АБС ЗЭиМ Автоматизация

ЭЛЕКТРИЧЕСКИЕ ИСПОЛНИТЕЛЬНЫЕ МЕХАНИЗМЫ И ПРИВОДЫ

АБС Электро

О КОМПАНИИ

Открытое акционерное общество «АБС ЗЭиМ Автоматизация» (входит в состав группы компаний «АБС Электро») с 1958 года разрабатывает и внедряет «под ключ» автоматизированные системы управления технологическими процессами, а также изготавливает широкую номенклатуру средств автоматизации для систем промышленной автоматики.

ОАО «АБС ЗЭиМ Автоматизация» обладает полным набором наиболее востребованных технологий и оборудования по обработке металла, включая литье под давлением из алюминиевых сплавов, механическую обработку, лазерную резку, химико-термическую обработку и др. Оборудование с высокой степенью автоматизации от мировых производителей позволяет быстро перестраивать производство под новую продукцию, оперативно реагировать на спрос клиентов.

ОАО «АБС ЗЭиМ Автоматизация» разрабатывает, производит, поставляет и обеспечивает сервисное обслуживание следующих видов продукции:

- электроприводы МЭО(Ф), МЭП, ПЭМ, МЭМ, МЭПК, ПЭП для трубопроводной запорно-регулирующей арматуры в общепромышленном, взрывозащищенном исполнениях, в том числе интеллектуальные, а также в исполнении для атомных электростанций;
- комплекты запорно-регулирующей арматуры (задвижки, клапаны, краны шаровые, дисковые затворы и пр.) с электроприводами;
- комплектные токопроводы серии ТЭНЕ, ТЗК (ТЗКР) и шинопроводы серии ШЗК;
- промышленные контроллеры КРОСС-500, Р-130;
- приборы контроля и регулирования технологических процессов (ПБР, БРУ, РЗД, РП);
- средства измерения и автоматизации технологических объектов;
- низковольтные комплектные устройства, РТЗО, РУСН и т.д.

Все изделия завода сертифицированы и соответствуют регламентирующим документам Федеральной службы по экологическому, технологическому и атомному надзору (лицензия ВО-12-101-2599), Таможенного союза на производство и реализацию взрывозащищенных механизмов МЭО(Ф) (сертификат №RU C-RU. ГБ04.В.00048) и взрывозащищенных приводов типа ПЭМ (сертификат №RU C-RU.ГБ04.В.00131). Соответствие системы менеджмента качества требованиям стандарта ИСО 9001:2008 подтверждено сертификатами Русский Регистр и IQNet.

Испытательная лаборатория и метрологическая служба аккредитованы Федеральным агентством по техническому регулированию и метрологии.

В данном каталоге приведены электроприводы, которые успешно применяются практически во всех отраслях промышленности: в электроэнергетике и металлургии, судостроении, химической и нефтегазовой отраслях, агропромышленном комплексе, жилищно-коммунальном хозяйстве.

СОДЕРЖАНИЕ

Общие сведения....5

Функции электроприводов....6

Режимы работы....7

Устройство электроприводов....8

Устройства сигнализации и управления....9

Условия эксплуатации электроприводов....12

Оформление заказа на электроприводы....15

МЭО однооборотные электроприводы

общепромышленное исполнение....16

взрывозащищенное исполнение....26

МЭОФ однооборотные фланцевые электроприводы

общепромышленное исполнение....34

взрывозащищенное исполнение....51

КСАТО регулирующие и запорные электроприводы....63

ПЭМ многооборотные электроприводы

общепромышленное исполнение....66

взрывозащищенное исполнение....77

МЭПК прямоходные кривошипные электроприводы

общепромышленное исполнение....89

взрывозащищенное исполнение....91

МЭП прямоходные электроприводы

общепромышленное исполнение....92

взрывозащищенное исполнение....93

МСП механизмы сигнализации положения....98

Рекомендуемые схемы подключения....99

Приложение 1. Основные параметры электродвигателей....105

Отзывы клиентов....107

Контакты....110

ОБЩИЕ СВЕДЕНИЯ

ТИПЫ ЭЛЕКТРОПРИВОДОВ

- Механизмы однооборотные постоянной скорости МЭО.
- Механизмы однооборотные постоянной скорости фланцевые МЭОФ.
- Механизмы многооборотные постоянной скорости МЭМ.
- Механизмы прямоходные постоянной скорости МЭП.
- Механизмы прямоходные кривошипные переменной скорости МЭПК.
- Приводы многооборотные ПЭМ.
- Приводы прямоходные ПЭП.

По способу сочленения с арматурой электроприводы подразделяются на группы:
I. электроприводы, связанные с арматурой посредством тяг и рычагов (МЭО);
II. электроприводы, устанавливаемые непосредственно на арматуру (МЭОФ, МЭП, МЭПК, МЭМ, ПЭМ).

НАЗНАЧЕНИЕ

Механизмы и приводы предназначены для перемещения рабочих органов трубопроводной арматуры в АСУ ТП в соответствии с командными сигналами регулирующих и управляющих устройств.

Типы механизмов и приводов	Функции	Типы арматуры
МЭО, МЭОФ	Перемещение рабочих органов регулирующей и запорно-регулирующей неполноповоротной арматуры	Шаровые и пробковые краны, поворотные дисковые затворы
КСАТО	Перемещение рабочих органов запорной неполноповоротной арматуры	
МЭМ	Перемещение рабочих органов запорно-регулирующей многооборотной арматуры	Запорно-регулирующие клапаны
ПЭМ	Перемещение рабочих органов запорно-регулирующей многооборотной арматуры	Запорно-регулирующие задвижки и клапаны
МЭП, МЭПК, ПЭП	Перемещение регулирующих органов запорно-регулирующей арматуры поступательного принципа действия	Запорные и запорно-регулирующие клапаны и т.д.

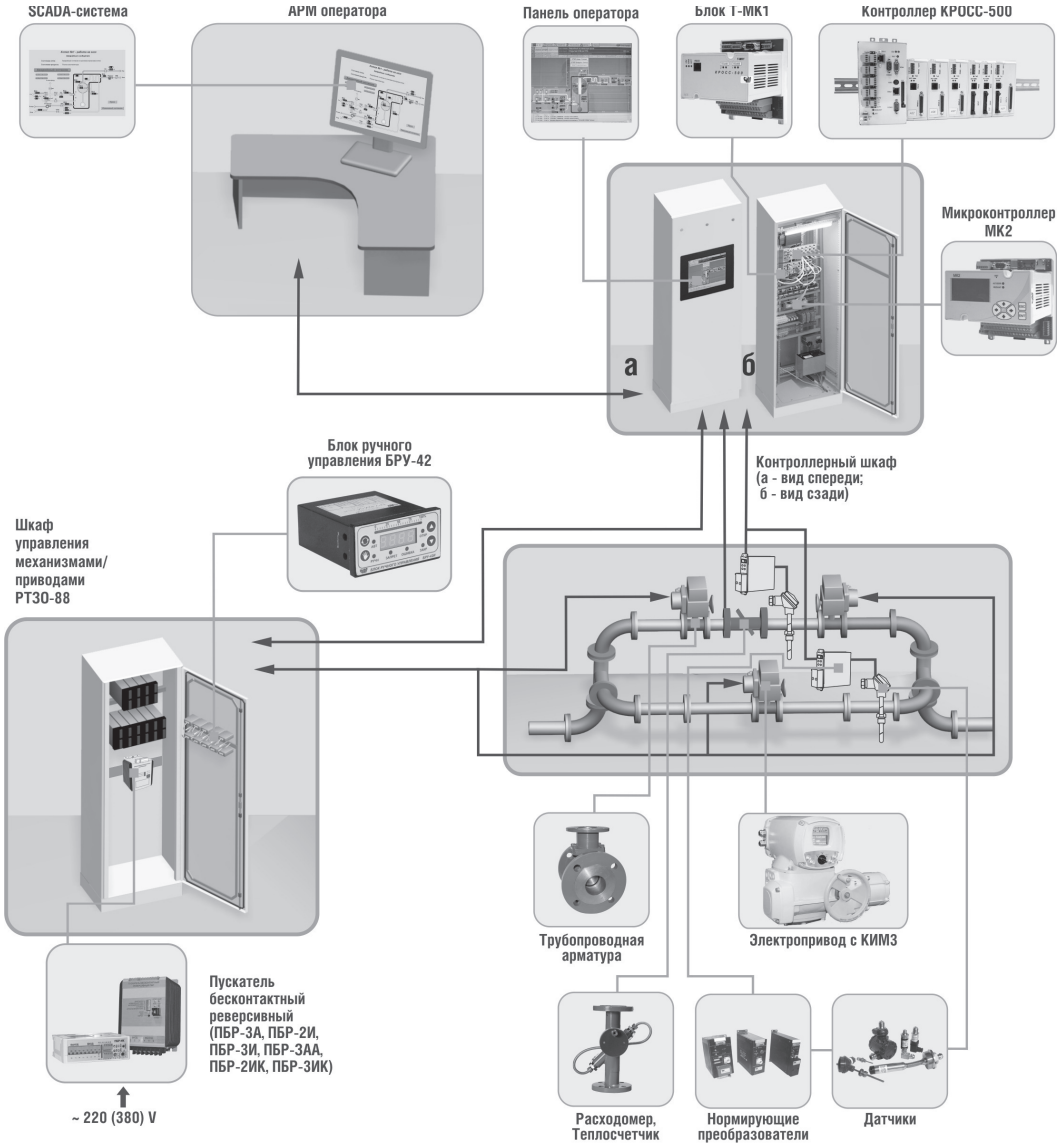

Система диспетчерского управления на базе оборудования «АБС ЗЭиМ Автоматизация»

ФУНКЦИИ ЭЛЕКТРОПРИВОДОВ

Однооборотные (или неполноповоротные) электрические исполнительные механизмы МЭО, МЭОФ передают крутящий момент арматуре при её повороте на один оборот или менее (от 0 до 360°).

Функции электроприводов МЭО и МЭОФ

- Автоматическое, дистанционное или ручное открытие и закрытие арматуры, останов арматуры в любом промежуточном положении.
- Указание степени открытия (закрытия) арматуры на шкале местного указателя или цифрового индикатора.
- Позиционирование рабочего органа арматуры в любом промежуточном положении.
- Формирование дискретного и аналогового сигнала о промежуточных и конечных положениях рабочего органа арматуры.
- Защита по моменту от перегузки и заедания подвижных частей арматуры (МЭО/(Ф)-08К, 09К и 10К).
- Местное и дистанционное управление арматурой (электроприводы с КИМ1, КИМ2, КИМ3).

Многооборотные электрические исполнительные механизмы МЭМ и приводы ПЭМ – это электроприводы, передающие крутящий момент арматуре при ее повороте на один оборот и более.

Функции электроприводов МЭМ:

- Автоматическое, дистанционное или ручное открытие и закрытие арматуры, останов арматуры в любом промежуточном положении.
- Указание степени открытия (закрытия) арматуры на шкале местного указателя.
- Позиционирование рабочего органа арматуры в любом промежуточном положении.
- Формирование сигнала о положениях рабочего органа арматуры и динамике его перемещения.

Функции электроприводов ПЭМ:

- Дистанционное или ручное открытие и закрытие арматуры, останов арматуры в любом промежуточном положении.
- Указание степени открытия (закрытия) арматуры на шкале местного указателя или на цифровом индикаторе.
- Выдача сигнала на отключение двигателя при достижении запорным устройством арматуры крайних положений («ОТКРЫТО», «ЗАКРЫТО»), при достижении заданного крутящего момента на выходном валу привода или при заедании подвижных частей арматуры.
- Настройка и регулировка величины крутящего момента в широких пределах.
- Местное и дистанционное управление арматурой (электроприводы с КИМ1, КИМ2, КИМ3).

Прямоходные электроприводы МЭПК, МЭП, ПЭП передают усилие штоку арматуры при его поступательном перемещении в соответствии с командными сигналами регулирующих и управляющих устройств.

Функции электроприводов МЭПК, МЭП, ПЭП:

- Автоматическое, дистанционное или ручное открытие и закрытие арматуры, останов арматуры в любом промежуточном положении.
- Указание степени открытия (закрытия) арматуры на шкале местного указателя.
- Позиционирование рабочего органа арматуры в любом промежуточном положении.
- Формирование сигнала о конечных и промежуточных положениях рабочего органа арматуры и динамике его перемещения.
- Настройка и регулировка величины усилия в широких пределах (для электроприводов МЭП).

Функции и комплектация	МЭО	МЭОФ	МЭО(Ф)-08К (09К, 10К)	МЭМ	ПЭМ	МЭПК	МЭП	ПЭП
Функция								
Режим управления «Открыть-Закрыть»	●	●	●	●	●	●	●	●
Режим регулирования	●	●	●	●	□	●	●	●
Вид отключения								
- отключение по положению	●	●	●	●	●	●	●	●
- отключение по моменту	□	□	●	●	●	–	●	●
Комплектация								
Блок концевых выключателей	●	●	●	●	●	●	●	●
Датчик положения	●	●	●	●	●	●	●	●
Местный указатель положения	●	●	●	●	●	●	●	●
Ручное управление	●	●	●	●	●	●	●	●

● комплектация по умолчанию

□ комплектация по заказу

РЕЖИМЫ РАБОТЫ

Электроприводы работают в кратковременном или повторно-кратковременном режимах работы циклами, в которых перемещения выходного вала чередуются с паузами. После паузы возможно изменение направления перемещения выходного вала (реверс). При реверсировании интервал времени между включением и выключением на обратное направление не менее 50 мс.

Режимы работы электроприводов соответствуют требованиям ГОСТ Р 52776-2007:

- **кратковременный режим S2**, при котором за время работы не достигается установившаяся температура нагрева, а после рабочего периода следует достаточно длительная пауза. Длительность работы, соответствующая номинальной мощности – от 10 до 90 мин;
- **повторно-кратковременный режим S3**, с повторяющимися пусками и остановками двигателя, характеризуется относительной продолжительностью включения ПВ в процентах от общей длительности типичного цикла. Стандартная длительность режима – 10 мин;
- **повторно-кратковременный режим S4** с частыми пусками и остановками, который характеризуется продолжительностью включений ПВ в процентах и дополнительно числом включений в час.

Электроприводы		Режим работы	Частота включений	
			номинальная	максимальная
Механизмы МЭО и МЭОФ с крутящим моментом до 250 Нм включительно		S4	до 630 в час при ПВ до 25%	до 1200 в час при ПВ до 5%
Механизмы МЭО и МЭОФ с крутящим моментом 320 Нм и выше		S4	до 320 в час при ПВ до 25%	до 630 в час при ПВ до 25%
Режим регулирования	**МЭМ-100, ПЭМ, ПЭМ-IIВТ4 (IIСТ4)**	S4	до 320 в час при ПВ до 25 %	до 630 в час при ПВ до 25 %
Режим «ОТКРЫТЬ-ЗАКРЫТЬ»	**ПЭМ**	S2	работа в кратковременном режиме при максимальной нагрузке продолжительностью не более 5 % полного хода выходного вала	
	ПЭМ-IIВТ4 (IIСТ4)	S2	длительность периода переменной противодействующей нагрузки от 7 до 144 с (в зависимости от частоты вращения и полного хода выходного вала привода)	
МЭПК		S4	до 630 в час при ПВ до 25%	-
МЭП		S4	до 320 в час при ПВ до 25%	до 630 в час при работе в течение часа с последующим повторением не менее через 3 часа ПВ до 25%

Продолжительность включений ПВ определяется по формуле **ПВ=(N/N+R)x100**,
где:
N - время включенного состояния, с;
R - пауза, с;
(N+R) - продолжительность цикла, с.

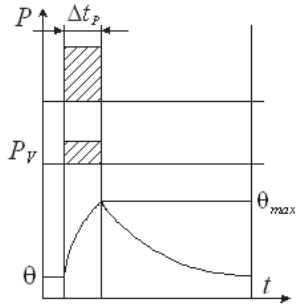

Типовой режим S2

P – нагрузка; $\mathbf{P_v}$ – электрические потери; **Θ** – температура; $\mathbf{\Theta_{max}}$ – достигнутая максимальная температура; **t** – время; $\mathbf{\Delta t_p}$ – время работы с постоянной нагрузкой.

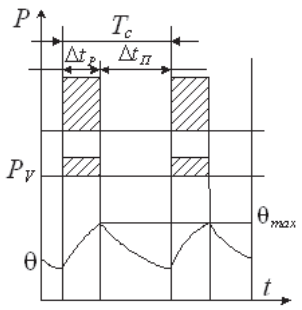

Типовой режим S3

P – нагрузка; $\mathbf{P_v}$ – электрические потери; **Θ** – температура; $\mathbf{\Theta_{max}}$ – достигнутая максимальная температура; **t** – время; $\mathbf{\Delta t_p}$ – время работы с постоянной нагрузкой; $\mathbf{T_c}$ – время одного цикла нагрузки; $\mathbf{\Delta t_П}$ – время остановки или отключения питания машины.

Коэффициент циклической продолжительности включения равен $\mathbf{\Delta t_p/T}$.

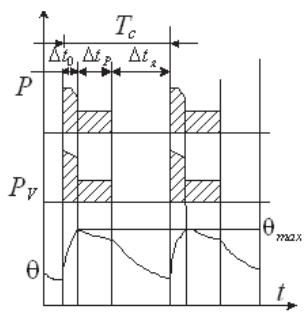

Типовой режим S4

P – нагрузка; $\mathbf{P_v}$ – электрические потери; **Θ** – температура; $\mathbf{\Theta_{max}}$ – достигнутая максимальная температура; **t** – время; $\mathbf{\Delta t_p}$ – время работы с постоянной нагрузкой; $\mathbf{T_c}$ – время одного цикла нагрузки; $\mathbf{\Delta t_П}$ – время остановки или отключения питания машины; $\mathbf{\Delta t_D}$ – время пуска (разгона); $\mathbf{\Delta t_R}$ – время остановки или отключения питания машины.

Коэффициент циклической продолжительности включения равен $\mathbf{(\Delta t_p + \Delta t_D)/T}$.

УСТРОЙСТВО ЭЛЕКТРОПРИВОДОВ

Электродвигатель

В электроприводах общепромышленного исполнения используются следующие типы электродвигателей:

- синхронные низкооборотные двигатели собственной разработки: однофазные ДСОР или трехфазные ДСТР в электроприводах с крутящим моментом до 630 Нм;
- асинхронные двигатели трехфазные АИР, АИС, АИМ и ДАТ в электроприводах с крутящим моментом от 630 Нм и выше.

Электродвигатели имеют простую конструкцию и малую инерционность, что обеспечивает надежность и долговечность.

В электроприводах взрывозащищенного исполнения используются синхронные взрывозащищенные электродвигатели, которые имеют термодатчики, встроенные в фазные обмотоки для защиты от перегрева. Для безопасной работы электродвигателя необходимо использовать блок тепловой защиты либо пускатель ПБР-И-Т, отключающий двигатель при превышении температуры обмотки сверх допустимого значения. В интеллектуальных электроприводах двигатель отключается контроллерами КИМ1, КИМ2, КИМ3.

Основные параметры электродвигателей приведены в Приложении 1.

Редуктор

Редуктор является основным узлом электропривода. Он уменьшает частоту вращения и увеличивает крутящий момент, создаваемый электродвигателем. В зависимости от крутящего момента используются редукторы с различными типами передач:

- редуктор червячный самотормозящийся в электроприводах с крутящим моментом до 630 Нм;
- редуктор с цилиндрическими зубчатыми колесами с одной планетарной ступенью в электроприводах с крутящим моментом от 320 до 4000 Нм;
- редуктор с многоступенчатой цилиндрической передачей в электроприводах с крутящим моментом до 10 000 Нм.

Валы редукторов установлены на шарикоподшипники. Зубчатые передачи и шарикоподшипники смазываются консистентной смазкой, что обеспечивает установку электропривода в любом положении в пространстве.

Тормозное устройство

Электроприводы имеют тормозное или подтормаживающее устройство, которое устанавливается на вал электродвигателя для ограничения величины выбега выходного вала и фиксации его положения при отключении напряжения питания и воздействии противодействующей нагрузки со стороны регулирующего органа.

Механические ограничители угла поворота

Механические ограничители угла поворота ограничивают крайние положения выходного вала и обеспечивают защиту регулирующего органа трубопроводной арматуры от механического повреждения.

Двухсторонняя муфта ограничения максимального крутящего момента

Ограничитель срабатывает при возникновении нештатных нагрузок (заклинивание, попадание в полость арматуры инородных тел) в промежуточном положении запорно-регулирующего органа арматуры. Точность срабатывания ограничителя крутящего момента находится в пределах ±10% от максимального значения.

Узел ручного управления

При монтаже, регулировке и при возникновении аварийной ситуации ручное перемещение выходного вала электропривода выполняется с помощью узла ручного управления.

В зависимости от типоразмера электропривода узел ручного управления может быть выполнен в виде ручки, маховика или маховика с ручкой и установлен на конце червячного вала или вала электродвигателя.

Усилие на маховике (ручке) узла ручного управления не превышает:

- 50 Н – для электроприводов МЭО, МЭОФ с номинальным крутящим моментом на выходном валу до 40 Нм;
- 200 Н – для электроприводов МЭО, МЭОФ с номинальным крутящим моментом на выходном валу выше 40 Нм;
- 250 Н при перемещении и 450 Н – при дожатии и страгивании – для электроприводов ПЭМ (ЯЛБИ.421312.019 РЭ);
- 295 Н при перемещении и 450 Н – при дожатии и страгивании – для электроприводов ПЭМ (ЯЛБИ.421312.014 РЭ).

Соединение электроприводов с регулирующим органом арматуры

Для рычажных электроприводов МЭО с номинальным крутящим моментом более 40 Нм соединение с регулирующим органом производится при помощи рычага и соединительной тяги. Соединительная тяга, в зависимости от типоразмера механизмов, состоит из двух вилок или из вилки и штока. Одна часть соединяется с рычагом механизма, а другая часть с регулирующим органом.

Остальные электроприводы устанавливаются непосредственно на арматуру и соединяются с ней по стандарту ISO 5211 или ОСТ. Возможно соединение электропривода с арматурой при помощи втулки и монтажных частей.

Электрическое подключение

Подключение электроприводов общепромышленного исполнения к внешним электрическим цепям производится через штуцерный ввод, имеющий гнезда для подвода силового кабеля, кабеля цепей управления и кабеля цепей датчика положения.

Электроприводы во взрывозащищенном исполнении имеют индивидуальные вводные устройства для кабеля:

- силовых цепей питания двигателя;
- цепей управления;
- цепей датчика положения;
- датчика температуры двигателя.

Вводные устройства имеют сальниковое уплотнение вводимого кабеля. Концы кабеля подсоединяются к контактным шпилькам вводного устройства.

УСТРОЙСТВА СИГНАЛИЗАЦИИ И УПРАВЛЕНИЯ

Электроприводы могут иметь контактные или бесконтактные устройства сигнализации положения выходного вала, крутящего момента (при наличии ограничителя момента) и встроенные устройства управления. Описание устройств приведено в таблице ниже.

Для преобразования вращения многооборотного вала в пропорциональный электрический сигнал постоянного тока, сигнализации и блокирования крайних и промежуточных положений и местного указания положения выходного органа регулирующей арматуры применяются **механизмы сигнализации положения МСП**.

Для управления электроприводами используются внешние бесконтактные реверсивные пускатели, которые представлены в номенклатурном каталоге продукции.

Электроприводы с контроллерами исполнительного механизма КИМ имеют встроенный пускатель, что позволяет:

- переносить функции пускателя в электропривод;
- снизить количество линий связи между электроприводом и внешним устройством управления;
- повысить надежность управления при использовании интерфейса RS-485;
- выполнять бесконтактную настройку электропривода на арматуре.

ПРИМЕНЕНИЕ УСТРОЙСТВ СИГНАЛИЗАЦИИ ПОЛОЖЕНИЯ И УПРАВЛЕНИЯ В ЭЛЕКТРОПРИВОДАХ «АБС ЗЭиМ Автоматизация»

Наименование	Блоки концевых выключателей БКВ, БСПМ	Блок сигнализации положения			Блоки сигнализации положения цифровые		Контроллеры исполнительного механизма					
							Конфигурации КИМ					
		токовый БСПТ	реостатный БСПР	индуктивный БСПИ	аналоговые БД, БСПЦ	сетевые БД, БСПЦ	М	Д	Р	А	С	Т
Обозначение в наименовании электропривода	М	У	Р	И	ЦА	ЦС	ЕМ	ЕД	ЕР	ЕА	ЕС	ЕТ
Входной сигнал	Поворот вала электропривода в диапазоне 0-90° (0-0,25 об) или 0-225° (0-0,63 об) в составе однооборотных электроприводов, в составе многооборотных используется в комплекте с дополнительным редуктором				Поворот вала электропривода в диапазоне 0-360° (0-1,0 об) в составе однооборотных электроприводов или 0-4000 об в составе многооборотных; крутящий момент на валу электропривода; температура электродвигателя электропривода							
Состав	Концевые и путевые выключатели				Абсолютный бесконтактный датчик положения, датчик крутящего момента на валу электропривода, датчик температуры электропривода		Абсолютный бесконтактный датчик положения, датчик крутящего момента на валу электропривода, датчик температуры электропривода, встроенный бесконтактный пускатель					
	-	токовый датчик положения	резистивные элементы	катушки индуктивности	концевые, путевые и моментные выключатели (реле)	цифровой интерфейс RS-485	концевые, путевые и моментные выключатели (реле)				цифровой интерфейс RS-485	Концевые и моментные выключатели (реле), цифровой интерфейс RS-485
Сигнал по положению вала электропривода	нет	(0-5), (0-20), (4-20) мА	(0 - 100) Ом, (0 -1) кОм	изменение индуктивности	(0-5), (0-20), (4-20) мА	цифровой сигнал по протоколу Modbus RTU	нет	(0-5), (0-20), (4-20) мА			цифровой сигнал по протоколам Modbus RTU, Profibus DP	(4-20) или (0-5), (0-20) мА, цифровой сигнал по протоколам Modbus RTU, Profibus DP
Наличие встроенного пускателя. Возможность управления электроприводом	Нет. Дистанционное управление с использованием внешнего контактного или бесконтактного пускателя				Нет. Управление по месту с помощью кнопок на лицевой панели или дистанционное с использованием внешнего контактного или бесконтактного пускателя	Нет. Управление по месту с помощью кнопок на лицевой панели или дистанционное с использованием внешнего бесконтактного пускателя ПБР-ИМ-БД	Да. Управление по месту с помощью кнопок на лицевой панели или дистанционное:					
							дискретными сигналами «Открыть», «Закрыть», «Стоп»		дискретными сигналами «Открыть», «Закрыть», «Стоп», аналоговым сигналом 4…20 мА		по цифровому интерфейсу RS-485, протоколы Modbus RTU, Profibus DP	дискретными сигналами «Открыть», «Закрыть», «Стоп», по цифровому интерфейсу RS-485, протоколы Modbus RTU, Profibus DP
Индикация	стрелочный механический указатель положения				цифровая индикация состояния электропривода: положение и момент на валу, состояния концевых и моментных выключателей, наличие и код неисправности, режим работы, архив событий							
Настройка	механическая				программная с помощью: - кнопок на лицевой панели - пульта PN1 по RS-232 - ПК на Windows по RS-232 или USB		программная с помощью: - кнопок на лицевой панели - пульта ПН-2 по инфракрасному каналу или ПН-3 по Zigbee - ПК на Windows по USB или инфракрасному каналу - КПК на Android по Bluetooth					
Особенности	**Электромеханический блок сигнализации положения (опционально с блоком моментных выключателей)**				**Электронный блок сигнализации положения и момента**		**Управление запорной арматурой**	**Управление регулирующей арматурой**	**Встроенный алгоритм ПИД-регулятора**	**Встроенный аналоговый позиционер**	**Управление по цифровому интерфейсу**	**Управление по цифровому интерфейсу с резервным каналом дискретного управления**

БЛОКИ ДАТЧИКОВ БД

Блоки датчиков БД предназначены для установки в электроприводы общепромышленного исполнения и соответствуют требованиям, предъявляемым к электроприводам.

Функции:

- преобразование положения выходного вала электропривода в пропорциональный электрический сигнал. Входной сигнал – поворот выходного вала. Рабочий диапазон датчика положения от 0° до 360° для однооборотного и от 1 до 4000 для многооборотного;
- сигнализация и блокировка в крайних или промежуточных положениях выходного вала;
- сигнализация и блокировка по моменту на выходном валу;
- сигнализация о перегреве двигателя;
- передача информации о состоянии электропривода по интерфейсу RS-485 (исполнения БД с опцией С). При этом блок БД работает только в комплекте с пускателем ПБР-ИМ-БД;
- передача информации о состоянии электропривода в виде состояния «сухих контактов» и унифицированного сигнала постоянного тока (4-20) мА, или (0-20) мА, или (0-5) мА (исполнения БД с опцией А). Нелинейность выходного сигнала не более ±1,5 %, гистерезис выходного сигнала не более ±1,0 % от диапазона измерения.

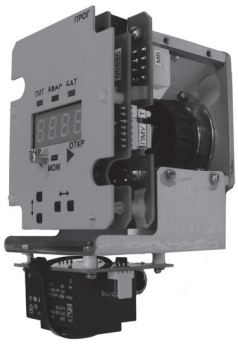

Для контроля положения и момента используются цифровые бесконтактные датчики. Концевые, путевые и моментные выключатели выполнены на основе реле типа «сухой контакт», которые срабатывают при достижении заданного значения сигналов от датчиков положения и момента. Настройки сохраняются в энергонезависимой памяти. Путевые выключатели могут быть настроены на сигнализацию «ПЕРЕГРЕВ ДВИГАТЕЛЯ», «НЕИСПРАВНОСТЬ», «ГОТОВНОСТЬ».

Блок датчиков БД имеет четырехразрядный цифровой дисплей, световые индикаторы и кнопки для настройки и индикации положения выходного вала, состояния концевых и моментных выключателей, наличия питания, состояния батареи резервного питания.

Исполнения блока БД	Опции БД в зависимости от выхода		Вход датчика момента	Вход датчика t °C двигателя	Применяемость в приводах
	RS-485	Аналого-дискретный			
БД-1-ОА-220		+			МЭО, МЭОФ, МЭПК, МЭП
БД-1-ОС-220	+				
БД-1-МС-220	+		+		ПЭМ, МСП-М (без датчика момента)
БД-1-МА-220		+	+		
БД-2-ОА-220		+	+	+	МЭО(Ф)-08К, МЭО(Ф)-09К, МЭО(Ф)-10К
БД-2-ОС-220	+		+	+	
БД-2-МА-220		+	+	+	ПЭМ-10К
БД-2-МС-220	+		+	+	

ТЕХНИЧЕСКИЕ ХАРАКТЕРИСТИКИ

Параметр	Значение
Электрическое питание	• нестабилизированный источник постоянного тока с номинальным напряжением 24 В; • однофазная сеть переменного тока напряжением 220 В и частотой 50 Гц.
Потребляемый ток	• 200 мА для блока с напряжением питания 24 В; • 50 мА для блока с напряжением питания 220 В.
Нагрузочная способность концевых, путевых и моментных выключателей	• напряжение переменного или постоянного тока 220 В; • коммутируемый до 1 А; • минимальный коммутируемый ток 1 мА.
Сопротивление нагрузки унифицированного токового сигнала	• до 500 Ω для токового сигнала (0-20) и (4-20) мА; • до 2 kΩ для токового сигнала (0-5) мА.
Масса блока, кг, не более	0,65
Рабочие условия применения блока	• температура окружающего воздуха от минус 40 до плюс 60 °С; • относительная влажность воздуха до 98 % при температуре 35 °С и более низких температурах без конденсации влаги; • атмосферное давление от 84 до 106,7 kPa; • синусоидальная вибрация V4 по ГОСТ Р 52931-2008.
Степень защиты	IP00
Климатическое исполнение	О2.1
Рабочее положение	любое

КОНТРОЛЛЕРЫ ИСПОЛНИТЕЛЬНОГО МЕХАНИЗМА КИМ

Контроллер исполнительного механизма КИМ — электронный интеллектуальный блок, благодаря которому серийные и вновь разрабатываемые электроприводы приобретают новые качества — становятся интеллектуальными. Компактные установочные и габаритные размеры КИМ1 позволяют устанавливать его в серийных электроприводах на место датчика положения БСП, КИМ2 и КИМ3 (для электроприводов после 2008 г. разработки). Контроллеры имеют собственный корпус (IP67) и устанавливаются на внешний фланец механизма.

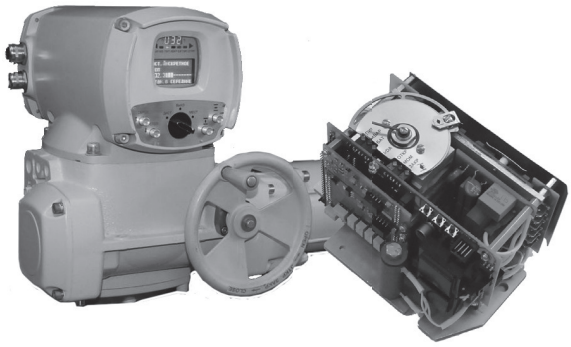

Функциональные особенности интеллектуальных электроприводов, оснащенных КИМ:

- Управление электроприводом осуществляется:
  - дискретными сигналами «ОТКРЫТЬ», «ЗАКРЫТЬ», «СТОП»;
  - по интерфейсу RS-485 (протокол Modbus), Profibus;
  - аналоговыми сигналами (0-5), (0-20), (4-20) мА;
  - от автономного инфракрасного пульта (КИМ1);
  - по беспроводному интерфейсу ZigBee (КИМ3);
  - от пульта местного управления.
- Настройка параметров:
  - дистанционно, от устройства верхнего уровня по интерфейсу RS-485;
  - дистанционно, от пульта настройки по инфракрасному каналу (КИМ1) или по беспроводному интерфейсу ZigBee или Bluetooth (КИМ3).
- Различные виды защит:
  - по превышению тока электродвигателя;
  - по превышению времени работы электропривода;
  - по отсутствию движения при подаче команды;
  - при неправильном направлении движения;
  - по превышению температуры двигателя.
- Легкая настройка электропривода на арматуру.
- Установка в заданное положение по дискретному или сетевому сигналу «АВАРИЯ».
- Адаптация при позиционировании. КИМ при позиционировании заранее отключает двигатель, учитывая инерцию электропривода. Величина ошибки постоянно анализируется, чтобы корректировать время упреждения.
- Контроль превышения момента на выходном валу электропривода (при наличии датчика момента).
- Формирование обобщенного сигнала «НЕИСПРАВНОСТЬ».
- Батарея резервного питания, обеспечивающая работу датчиков и индикацию при отсутствии основного питания (КИМ3).
- Индикация наличия движения, конечных положений, превышения момента, неисправности, необходимости замены батареи.
- Механический и цифровой указатель текущего положения рабочего органа арматуры (КИМ1), графический ЖК-дисплей (КИМ3).
- Сигнализация рабочего органа арматуры конечных и промежуточных положений.
- Сигнализация о превышении момента.
- Установка рабочего органа арматуры в положение «ЗАКРЫТО» и «ОТКРЫТО» с уплотнением или без него.
- Управление противоконденсатным подогревателем электронного отсека в зависимости от температуры.
- Диапазон рабочих температур от -40 до +60 °С.
- Встроенный бесконтактный пускатель.

Подробная информация о возможностях и условиях эксплуатации контроллеров КИМ1, КИМ2 и КИМ3 размещена на сайте ОАО «АБС ЗЭиМ Автоматизация» www.abs-zeim.ru

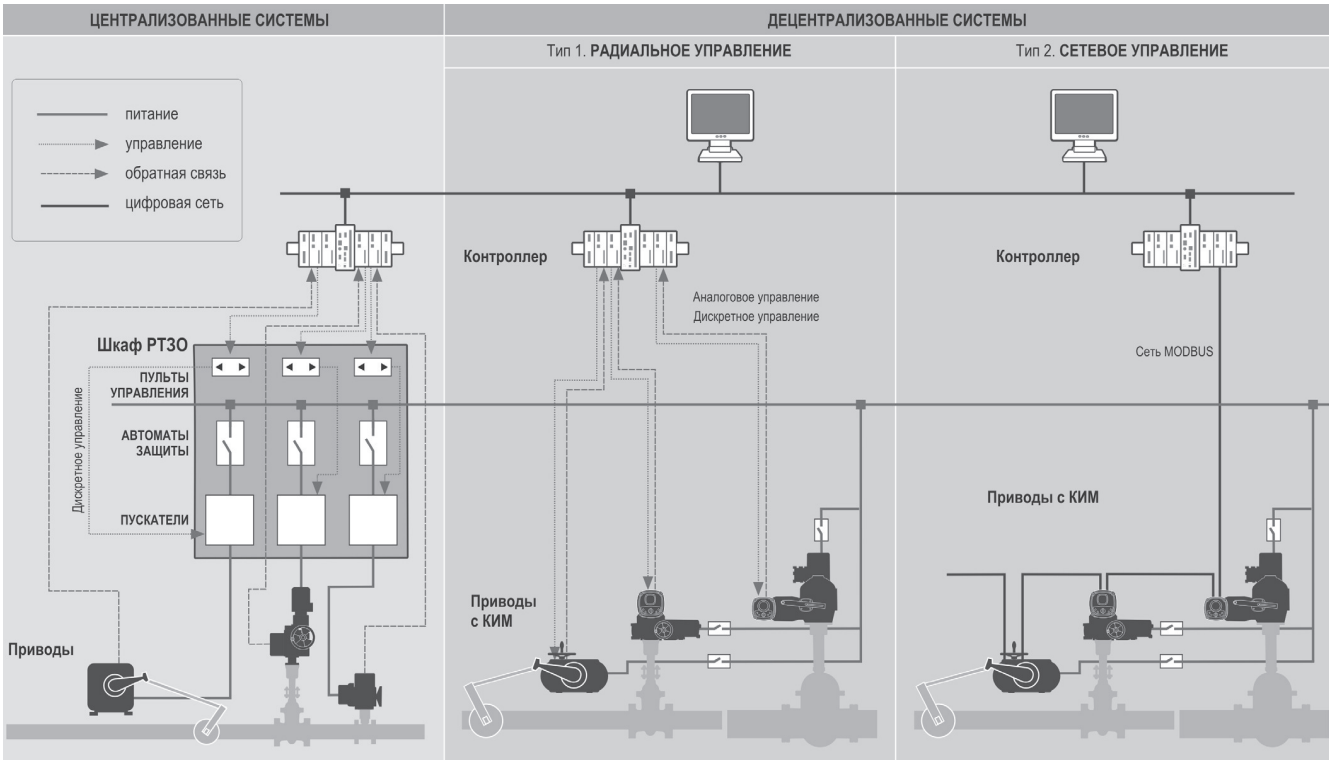

БЛОК СИГНАЛИЗАЦИИ ПОЛОЖЕНИЯ БСПТ-10АМ

Блок БСПТ-10АМ предназначен для работы с электроприводами общепромышленного исполнения и выполняет преобразование положения выходного вала электропривода в пропорциональный электрический сигнал и сигнализацию его крайних и промежуточных положений.

В состав блока БСПТ-10АМ входят датчик БД-10АМ и блок питания БП-20АМ. Датчик БД-10АМ устанавливается под крышкой электропривода, имеющего степень защиты не ниже IP54. Блок БП-20АМ устанавливается в шкафу и предназначен для питания и фильтрации выходного аналогового сигнала датчика БД-10АМ с целью обеспечения стабильности параметров в жесткой электромагнитной обстановке на объекте.

Блок БСПТ-10АМ разработан на базе хорошо себя зарекомендовавшего блока БСПТ-10АА в атомном исполнении.

Блок БСПТ-10АМ, позволяет использовать двухпроводную схему подключения, имеет высокую помехозащищенность (IV группа по ЭМС), устойчив и прочен к сейсмическим воздействиям до 9 баллов по шкале сейсмической интенсивности MSK, имеет расширенный температурный диапазон эксплуатации (-60 ...+80 °С).

Блок датчика БД-10АМ устанавливается во все серийно выпускаемые электроприводы «АБС ЗЭиМ Автоматизация» в общепромышленном исполнении.

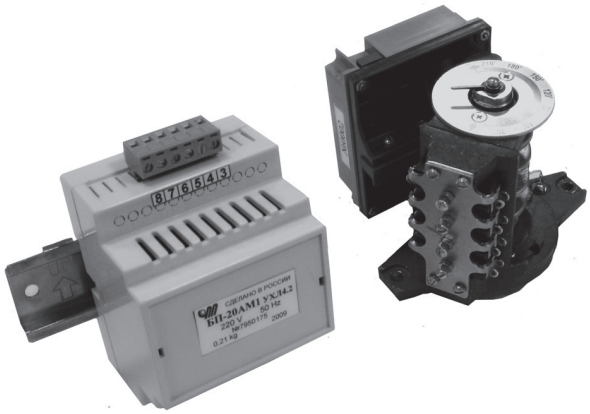

Возможно применение блока датчика БД-10АМ с другим источником питания постоянного тока с выходным напряжением от 20 до 36 В с током нагрузки не менее 40 мА.

Новый БСПТ полностью заменяет прежний датчик БСПТ-10М, и позволяет использовать двух-, трех- и четырехпроводную схему подключения

Примечание: в комплект поставки блок БП-20АМ не входит, необходимо заказывать дополнительно.

УСЛОВИЯ ЭКСПЛУАТАЦИИ ЭЛЕКТРОПРИВОДОВ

Электрическое питание:

- однофазный ток напряжением 220, 230, 240 В частотой 50 Гц, 220 В частотой 60 Гц.
- трехфазный ток напряжением 380, 400, 415 В частотой 50 Гц, 380 В частотой 60 Гц.

Исполнения по защите оболочки от воздействия пыли и воды:

- IP54 – базовое для электроприводов в общепромышленном исполнении до 2008 г. разработки (МЭО(Ф), МЭМ, МЭП, МЭПК, ПЭМ, ПЭП);
- IIP65 – базовое для электроприводов в общепромышленном исполнении после 2008 г. разработки (МЭО(Ф)-08К,09К,10К) (Опция – IP67);
- IP65 – базовое для электроприводов во взрывозащищенном исполнении до 2008 г. разработки (МЭО(Ф)-IIXT4; МЭО(Ф)-IIBT5; МЭП-IIBT4-00, МЭПК-IXT4-00) (Опция – IP67);
- IP67 – базовое для электроприводов во взрывозащищенном исполнении после 2008 г. разработки (МЭО(Ф)-IIXT4-08К,09К,10К; ПЭМ-IIXT4-12, ПЭП-IIXT4-12) (Опция – IP68).

Уровень шума

Уровень шума электроприводов не превышает 80 дБА.

Коррозионная защита

Для повышения коррозионной стойкости применяется цинкование, хромирование узлов и деталей. Корпусы, крышки грунтуются и покрываются стойкой эмалью.

Взрывозащищенное исполнение

Электроприводы во взрывозащищенном исполнении предназначены для эксплуатации во взрывоопасных зонах класса I помещений и наружных установок, расположенных под навесами, в соответствии с требованиями «Правил устройства электроустановок» гл. 7.3 или другими нормативно-техническим документами.

Электроприводы соответствуют требованиям ТР ГС 012/2011 о безопасности оборудования для работы во взрывоопасных средах. Взрывозащищенность электроприводов обеспечивается за счет заключения токоведущих частей двигателей, блоков сигнализации положения и контроллеров исполнительного механизма КИМ во взрывонепроницаемую оболочку.

Свойства взрывонепроницаемой оболочки:

- механическая прочность и взрывоустойчивость;
- взрывонепроницаемость, то есть исключение проникновения взрыва в окружающую взрывоопасную среду.

Маркировка электроприводов во взрывозащищенном исполнении:

- МЭОФ-IIBT5 – 1ExdIIBT5;
- МЭПК-IIBT4, МЭПК-IICT4 – 1ExdIIBT4, 1ExdIICT4;
- МЭ0-IIBT4, МЭОФ-IIBT4, МЭП-IIBT4, МЭ0-IICT4, МЭОФ-IICT4, МЭП-IICT4 – 1ExdIIBT4 или 1ExdIICT4;
- ПЭМ-IIBT4, ПЭМ-IICT4 – 1ExdIICT4 или 1ExdIIBT4;
- МЭП-IICT4, ПЭП-IICT4 – 1ExdIICT4.

Испытания

Все электроприводы проходят тщательный контроль качества и полный цикл испытаний на современной испытательной и метрологической базе. Степень обеспеченности и технический уровень оборудования, а также компетентность персонала испытательной лаборатории и центра метрологии подтверждены Аттестатами аккредитации Федерального агентства по техническому регулированию и метрологии.

Монтаж

Электроприводы устанавливаются непосредственно на арматуру и соединяются с ней посредством монтажных частей. Рабочее положение в пространстве — любое. Для электроприводов во взрывозащищенном исполнении установка управляющих устройств и пускателей производится вне взрывоопасных зон помещений и наружных установок.

СТРУКТУРА УСЛОВНОГО ОБОЗНАЧЕНИЯ МЕХАНИЗМОВ

Тип механизмов
МЭО – однооборотный рычажный;
МЭОФ – однооборотный фланцевый;
МЭП – прямоходный;
МЭПК – прямоходный кривошипно-шатунный;
МЭМ – многооборотный, выходной вал с квадратным отверстием;
МЭМ2 – многооборотный, выходной вал кулачковый.

Номинальное значение:
– крутящего момента на выходном валу для МЭО, МЭОФ, МЭМ – Нм;
– усилия на штоке для МЭП, МЭПК – Н.

Номинальное время полного хода, с:
– выходного вала для МЭО, МЭОФ, МЭМ;
– штока для МЭП, МЭПК.

Номинальный полный ход:
– выходного вала для МЭО, МЭОФ, МЭМ - об.

Номинальный полный ход:
– штока для МЭП, МЭПК - мм.

Климатическое исполнение и категория размещения по ГОСТ 15150-69

Дополнительная информация:
Без обозн. – однофазное напряжение питания;
К – трехфазное напряжение питания;
Б – встроенный блок питания БП;
А – исполнение для атомных станций (АС);
П – расположение в обслуживаемых помещениях (вне гермозоны);
О – расположение под оболочкой (в гермозоне);
М – наличие ограничителя момента (для серийных электроприводов);
Ж – высокотемпературное исполнение.

Подгруппа и температурный класс взрывозащищенного электрооборудования – IIBT4, IIBT5, IICT4.

XXXX – XXXX / XXX – 0,XX(XXX) XXX(XX) – X – XXXXX – XX XX XXXX ТУ

t – антиконденсатный нагреватель

Год разработки: две последние цифры

Обозначение:
– **блока сигнализации положения выходного вала (тип датчика):**
И – индуктивный; **Р** – реостатный; **У** – токовый; **М** – блок концевых выключателей;

– **блока датчиков БД** (для общепромышленного исполнения) или **БСПЦ** (для взрывозащищенного исполнения)**:**
ЦА – цифровой с аналоговым выходом;
ЦС – цифровой с интерфейсным выходом.

– **контроллера исполнительного механизма КИМ1** (для общепромышленного исполнения)**:**
ЕА – аналоговое управление;
ЕД – дискретное управление;
ЕС – сетевое управление по интерфейсу RS-485;
ЕТ– дискретно-сетевое управление, аналоговый выход (положение) состояние концевых выключателей.

– **контроллера исполнительного механизма КИМ2, КИМ3* — EXXXX**
Е2 – код КИМ2, **Е3** – код КИМ3,
X – конфигурация КИМ2, КИМ3 (М, Д, А, С, Т, Р).

Обозначение опций:
XX: 00 – 47 – общепромышленное исполнение;
00 – 95 – взрывозащищенное исполнение
* - только для электроприводов, выпускаемых по ЯЛБИ.421321.101ТУ, ЯЛБИ.421321.117ТУ

Технические условия:

ЯЛБИ.421321.035ТУ – механизмы исполнительные электрические однооборотные МЭО(Ф), общепромышленное исполнение и исполнение для АС.
ЯЛБИ.421321.098ТУ – приводы электрические однооборотные КСАТО, общепромышленное исполнение.
ЯЛБИ.421312.001ТУ – механизмы исполнительные электрические многооборотные МЭМ, общепромышленное исполнение.
ЯЛБИ.421311.021ТУ – механизмы исполнительные электрические однооборотные МЭО(Ф), взрывозащищенное исполнение.
ЯЛБИ.421323.005ТУ – механизмы исполнительные электрические прямоходные МЭП, общепромышленное исполнение.
ЯЛБИ.431323.002ТУ – механизмы исполнительные электрические прямоходные кривошипные МЭПК, общепромышленное исполнение.
ЯЛБИ.421313.001ТУ – механизмы исполнительные электрические прямоходные МЭП, взрывозащищенное исполнение.
ЯЛБИ.421323.006ТУ – механизмы исполнительные электрические прямоходные кривошипные МЭПК, взрывозащищенное исполнение.
ТУ25-02.120391-84 – механизмы сигнализации положения МСП, общепромышленное исполнение и исполнение для АС.
ТУ25-7504.014-86 – механизмы исполнительные электрические однооборотные, общепромышленное исполнение МЭО-87.
ЯЛБИ.421321.101ТУ – механизмы исполнительные электрические однооборотные МЭО(Ф) с электронным модулем, общепромышленное исполнение.
ЯЛБИ.421321.117ТУ – механизмы исполнительные электрические однооборотные интеллектуальные МЭОФ, взрывозащищенное исполнение.

СТРУКТУРА УСЛОВНОГО ОБОЗНАЧЕНИЯ ПРИВОДОВ

Тип приводов
ПЭМ – многооборотный.
ПЭМ2 – многооборотный с обеспечением взрывозащиты электрических цепей блока БКВ применением усилителей типа MS, отсутствие цифры во взрывозащищенном исполнении – обеспечение взрывозащиты электрических цепей датчика, цепей сигнализации и управления применением блока БСП во взрывозащищенном исполнении.

Исполнение:
– буква обозначает исполнение электропривода по присоединительным размерам согласно ОСТ 26-07-763 (А, Б, В);
– цифры – номер исполнения в типоразмерном ряду.

Диапазон настройки крутящего момента на выходном валу, Нм – для ПЭМ-В

Частота вращения выходного вала, об./мин – для ПЭМ-В

Число оборотов выходного вала, max – для ПЭМ-В

Подгруппа и температурный класс взрывозащищенного электрооборудования – IIBT4

Климатическое исполнение и категория размещения по ГОСТ 15150-69

XXXX – XXX XXXX XX XXX XXXX – XXXXX XX ТУ

Обозначение:
– **блока сигнализации положения выходного вала (тип датчика):**
М – с блоком концевых выключателей (далее БКВ);
Р – с блоком сигнализации положения реостатным (далее БСПР);
У – с блоком сигнализации положения токовым (далее БСПТ);
П – со встроенным пультом местного управления (для взрывозащищенного исполнения).

– **контроллера исполнительного механизма КИМ1**
(для общепромышленного исполнения)**:**
ЕА – аналоговое управление;
ЕД – дискретное управление;
ЕС – сетевое управление по интерфейсу RS-485;
ЕТ – дискретно-сетевое управление, аналоговый выход (положение), состояние концевых выключателей.

Технические условия

ЯЛБИ.421312.014ТУ - приводы электрические многооборотные ПЭМ, общепромышленное исполнение.
ЯЛБИ.421312.019ТУ - приводы электрические многооборотные ПЭМ, взрывозащищенное исполнение.

СТРУКТУРА УСЛОВНОГО ОБОЗНАЧЕНИЯ ПРИВОДОВ ПЭМ С ЭЛЕКТРОННЫМ МОДУЛЕМ

ПЭМ – привод электрический многооборотный

Типоразмерный ряд приводов по максимальному крутящему моменту (А, Б, В)

Максимальный момент выключения на выходном валу M_{max}, Нм

Частота вращения выходного вала, об./мин

Подгруппа и температурный класс взрывозащищенного электрооборудования – IIBT4, IICT4

Технические условия

ЯЛБИ.421312.030 ТУ – приводы электрические многооборотные ПЭМ, общепромышленное исполнение.
ЯЛБИ.421312.045 ТУ – приводы электрические многооборотные ПЭМ, взрывозащищенное исполнение.

ПЭМ – X XXX – XX – XXXX – XXXXX XX ТУ

Климатическое исполнение и категория размещения по ГОСТ 15150-69

Обозначение блока датчиков БД, БСПЦ: ЦА1 или ЦС1, или ЦА2, или ЦС2.
– **контроллера исполнительного механизма КИМ2, КИМ3** (С пояснениями к конфигурациям и опциям можно ознакомиться в разделе «Руководства по эксплуатации» на сайте www.abs-zeim.ru)**:**
ЕА – аналоговое управление; **ЕД** – дискретное управление; **ЕС** – сетевое управление по интерфейсу RS-485; **ЕТ** – дискретно-сетевое управление, аналоговый выход (положение), состояние концевых выключателей.
Обозначение опций.
XX: 00 – 47 – общепромышленное исполнение;
00 – 95 – взрывозащищенное исполнение.

ОФОРМЛЕНИЕ ЗАКАЗА НА ЭЛЕКТРОПРИВОДЫ

При заказе следует указать тип механизма или привода и основные технические параметры, определяющие их типоразмер:

- номинальное значение крутящего момента на выходном валу для МЭО, МЭОФ, МЭМ; номинальное усилие на штоке для МЭП, МЭПК;
- номинальное значение полного хода выходного вала для МЭО, МЭОФ, МЭМ и штока для МЭП, МЭПК;
- типоразмерный ряд и номер исполнения в типоразмерном ряду для ПЭМ;
- тип блока сигнализации положения выходного органа или блока датчиков;
- возможность управления с помощью встроенного контроллера КИМ1, КИМ2, КИМ3;
- климатическое исполнение.

Также при заказе следует указать следующие дополнительные сведения, не отражаемые в условном обозначении электропривода:

- напряжение и частоту питания;
- потребность в соединительной тяге для МЭО (кроме МЭО-6,3 и МЭО-40);
- вид выходного конца вала (квадрат или кулачки) для МЭМ и ПЭМ;
- необходимость в комплекте монтажных частей (КМЧ) для установки на арматуре (для МЭОФ);
- тип кабельных вводов.

Ниже приведены примеры записи условного обозначения при заказе (без дополнительных сведений).

Пример 1
Механизм электроисполнительный однооборотный фланцевый с номинальным значением момента на выходном валу 40 Нм, с номинальным значением времени полного хода 25 с, с номинальным значением полного хода 0,25 об., с токовым блоком сигнализации положения; год разработки – 1996; напряжение питания – 220/380 В, 50 Гц; высокотемпературное климатическое исполнение «У2» до +80 °С.
Условное обозначение: «Механизм МЭОФ-40/25-0,25У-96КЖ У2».

Пример 2
Механизм электроисполнительный однооборотный с номинальным значением момента на выходном валу 40 Нм, с номинальным значением времени полного хода 10 с, с номинальным значением полного хода 0,25 об., с токовым блоком сигнализации положения; год разработки – 1999; напряжение питания – 220 В, 50 Гц; климатическое исполнение «У2».
Условное обозначение: «Механизм МЭО-40/10-0,25У-99 У2».

Пример 3
Механизм электроисполнительный однооборотный фланцевый с номинальным значением момента на выходном валу 40 Нм, с номинальным значением времени полного хода 25 с, с номинальным значением полного хода 0,25 об., с блоком сигнализации положения БСПР; подгруппа взрывозащищенного оборудования IIBT4; год разработки – 2000; напряжение питания – 220/380 В, 50 Гц; климатическое исполнение «УХЛ2».
Условное обозначение: «Механизм МЭОФ-40/25-0,25Р-IIBT4-00 УХЛ2». То же самое в комплекте с блоком БСПТ-IIBT6 — «Механизм МЭОФ-40/25-0,25У-IIBT4-00 УХЛ2».

Пример 4
Механизм электроисполнительный прямоходный с номинальным усилием на выходном штоке 25000 Н, с номинальным значением времени полного хода штока 100 с, с номинальным значением полного хода штока 50 мм, с реостатным блоком сигнализации положения; год разработки – 2000; напряжение питания – 220/380 В, 50 Гц; климатическое исполнение «У2».
Условное обозначение: «Механизм МЭП-25000/100-50Р-00К У2».

Пример 5
Механизм электроисполнительный однооборотный фланцевый с номинальным значением момента на выходном валу 250 Нм, с номинальным значением времени хода 63 с, номинальным значением полного хода 0,63 об., с цифровым блоком датчиков БД-1 с аналогово-дискретным выходом; год разработки – 1999; напряжение питания – 220/380 В, 50 Гц; климатическое исполнение «УХЛ2».
Условное обозначение: «Механизм МЭОФ-250/63-0,25ЦА2-99К УХЛ2».

Пример 6
Механизм электроисполнительный однооборотный с номинальным значением момента на выходном валу 630 Нм (максимальным моментом выключения 950 Нм), с номинальным значением времени хода 63 с, с номинальным значением полного хода 0,25 об., с цифровым блоком датчиков БД-1 с сетевым выходом (интерфейс по каналу RS-485); год разработки – 1992; напряжение питания – 220/380 В, 50 Гц; климатическое исполнение «У1».
Условное обозначение: «Механизм МЭО-630(950)/63-0,25ЦС2-10К УХЛ2» (работает только с ПБР-ИМ-БД – заказывается отдельно).

Пример 7
Механизм электроисполнительный однооборотный фланцевый с номинальным значением момента на выходном валу 2500 Нм, с номинальным значением времени хода 63 с, с номинальным значением полного хода 0,63 об., с контроллером исполнительного механизма КИМ1 с функцией дискретного управления ЕД, с аналогово-дискретным выходом (4-20 мА); год разработки – 2007; напряжение питания – 220/380 В, 50 Гц; климатическое исполнение «УХЛ2».
Условное обозначение: «Механизм МЭОФ-2500/63-0,25ЕД-07К УХЛ2».

Пример 8
Механизм электроисполнительный однооборотный фланцевый с номинальным значением момента на выходном валу 1600 Нм (максимальный момент выключения 2400 Нм), с номинальным значением времени хода 63 с, с номинальным значением полного хода 0,25 об., с цифровым блоком сигнализации положения БСПЦ-IICT6 опции А и с напряжением питания 220 В, подгруппа взрывозащищенного оборудования IICT4; год разработки – 2009, напряжение питания 380 В, 50 Гц; климатическое исполнение «У2».
Условное обозначение: «Механизм МЭОФ-1600(2400)/63-0,25ЦА-IICT4-09 У2».

Пример 9
Привод многооборотный исполнением В20, с максимальным крутящим моментом 630 Нм, с частотой вращения выходного вала 24 об./мин, с максимальным числом оборотов выходного вала, необходимых для закрытия (открытия) арматуры 216 об., с блоком сигнализации положения или контроллера исполнительного механизма М, с пультом местного управления, степень защиты IP67.
Условное обозначение: ПЭМ–В20 630 24 216 М П IP67.

Пример 10
Привод многооборотный исполнением В с максимальным крутящим моментом 1500 Нм с частотой вращения выходного вала 25 об/мин., с контроллером исполнительного механизма КИМ3, подгруппа взрывозащищенного оборудования IICT4, 11 – модификация редуктора, климатическое исполнение УХЛ1.
Условное обозначение: ПЭМ-В1500-25-Е3Д00-IICT4-11 УХЛ1.

МЭО-6,3

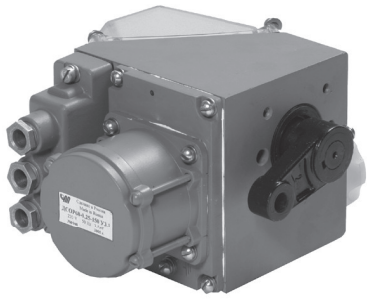

ИСПОЛНЕНИЯ	Номинальный крутящий момент на выходном валу, Нм	Номинальное время полного хода выходного вала, с	Номинальный полный ход выходного вала, об.	Напряжение (частота питания)	Потребляемая мощность, не более, Вт	Масса, не более, кг	Тип электродвигателя
МЭО-6,3-99							
БКВ							
МЭО-6,3/12,5-0,25Х-99*	6,3	12,5	0,25	220, 230, 240 В (50 Гц); 220 В (60 Гц)	40	4	ДСОР68-0,25
МЭО-12,5/25-0,25Х-99*	12,5	25					
МЭО-16/30-0,25Х-99*	16	30					
МЭО-25/63-0,25Х-99*	25	63					ДСОР68-0,16

Климатическое исполнение:
У2 – для работы при температурах -40 до +50 °С и относительной влажности воздуха до 100% без конденсации влаги при t = 25 °С.
У3.1 - для работы при температурах от -10 до +50 °С и относительной влажности воздуха до 98% без конденсации влаги при t = 25 °С;
Т3 - для работы при температурах от -10 до +50 °С и относительной влажности воздуха до 98% без конденсации влаги при t = 35 °С.
Степень защиты: IP54.
Тип блока сигнализации положения: БКВ.
Тип внешнего управляющего устройства при бесконтактном управлении: ПБР-2И, ПБР-2ИК, ПБР-2ИМ, ПБР-2М1.

ГАБАРИТНЫЕ И ПРИСОЕДИНИТЕЛЬНЫЕ РАЗМЕРЫ

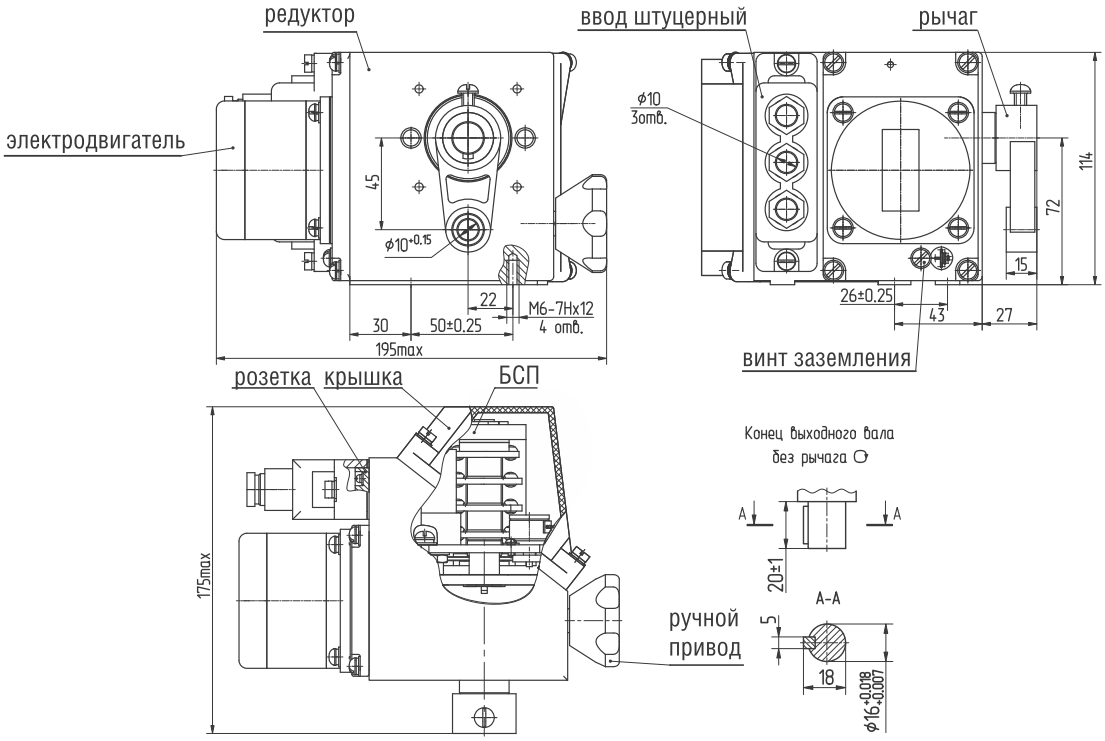

* При частоте питания 60 Гц время полного хода выходного вала электропривода уменьшается в 1,2 раза.

АБС Электро
Электрические механизмы и приводы
www.abs-zeim.ru

МЭО-40

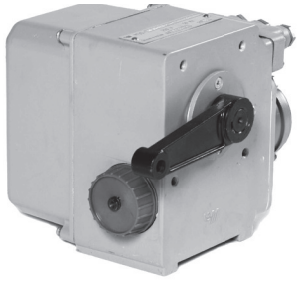

ИСПОЛНЕНИЯ	Номинальный крутящий момент на выходном валу, Нм	Номинальное время полного хода выходного вала, с	Номинальный полный ход выходного вала, об.	Напряжение (частота питания)	Потребляемая мощность, не более, Вт	Масса, не более, кг	Тип электродвигателя
МЭО-40(-Ц)-01(К)							
МЭО-6,3/10-0,25Х-01	6,3	10	0,25	220, 230, 240 В (50 Гц)	60	7	ДСОР68-0,25
МЭО-6,3/25-0,63Х-01		25	0,63				
МЭО-6,3/8-0,25Х-01		8	0,25	220 В (60 Гц)			
МЭО-6,3/20-0,63Х-01		20	0,63				
МЭО-16/25-0,25Х-01	16	25	0,25	220, 230, 240 В (50 Гц)	60		ДСОР68-0,25
МЭО-16/63-0,25Х-01		63			50		ДСОР68-0,16
МЭО-16/63-0,63Х-01		63	0,63		60		ДСОР68-0,25
МЭО-16/160-0,63Х-01		160			50		ДСОР68-0,16
МЭО-16/20-0,25Х-01		20	0,25	220 В (60 Гц)	60		ДСОР68-0,25
МЭО-16/50-0,25Х-01		50			50		ДСОР68-0,16
МЭО-16/50-0,63Х-01			0,63		60		ДСОР68-0,25
МЭО-16/130-0,63Х-01		130			50		ДСОР68-0,16
МЭО-40/63-0,25Х-01	40	63	0,25	220, 230, 240 В (50 Гц)	60		ДСОР68-0,25
МЭО-40/160-0,63Х-01		160	0,63				
МЭО-40/50-0,63Х-01		50		220 В (60 Гц)	60		ДСОР68-0,25
МЭО-40/130-0,63Х-01		130					
МЭО-40/63-0,25Х-01К		63	0,25	380, 400 или 415 В (50 Гц)	60	8	ДСТР68-0,25
МЭО-40/160-0,63Х-01К		160	0,63				
МЭО-40/50-0,25Х-01К		50	0,25				
МЭО-40/130-0,63Х-01К		130	0,63				
МЭО-40(-Ц)-90							
МЭО-16/25-0,25Х-90	16	25	0,25	220, 230, 240 В (50 Гц)	50	8	ДСОР110-1,0-60
МЭО-16/63-0,63Х-90		63	0,63				
МЭО-16/63-0,25Х-90			0,25				
МЭО-16/160-0,63Х-90		160	0,63				
МЭО-16/50-0,25Х-90		50	0,25	220 В (60 Гц)			
МЭО-16/125-0,63Х-90		125	0,63				
МЭО-40/63-0,25Х-90	40	63	0,25	220, 230, 240 В (50 Гц)			
МЭО-40/160-0,63Х-90		160	0,63				
МЭО-40/50-0,25Х-90		50	0,25	220 В (60 Гц)			
МЭО-40/125-0,63Х-90		125	0,63				
МЭО-40(-Ц)-93							
МЭО-16/10-0,25Х-93	16	10	0,25	220, 230, 240 В (50 Гц)	120	8	ДСОР110-1,0-136
МЭО-16/25-0,63Х-93		25	0,63				
МЭО-16/8-0,25Х-93		8	0,25	220 В (60 Гц)	140		
МЭО-16/20-0,63Х-93		20	0,63				
МЭО-40/25-0,25Х-93	40	25	0,25	220, 230, 240 В (50 Гц)	120		
МЭО-40/63-0,63Х-93		63	0,63				
МЭО-40/20-0,25Х-93		20	0,25	220 В (60 Гц)	140		
МЭО-40/50-0,63Х-93		50	0,63				

БД-1 (БСПИ, БСПР, БКВ, БСПТ)

Климатическое исполнение:
У2 (**У3** - для МЭО-40-90(93) – для работы при температурах от -40 до +50 °С и относительной влажности воздуха до 100% с конденсацией влаги при t = 25 °С;
Т2 (**Т3** - для МЭО-40-90(93) – для работы при температурах от -10 до +50 °С и относительной влажности воздуха до 100% с конденсацией влаги при t = 35 °С.
Степень защиты: IP54 (IP67 – опция).
Тип блока сигнализации положения: БД-1, БСПТ, БСПИ, БСПР, БКВ.
Тип внешнего управляющего устройства при бесконтактном управлении: ПБР-2И; ПБР-3И; ПБР-2ИК; ПБР-3ИК; ПБР-2ИМ; ПБР-2М1.

МЭО-40

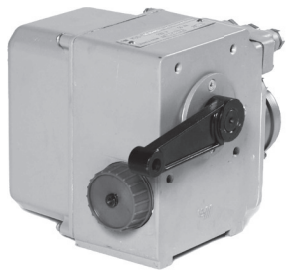

ИСПОЛНЕНИЯ	Номинальный крутящий момент на выходном валу, Нм	Номинальное время полного хода выходного вала, с	Номинальный полный ход выходного вала, об.	Напряжение (частота питания)	Потребляемая мощность, не более, Вт	Масса, не более, кг	Тип электродвигателя
БД-1 (БСПИ, БСПР, БКВ, БСПТ)							
МЭО-40(-Ц)-99К							
МЭО-16/10-0,25Х-99К	16	10	0,25	380, 400 или 415 В (50 Гц)	110	8	ДСТР110-0,6
МЭО-16/25-0,63Х-99К		25	0,63				
МЭО-16/8-0,25Х-99К		8	0,25	380 В (60 Гц)	130		ДСТР110-0,6
МЭО-16/20-0,63Х-99К		20	0,63				
МЭО-40/8-0,25Х-99К	40	8	0,25		170	9	ДСТР110-1,6
МЭО-40/20-0,25Х-99К		20			130	8	ДСТР110-1,0
МЭО-40/20-0,63Х-99К			0,63		170	9	ДСТР110-1,6
МЭО-40/50-0,63Х-99К		50			130	8	ДСТР110-1,0
МЭО-40/10-0,25Х-99К		10	0,25	380, 400 или 415 В (50 Гц)	140	9	ДСТР110-1,6
МЭО-40/25-0,25Х-99К		25			110	8	ДСТР110-0,6
МЭО-40/25-0,63Х-99К			0,63		140	9	ДСТР110-1,6
МЭО-40/63-0,63Х-99К		63			110	8	ДСТР110-0,6
КИМ1							**ИНТЕЛЛЕКТУАЛЬНЫЙ**
МЭО-40-Е-07(К)							
МЭО-6,3/10-0,25ЕХ-07	6,3	10	0,25	220 В (50 Гц)	60	8	ДСОР68-0,25
МЭО-6,3/25-0,63ЕХ-07		25	0,63				
МЭО-16/10-0,25ЕХ-07	16	10	0,25		120	9	ДСОР110-1,0
МЭО-16/25-0,25ЕХ-07		25	0,25		60	8	ДСОР68-0,25
МЭО-16/25-0,63ЕХ-07		25	0,63		120	9	ДСОР110-1,0
МЭО-16/63-0,25ЕХ-07		63	0,25		50	8	ДСОР68-0,16
МЭО-16/63-0,63ЕХ-07		63	0,63		60		ДСОР68-0,25
МЭО-16/160-0,63ЕХ-07		160	0,63		50		ДСОР68-0,16
МЭО-16/10-0,25ЕХ-07К		10	0,25	380 В (50 Гц)	95	9	ДСТР110-0,6
МЭО-16/25-0,63ЕХ-07К		25	0,63				
МЭО-40/25-0,25ЕХ-07	40	25	0,25	220 В (50 Гц)	120	9	ДСОР110-1,0
МЭО-40/63-0,25ЕХ-07		63	0,25		60	8	ДСОР68-0,25
МЭО-40/63-0,63ЕХ-07		63	0,63		120	9	ДСОР110-1,0
МЭО-40/160-0,63ЕХ-07		160	0,63		60	8	ДСОР68-0,25
МЭО-40/10-0,25ЕХ-07К		10	0,25	380 В (50 Гц)	160	10	ДСТР110-1,6
МЭО-40/25-0,25ЕХ-07К		25			110	9	ДСТР110-1,0
МЭО-40/25-0,63ЕХ-07К			0,63		160	10	ДСТР110-1,6
МЭО-40/63-0,25ЕХ-07К		63	0,25		60	9	ДСТР68-0,25
МЭО-40/63-0,63ЕХ-07К			0,63		110	9	ДСТР110-1,0
МЭО-40/160-0,63ЕХ-07К		160			60	9	ДСТР68-0,25

Климатическое исполнение:
У2, У3 - для работы при температурах от -40 до +50 °С и относительной влажности воздуха до 100% с конденсацией влаги при t = 25 °С;
Т2 - для работы при температурах от -10 до +50 °С и относительной влажности воздуха до 100% с конденсацией влаги при t = 35 °С;
Т3 - для работы при температурах от -10 до +50 °С и относительной влажности воздуха до 98% без конденсацией влаги при t = 35 °С.
Степень защиты: IP54.
Тип блока сигнализации положения: БСПТ, БД-1, БСПИ, БСПР, БКВ или КИМ1.
Тип внешнего управляющего устройства при бесконтактном управлении: ПБР-3И, ПБР-3А или КИМ1.

ГАБАРИТНЫЕ И ПРИСОЕДИНИТЕЛЬНЫЕ РАЗМЕРЫ

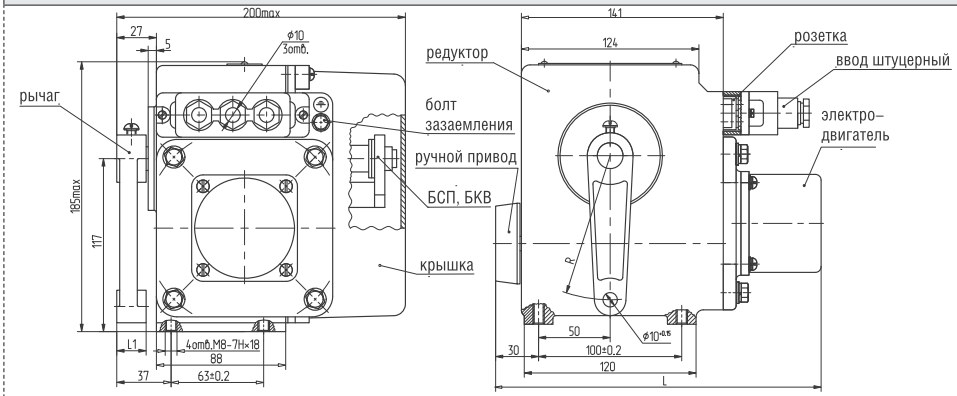

Обозначение	R1, мм	L1, мм	L, мм
МЭО-16/25-0,25Х-01 МЭО-16/63-0,63Х-01 МЭО-40-01	100	20	230
МЭО-16/63-0,25Х-01 МЭО-16/160-0,63Х-01 МЭО-6,3/10-0,25Х-01 МЭО-6,3/25-0,63Х-01	45	15	230
МЭО-93	100	20	237
МЭО-16/25-0,63Х-99К МЭО-40/63-0,63Х-99К	100	20	235
МЭО-40/25-0,63Х-99К	100	20	245

МЭО-250

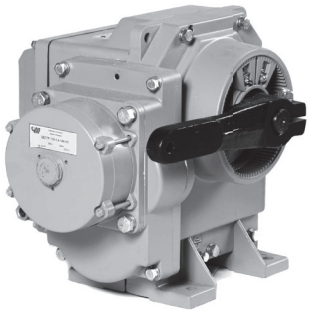

ИСПОЛНЕНИЯ	Номинальный крутящий момент на выходном валу, Нм	Номинальное время полного хода выходного вала, с	Номинальный полный ход выходного вала, об.	Напряжение (частота питания)	Потребляемая мощность, не более, Вт	Масса, не более, кг	Тип электродвигателя
БД-1 (БСПИ, БСПР, БКВ, БСПТ)							
МЭО-250(-Ц)-99(К)							
МЭО-40/10-0,25Х-99	40	10	0,25	220, 230, 240 В (50 Гц) и 220 В (60 Гц)	260	27	ЗДСОР135-1,6
МЭО-40/25-0,63Х-99		25	0,63				
МЭО-100/10-0,25Х-99	100	10	0,25		400	29	ЗДСОР135-4,0
МЭО-100/25-0,63Х-99		25	0,63		420		
МЭО-100/25-0,25Х-99			0,25		260	27	ЗДСОР135-1,6
МЭО-100/63-0,63Х-99		63	0,63		280		
МЭО-100/10-0,25Х-99К		10	0,25	380, 400, 415 В (50 Гц) или 380 В (60 Гц)	260	28	ЗДСТР135-4,0
МЭО-100/25-0,63Х-99К		25	0,63				
МЭО-100/25-0,25Х-99К		25	0,25		200		ЗДСТР135-1,6
МЭО-100/63-0,63Х-99К		63	0,63				
МЭО-250/25-0,25Х-99	250	25	0,25	220, 230, 240 В (50 Гц) и 220 В (60 Гц)	400	29	ЗДСОР135-4,0
МЭО-250/63-0,63Х-99		63	0,63				
МЭО-250/63-0,25Х-99		63	0,25		260	27	ЗДСОР135-1,6
МЭО-250/160-0,63Х-99		160	0,63				
МЭО-250/25-0,25Х-99К		25	0,25	380, 400, 415 В (50 Гц) или 380 В (60 Гц)	260	28	ЗДСТР135-4,0
МЭО-250/63-0,63Х-99К		63	0,63				
МЭО-250/63-0,25Х-99К		63	0,25		200		ЗДСТР135-1,6
МЭО-250/160-0,63Х-99К		160	0,63				
МЭО-250(-Ц)-87Б							
МЭО-40/10-0,25Х-87Б	40	10	0,25	220/380, 230/400, 240/415 В (50 Гц) и 220/380 В (60 Гц)	260	27,5	ЗДСТР135-1,6
МЭО-40/25-0,63Х-87Б		25	0,63				
МЭО-100/10-0,25Х-87Б	100	10	0,25		430	29,5	ЗДСТР135-4,0
МЭО-100/25-0,63Х-87Б		25	0,63				
МЭО-100/25-0,25Х-87Б		25	0,25		260	27,5	ЗДСТР135-1,6
МЭО-100/63-0,63Х-87Б		63	0,63				
МЭО-250/25-0,25Х-87Б	250	25	0,25		430	29,5	ЗДСТР135-4,0
МЭО-250/63-0,63Х-87Б		63	0,63				
МЭО-250/63-0,25Х-87Б		63	0,25		260	28	ЗДСТР135-1,6
МЭО-250/160-0,63Х-87Б		160	0,63				

Климатическое исполнение:
У2 - для работы при температурах от -40 до +50 °С и относительной влажности воздуха до 100% с конденсацией влаги при t = 25 °С;
Т2 - для работы при температурах от -10 до +50 °С и относительной влажности воздуха до 100% с конденсацией влаги при t = 35 °С.
Степень защиты: IP54.
Тип блока сигнализации положения: БД-1, БСПТ, БСПИ, БСПР, БКВ.
Тип внешнего управляющего устройства при бесконтактном управлении: ПБР-ИМ, ПБР-И, ПБР-М1, ПБР-3А.

ГАБАРИТНЫЕ И ПРИСОЕДИНИТЕЛЬНЫЕ РАЗМЕРЫ

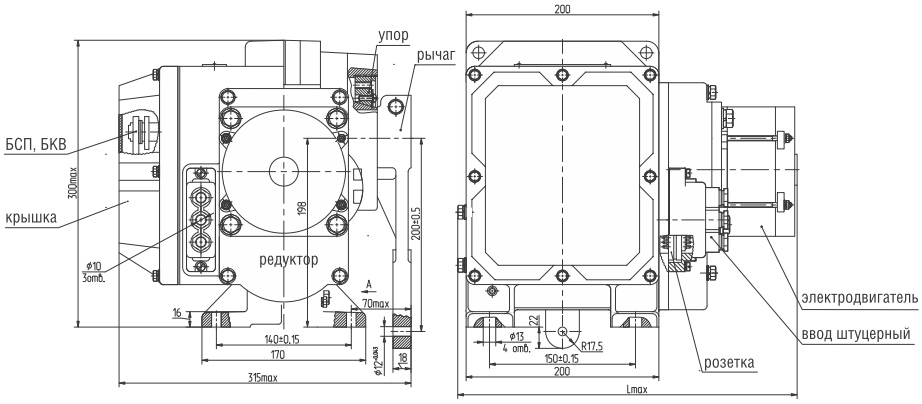

Обозначение	Lmax, мм
МЭО-40/10-0,25Х-99; МЭО-100/25-0,25Х-99; МЭО-100/25-0,63Х-99; МЭО-100/63-0,63Х-99 МЭО-250/63-0,25Х-99; МЭО-250/160-0,25Х-99 МЭО-100/25-0,25Х-99К; МЭО-100/63-0,63Х-99К МЭО-250/63-0,25Х-99К; МЭО-100/25-0,25Х-07К МЭО-100/63-0,63Х-07К; МЭО-250/63-0,25Х-07К	345
МЭО-250/160-0,25Х-99К; МЭО-100/10-0,25Х-99К; МЭО-100/25-0,63Х-99К; МЭО-250/25-0,25Х-99К; МЭО-250/63-0,63Х-99К; МЭО-250/160-0,25Х-07К; МЭО-100/10-0,25Х-07К; МЭО-100/25-0,63Х-07К МЭО-250/25-0,25Х-07К; МЭО-250/63-0,63Х-07К МЭО-250-87Б	370

МЭО-250

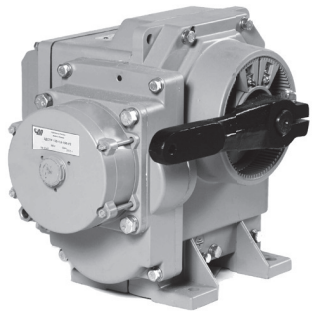

ИСПОЛНЕНИЯ	Номинальный крутящий момент на выходном валу, Нм	Номинальное время полного хода выходного вала, с	Номинальный полный ход выходного вала, об.	Напряжение (частота питания)	Потребляемая мощность, не более, Вт	Масса, не более, кг	Тип электродвигателя
МЭО-250-Е-07К							
МЭО-100/10-0,25ЕХ-07К	100	10	0,25	380 В (50 Гц)	280	29	ЗДСТР135-4,0
МЭО-100/25-0,63ЕХ-07К		25	0,63				
МЭО-100/25-0,25ЕХ-07К			0,25		220	28	ЗДСТР135-1,6
МЭО-100/63-0,63ЕХ-07К		63	0,63				
МЭО-250/25-0,25ЕХ-07К	250	25	0,25		280	29	ЗДСТР135-4,0
МЭО-250/63-0,63ЕХ-07К		63	0,63				
МЭО-250/63-0,25ЕХ-07К			0,25		220		ЗДСТР135-1,6
МЭО-250/160-0,63ЕХ-07К		160	0,63				

КИМ1 | ИНТЕЛЛЕКТУАЛЬНЫЙ

Климатическое исполнение:
У2 - для работы при температурах от -40 до +50 °С и относительной влажности воздуха до 100% с конденсацией влаги при t = 25 °С;
Т2 - для работы при температурах от -10 до +50 °С и относительной влажности воздуха до 100% с конденсацией влаги при t = 35 °С.
Степень защиты: IP54.
Контроллер: КИМ1.

ГАБАРИТНЫЕ И ПРИСОЕДИНИТЕЛЬНЫЕ РАЗМЕРЫ

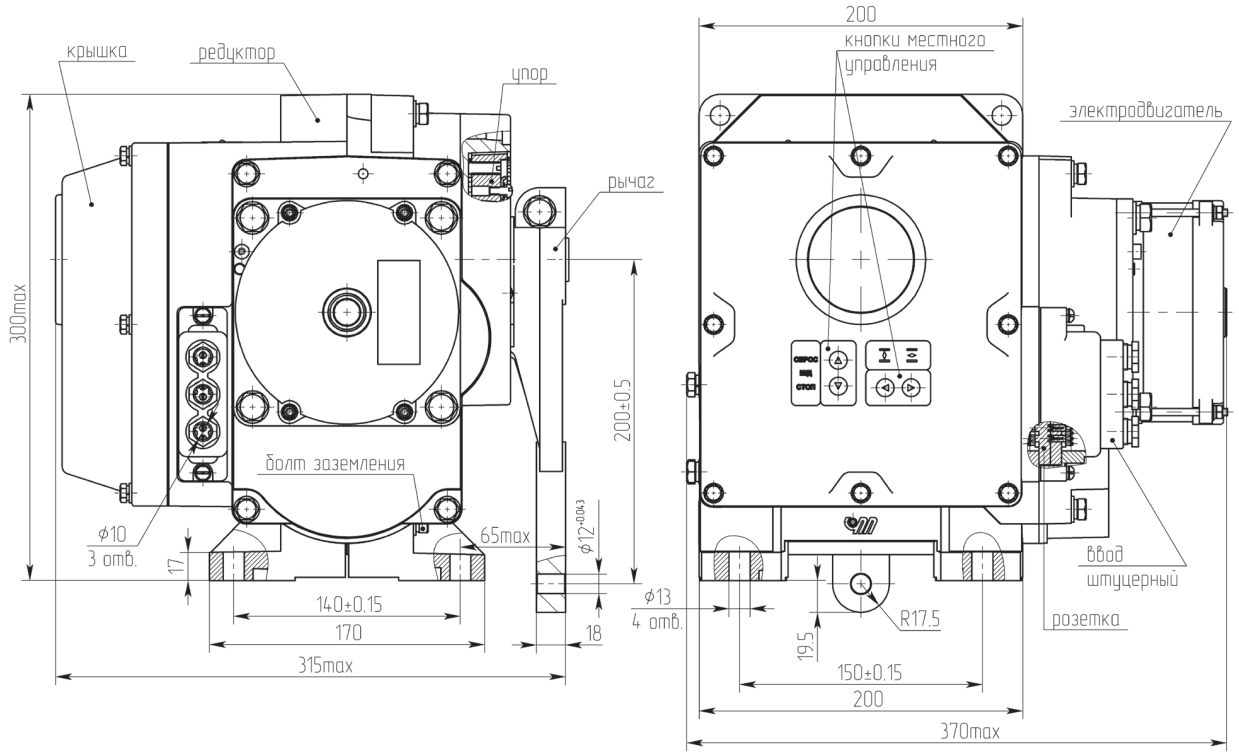

АБС Электро
Электрические механизмы и приводы
www.abs-zeim.ru

МЭО-630, МЭО-1600

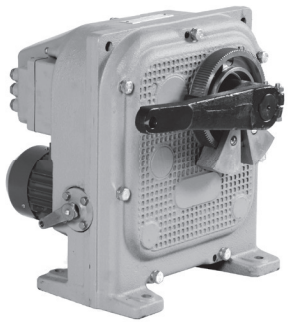

	ИСПОЛНЕНИЯ	Номинальный крутящий момент на выходном валу, Нм	Номинальное время полного хода выходного вала, с	Номинальный полный ход выходного вала, об.	Напряжение (частота питания)	Потребляемая мощность, не более, Вт	Масса, не более, кг	Тип электродвигателя	
БД-1 (БСПИ, БСПР, БСПТ)	**МЭО-630(-Ц)-92К(Б), МЭО-1600(-Ц)-92К(Б)**								
	МЭО-250/10-0,25Х-92К(Б)	250	10	0,25	220/380, 230/400, 240/415 В (50 Гц); 220/380 В (60 Гц)	220	74	АИР56А4	
	МЭО-250/25-0,63Х-92К(Б)		25	0,63					
	МЭО-630/25-0,25Х-92К(Б)	630	25	0,25					
	МЭО-630/63-0,25Х-92К(Б)		63	0,25					
	МЭО-630/63-0,63Х-92К(Б)			0,63					
	МЭО-630/160-0,63Х-92К(Б)		160	0,63					
	МЭО-630/10-0,25Х-92К(Б)		10	0,25				АИР63А4	
	МЭО-630/25-0,63Х-92К(Б)		25	0,63		320	135	АИР56В4	
	МЭО-1600/25-0,25Х-92К(Б)	1600	25	0,25					
	МЭО-1600/63-0,63Х-92К(Б)		63	0,63					
	МЭО-1600/63-0,25Х-92К(Б)		63	0,25		220		АИР56А4	
	МЭО-1600/160-0,63Х-92К(Б)		160	0,63					
КИМ1	**МЭО-630-Е-07К, МЭО-1600-Е-07К**								**ИНТЕЛЛЕКТУАЛЬНЫЙ**
	МЭО-250/10-0,25ЕХ-07К	250	10	0,25	220/380, 230/400, 240/415 В (50 Гц); 220/380 В (60 Гц)	220	75	АИР56А4	
	МЭО-250/25-0,63ЕХ-07К		25	0,63					
	МЭО-630/25-0,25ЕХ-07К	630	25	0,25				АИР56А4	
	МЭО-630/63-0,25ЕХ-07К		63	0,25					
	МЭО-630/63-0,63ЕХ-07К			0,63					
	МЭО-630/160-0,63ЕХ-07К		160	0,63					
	МЭО-630/10-0,25ЕХ-07К	630	10	0,25		320	136	АИР 56В4	
	МЭО-630/25-0,63ЕХ-07К		25	0,63					
	МЭО-1600/25-0,25ЕХ-07К	1600	25	0,25				АИР 56В4	
	МЭО-1600/63-0,63ЕХ-07К		63	0,63					
	МЭО-1600/63-0,25ЕХ-07К			0,25		220		АИР 56А4	
	МЭО-1600/160-0,63ЕХ-07К		160	0,63					

Климатическое исполнение:
У2 - для работы при температурах от -40 до +50 °С и относительной влажности воздуха до 100% без конденсации влаги при t = 35 °С;
Т2 - для работы при температурах от -10 до +50 °С и относительной влажности воздуха до 100% с конденсацией влаги при t = 35 °С.
Степень защиты: IP54.
Тип блока сигнализации положения: БД-1, БСПТ-10АМ, БСПР, БСПИ или КИМ1.
Тип внешнего управляющего устройства при бесконтактном управлении: ПБР-3А или КИМ1.

МЭО-630, МЭО-1600

ГАБАРИТНЫЕ И ПРИСОЕДИНИТЕЛЬНЫЕ РАЗМЕРЫ

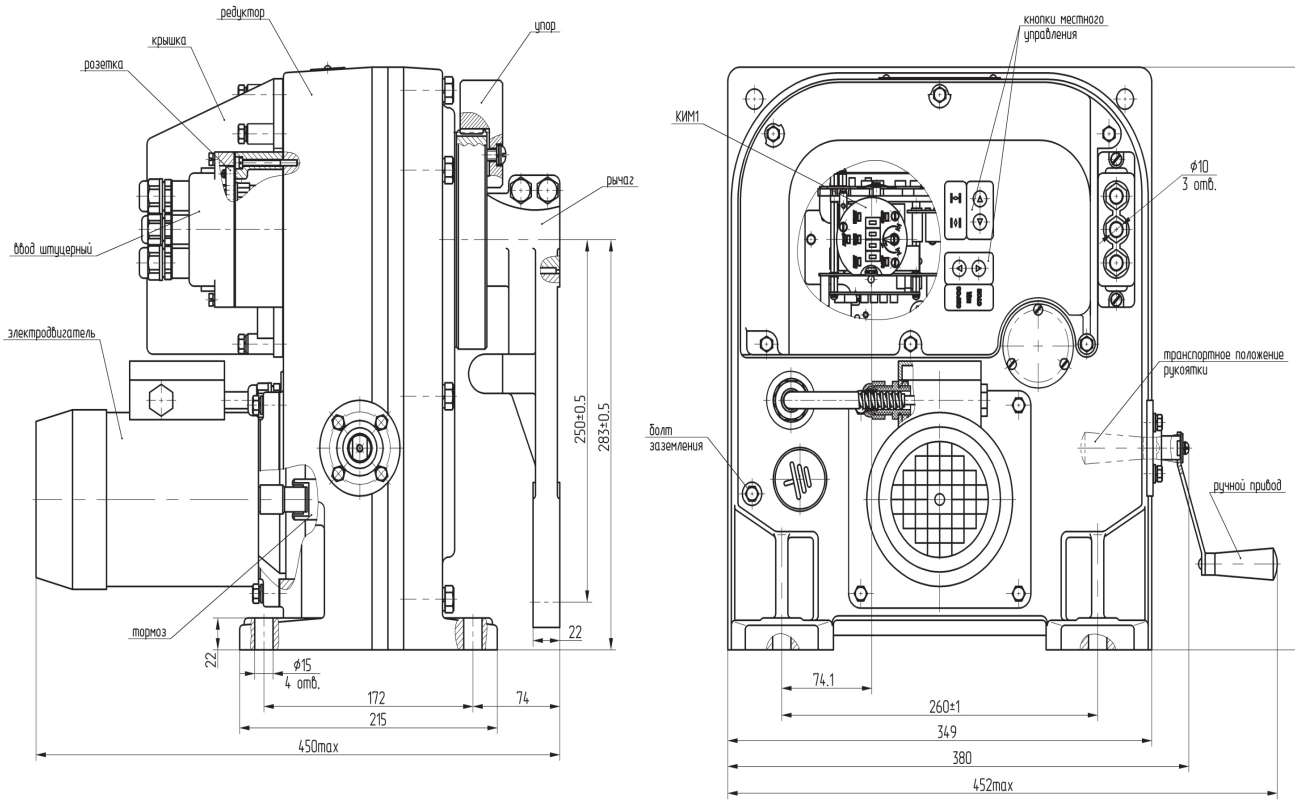

МЭО-630

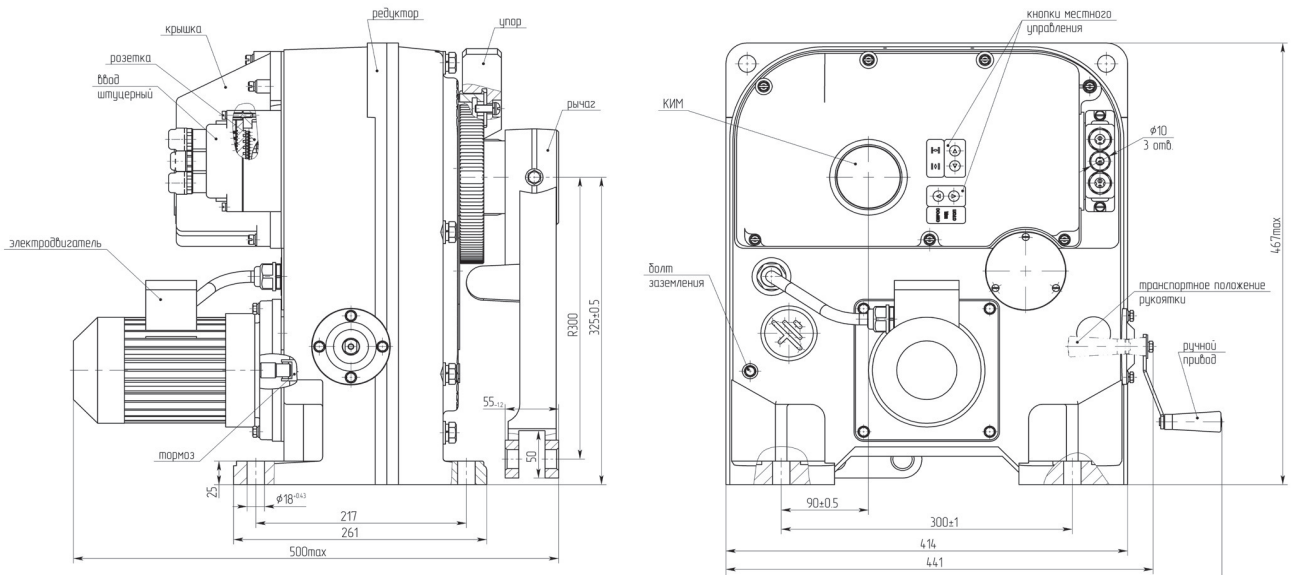

МЭО-1600

АБС Электро
Электрические механизмы и приводы
www.abs-zeim.ru

МЭО-630, МЭО-1600

ИСПОЛНЕНИЯ	Номинальный крутящий момент на выходном валу, Нм	Максимальный момент выключения, Нм	Номинальное время полного хода выходного вала, с	Номинальный полный ход выходного вала, об.	Напряжение (частота питания)	Потребляемая мощность, не более, Вт	Масса, не более, кг	Тип электродвигателя
БД-2								
МЭО-630-Ц-08К								
МЭО-250(375)/10-0,25ЦХХ-08К	250	375	10	0,25	380 В (50 Гц)	220	70	АИР56А4
МЭО-250(375)/25-0,63ЦХХ-08К			25	0,63				
МЭО-630(950)/10-0,25ЦХХ-08К	630	950	10	0,25		320	70	АИР56В4
МЭО-630(950)/25-0,25ЦХХ-08К			25			220		АИР56А4
МЭО-630(950)/25-0,63ЦХХ-08К				0,63		320		АИР56В4
МЭО-630(950)/63-0,25ЦХХ-08К			63	0,25		220		АИР56А4
МЭО-630(950)/63-0,63ЦХХ-08К				0,63				
МЭО-630(950)/160-0,63ЦХХ-08К			160					
МЭО-1000(1500)/10-0,25ЦХХ-08К	1000	1500	10	0,25		450	75	ДАТ56С4
МЭО-1000(1500)/25-0,63ЦХХ-08К			25	0,63				
МЭО-1000(1500)/25-0,25ЦХХ-08К				0,25		220	70	АИР56А4
МЭО-1000(1500)/63-0,63ЦХХ-08К			63	0,63				
МЭО-1600(2400)/25-0,25ЦХХ-08К	1600	2400	25	0,25		320	70	АИР56В4
МЭО-1600(2400)/63-0,25ЦХХ-08К			63			220	75	АИР56А4
МЭО-1600(2400)/63-0,63ЦХХ-08К				0,63		320		АИР56В4
МЭО-1600(2400)/160-0,63ЦХХ-08К			160			220		АИР56А4
КИМ2								
МЭО-630-Е2-08К								
МЭО-250(380)/10-0,25Е2ХХХ-08К	250	380	10	0,25	380 В (50 Гц)	230	77	ДАТ56А4
МЭО-250(380)/25-0,63Е2ХХХ-08К			25	0,63				
МЭО-630(950)/10-0,25Е2ХХХ-08К	630	950	10	0,25		330	85	ДАТ56В4
МЭО-630(950)/25-0,63Е2ХХХ-08К			25	0,63				
МЭО-630(950)/25-0,25Е2ХХХ-08К				0,25		230	77	ДАТ56А4
МЭО-630(950)/63-0,63Е2ХХХ-08К			63	0,63				
МЭО-630(950)/63-0,25Е2ХХХ-08К				0,25				
МЭО-630(950)/160-0,63Е2ХХХ-08К			160	0,63				
МЭО-1000(1500)/10-0,25Е2ХХХ-08К	1000	1500	10	0,25		460	85	ДАТ56С4
МЭО-1000(1500)/25-0,63Е2ХХХ-08К			25	0,63				
МЭО-1000(1500)/25-0,25Е2ХХХ-08К			25	0,25		230		ДАТ56А4
МЭО-1000(1500)/63-0,63Е2ХХХ-08К			63	0,63				
МЭО-1000(1500)/63-0,25Е2ХХХ-08К			63	0,25				ДАТ56А4
МЭО-1000(1500)/160-0,63Е2ХХХ-08К			160	0,63				
МЭО-1600(2400)/25-0,25Е2ХХХ-08К	1600	2400	25	0,25		330	85	ДАТ56В4
МЭО-1600(2400)/63-0,63Е2ХХХ-08К			63	0,63				
МЭО-1600(2400)/63-0,25Е2ХХХ-08К				0,25		230		ДАТ56А4
МЭО-1600(2400)/160-0,63Е2ХХХ-08К			160	0,63				

ИНТЕЛЛЕКТУАЛЬНЫЙ

Климатическое исполнение:
У2 - для работы при температурах от -40 до +50 °С и относительной влажности воздуха до 100% с конденсацией влаги при t = 25 °С;
Т2 - для работы при температурах от -10 до +50 °С и относительной влажности воздуха до 100% с конденсацией влаги при t = 35 °С.
Степень защиты: IP54, IP65.**Тип блока сигнализации положения:** БД-2 или КИМ2.
Тип внешнего управляющего устройства при бесконтактном управлении: ПБР-3И, ПБР-3ИМ, ПБР-3ИМ-БД или КИМ2.

ГАБАРИТНЫЕ И ПРИСОЕДИНИТЕЛЬНЫЕ РАЗМЕРЫ

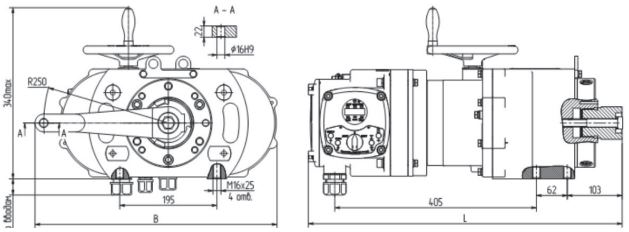

МЭО-630

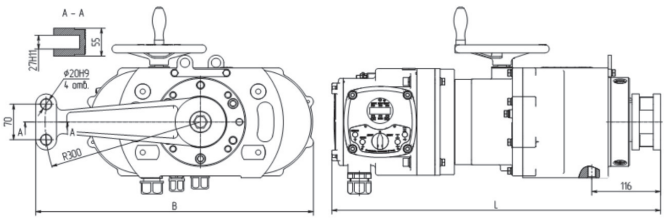

МЭО-1600

Обозначение	L, мм	B, мм
МЭО-250 (-630)-Ц-08К	570	490
МЭО-250 (-630)-Е2-08К	630	
МЭО-1000 (-1600)-Ц-08К	580	540
МЭО-1000 (-1600)-Е2-08К	640	

МЭО-4000

ИСПОЛНЕНИЯ	Номинальный крутящий момент на выходном валу, Нм	Максимальный момент выключения, Нм	Номинальное время полного хода выходного вала, с	Номинальный полный ход выходного вала, об.	Напряжение (частота питания)	Потребляемая мощность, не более, Вт	Масса, не более, кг	Тип электродвигателя
БД-2								
МЭО-4000-Ц-09К								
МЭО-2000(3000)/25-0,25ЦХХ-09К	2000	3000	25	0,25	380 В (50 Гц)	320	110	АИР56В4
МЭО-2000(3000)/63-0,63ЦХХ-09К			63	0,63				
МЭО-2000(3000)/63-0,25ЦХХ-09К				0,25		220		АИР56А4
МЭО-2000(3000)/160-0,63ЦХХ-09К			160	0,63				
МЭО-2500(3750)/63-0,25ЦХХ-09К	2500	3750	63	0,25		320		АИР 56В4
МЭО-2500(3750)/160-0,63ЦХХ-09К			160	0,63				
МЭО-4000(6000)/63-0,25ЦХХ-09К	4000	6000	63	0,25		320		АИР 56В4
МЭО-4000(6000)/160-0,63ЦХХ-09К			160	0,63				
КИМ2								
МЭО-4000-Е2-09К								
МЭО-2000(3000)/25-0,25Е2ХХХ-09К	2000	3000	25	0,25	380 В (50 Гц)	460	115	ДАТ56С4 (У2)
МЭО-2000(3000)/63-0,63Е2ХХХ-09К			63	0,63				
МЭО-2000(3000)/63-0,25Е2ХХХ-09К				0,25		230		ДАТ56А4 (У2)
МЭО-2000(3000)/160-0,63Е2ХХХ-09К			160	0,63				
МЭО-2500(3750)/63-0,25Е2ХХХ-09К	2500	3750	63	0,25		230		ДАТ56А4 (У2)
МЭО-2500(3750)/160-0,63Е2ХХХ-09К			160	0,63				
МЭО-4000(6000)/63-0,25Е2ХХХ-09К	4000	6000	63	0,25		330		ДАТ56В4 (У2)
МЭО-4000(6000)/160-0,63Е2ХХХ-09К			160	0,63				

ИНТЕЛЛЕКТУАЛЬНЫЙ

Климатическое исполнение:
У2 - для работы при температурах от -40 до +50 °С и относительной влажности воздуха до 100% с конденсацией влаги при t = 25 °С;
Т2 - для работы при температурах от -10 до +50 °С и относительной влажности воздуха до 100% с конденсацией влаги при t = 35 °С.
Степень защиты: IP54, IP65.
Тип блока сигнализации положения: БД-2 или КИМ2.
Тип внешнего управляющего устройства при бесконтактном управлении: ПБР-3И, ПБР-3ИМ, ПБР-3ИМ-БД или КИМ2.

ГАБАРИТНЫЕ И ПРИСОЕДИНИТЕЛЬНЫЕ РАЗМЕРЫ

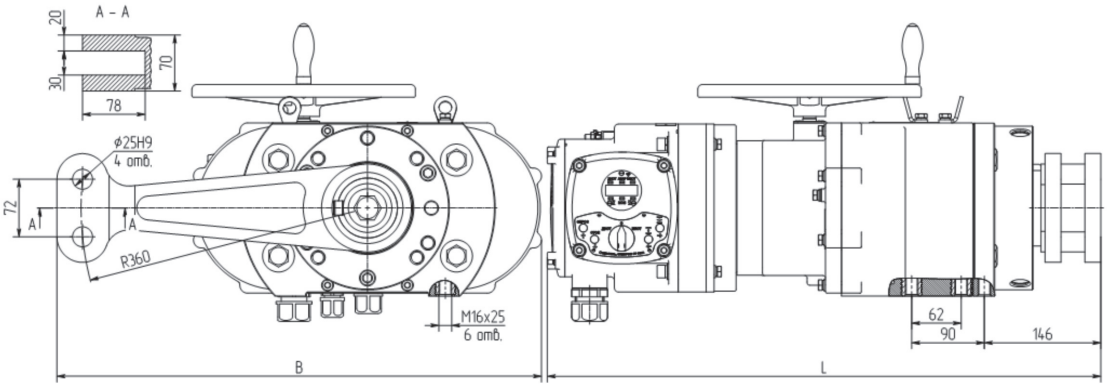

Обозначение	L, мм	B, мм	H, мм
МЭО-Ц-09К	650	620	375
МЭО-Е2-09К	695		

АБС Электро
Электрические механизмы и приводы
www.abs-zeim.ru

МЭО-4000, МЭО-10000

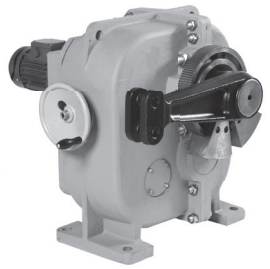

ИСПОЛНЕНИЯ	Номинальный крутящий момент на выходном валу, Нм	Номинальное время полного хода выходного вала, с	Номинальный полный ход выходного вала, об.	Напряжение (частота питания)	Потребляемая мощность, не более, Вт	Масса, не более, кг	Тип электродвигателя
БД-1 **МЭО-4000(-Ц)-97К**							
МЭО-4000/63-0,25Х-97К	4000	63	0,25	220/380 В (50 Гц)	320	270	АИР56В4
МЭО-4000/160-0,63Х-97К		160	0,63				

Климатическое исполнение: У2 - для работы при температурах от -40 до +50 °С и относительной влажности воздуха до 100% с конденсацией влаги при t = 25 °С;
Т2 - для работы при температурах от -10 до +50 °С и относительной влажности воздуха до 100% с конденсацией влаги при t = 35 °С.
Степень защиты: IP54.**Тип блока сигнализации положения:** БСПТ-10АМ, БД-1, БСПИ, БСПР, БКВ.
Тип внешнего управляющего устройства при бесконтактном управлении: ПБР-3И, ПБР-3А, ПБР-3ИК.

ГАБАРИТНЫЕ И ПРИСОЕДИНИТЕЛЬНЫЕ РАЗМЕРЫ

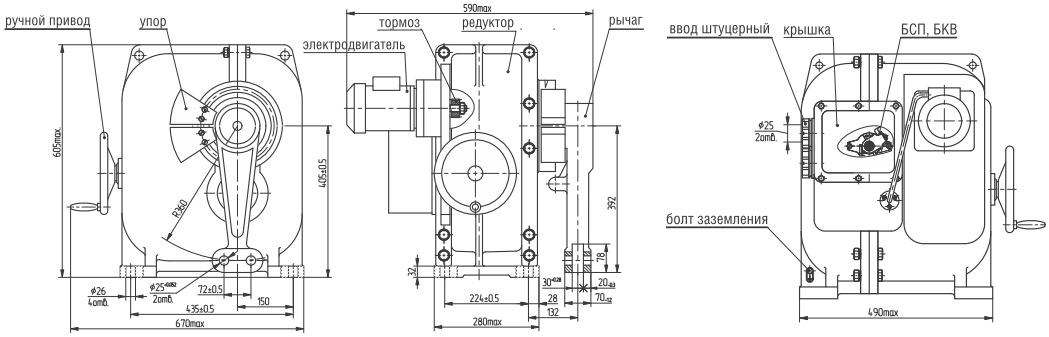

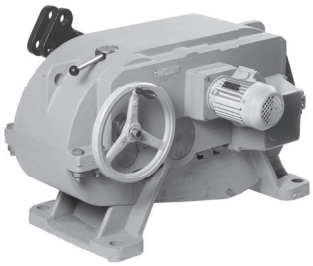

ИСПОЛНЕНИЯ	Номинальный крутящий момент на выходном валу, Нм	Номинальное время полного хода выходного вала, с	Номинальный полный ход выходного вала, об.	Напряжение (частота питания)	Потребляемая мощность, не более, Вт	Масса, не более, кг	Тип электродвигателя
БД-1 **МЭО-10000-97К**							
МЭО-10000/63-0,25Х-97К	10000	63	0,25	220/380 В (50 Гц)	590	580	АИР63В4
МЭО-10000/160-0,63Х-97К		160	0,63				

Климатическое исполнение:
У2 - для работы при температурах от -40 до +50 °С и относительной влажности воздуха до 100% с конденсацией влаги при t = 25 °С;
Т2 - для работы при температурах от -10 до +50 °С и относительной влажности воздуха до 100% с конденсацией влаги при t = 35 °С.
Степень защиты: IP54. **Тип блока сигнализации положения:** БСПТ-10АМ, БСПИ, БСПР, БД-1, БКВ.
Тип внешнего управляющего устройства при бесконтактном управлении: ПБР-3И, ПБР-3А, ПБР-3ИК.

ГАБАРИТНЫЕ И ПРИСОЕДИНИТЕЛЬНЫЕ РАЗМЕРЫ

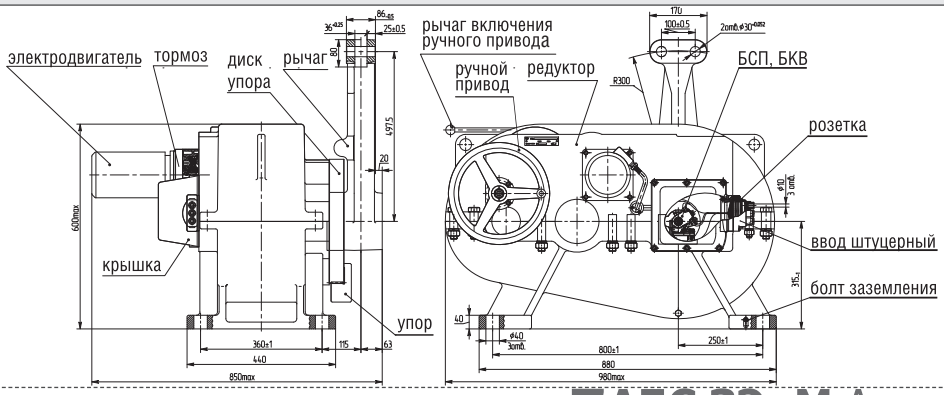

МЭО-40-IIXT4

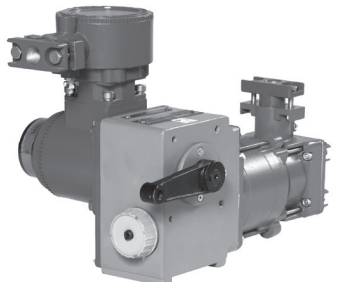

ИСПОЛНЕНИЯ	Номинальный крутящий момент на выходном валу, Нм	Номинальное время полного хода выходного вала, с	Номинальный полный ход выходного вала, об.	Напряжение (частота питания)	Потребляемая мощность, не более, Вт	Масса, не более, кг	Тип электродвигателя
БСПР, БСПМ, БСПТ							
МЭО-40-IIXT4-00							
МЭО-10/10-0,25Х-IIXT4-00	10	10	0,25	380, 400, 415 В (50 Гц) и 380 В (60 Гц)	95	12,5	ДСТР116-0,6
МЭО-10/25-0,63Х-IIXT4-00		25	0,63				
МЭО-16/10-0,25Х-IIXT4-00	16	10	0,25		100	13	ДСТР116-1,0
МЭО-16/25-0,63Х-IIXT4-00		25	0,63				
МЭО-32/15-0,25Х-IIXT4-00	32	15	0,25				ДСТР116-1,0
МЭО-40/10-0,25Х-IIXT4-00	40	10	0,25		160	14	ДСТР116-1,6
МЭО-40/25-0,63Х-IIXT4-00		25	0,63				
МЭО-40/25-0,25Х-IIXT4-00		25	0,25		100	13	ДСТР116-1,0
МЭО-40/63-0,63Х-IIXT4-00		63	0,63				

Климатическое исполнение:
УХЛ1- для работы при температурах от -60 до +55 °С и относительной влажности воздуха до 95% без конденсации влаги при t = 35 °С;
УХЛ2 - для работы при температурах от -50 до +50 °С и относительной влажности воздуха до 95% без конденсации влаги при t = 35 °С;
Т2 - для работы при температурах от -10 до +50 °С и относительной влажности воздуха до 100% с конденсацией влаги при t = 35 °С.
Маркировка взрывозащиты: 1Ex d IIC T4 Gb или 1Ex d IIB T4 Gb.
Степень защиты: IP65.
Тип блока сигнализации положения: БСПР, БСПМ, БСПТ.
Тип внешнего управляющего устройства при бесконтактном управлении: ПБР-3И, ПБР-3А, ПБР-3ИК.

ГАБАРИТНЫЕ И ПРИСОЕДИНИТЕЛЬНЫЕ РАЗМЕРЫ

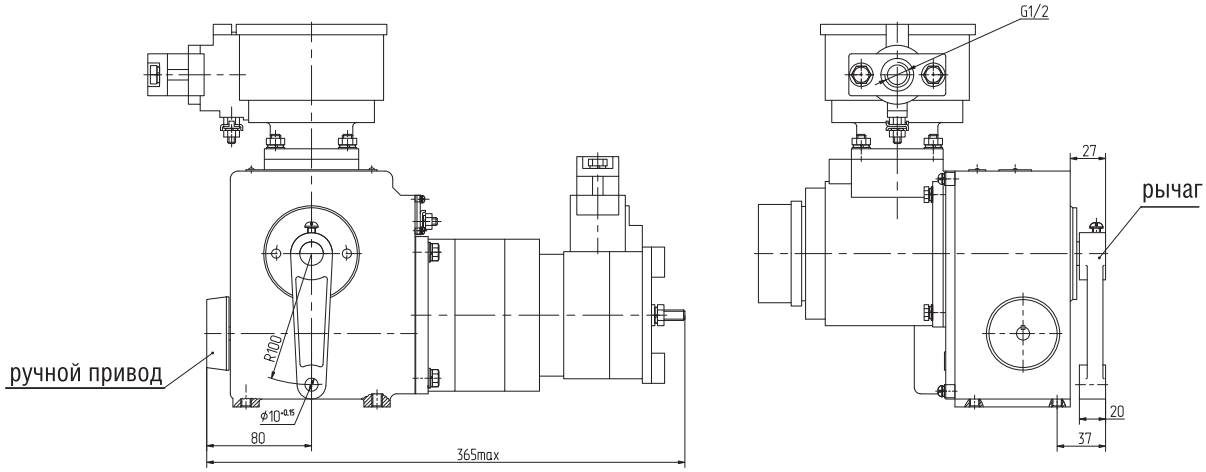

IIXT4 – код подгруппы взрывозащищенного оборудования IIC или IIB температурного класса Т4.

МЭО-250-IIXT4

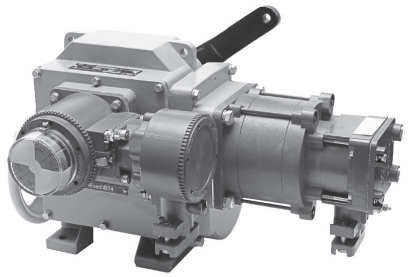

ИСПОЛНЕНИЯ	Номинальный крутящий момент на выходном валу, Нм	Номинальное время полного хода выходного вала, с	Номинальный полный ход выходного вала, об.	Напряжение (частота питания)	Потребляемая мощность, не более, Вт	Масса, не более, кг	Тип электродвигателя
БСПР, БСПМ, БСПТ							
МЭО-250-IIXT4-01							
МЭО-100/10-0,25Х-IIXT4-01	100	10	0,25	380, 400, 415 В (50 Гц) и 380 В (60 Гц)	250 /260	34	ДСТР140-4,0
МЭО-100/25-0,63Х-IIXT4-01		25	0,63				
МЭО-100/25-0,25Х-IIXT4-01			0,25		170 /180	32	ДСТР140-1,6
МЭО-100/63-0,63Х-IIXT4-01		63	0,63				
МЭО-250/25-0,25Х-IIXT4-01	250	25	0,25		250 /260	34	ДСТР140-4,0
МЭО-250/63-0,63Х-IIXT4-01		63	0,63				
МЭО-250/63-0,25Х-IIXT4-01			0,25		170 /180	32	ДСТР140-1,6
МЭО-250/160-0,63Х-IIXT4-01		160	0,63				

Климатическое исполнение:
УХЛ1 - для работы при температурах от -60 до +55 °С и относительной влажности воздуха до 95% без конденсации влаги при t = 35 °С;
УХЛ2 - для работы при температурах от -50 до +50 °С и относительной влажности воздуха до 95% без конденсации влаги при t = 35 °С;
Т2 - для работы при температурах от -10 до +50 °С и относительной влажности воздуха до 100% с конденсацией влаги при t = 35 °С.
Маркировка взрывозащиты: 1Ex d IIC T4 Gb или 1Ex d IIB T4 Gb.
Степень защиты: IP65.
Тип блока сигнализации положения: БСПР, БСПМ, БСПТ.
Тип внешнего управляющего устройства при бесконтактном управлении: ПБР-3И, ПБР-3ИМ, ПБР-3А, ПБР-3ИК.

ГАБАРИТНЫЕ И ПРИСОЕДИНИТЕЛЬНЫЕ РАЗМЕРЫ

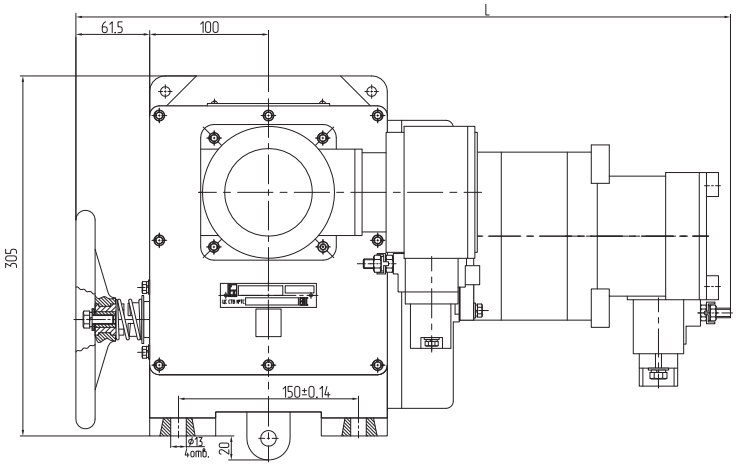

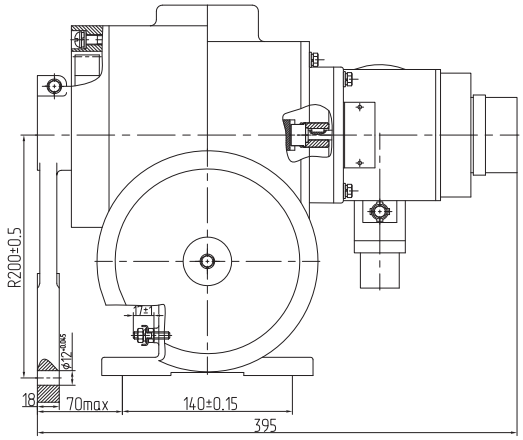

IIXT4 – код подгруппы взрывозащищенного оборудования IIC или IIB температурного класса Т4.

МЭО-630-IIXT4, МЭО-1600-IIXT4

ИСПОЛНЕНИЯ	Номинальный крутящий момент на выходном валу, Нм	Максимальный момент выключения, Нм	Номинальное время полного хода выходного вала, с	Номинальный полный ход выходного вала, об.	Напряжение (частота питания)	Потребляемая мощность, не более, Вт	Масса, не более, кг	Климатическое исполнение	Тип электродвигателя
БСПЦ									
МЭО-630-Ц-IIXT4-08К									
МЭО-250(380)/10-0,25ЦХХ-IIXT4-08К	250	380	10	0,25	380 В (50 Гц)	220	77	У1, УХЛ1, Т1, Т2	ДАТ56А4
МЭО-250(380)/25-0,63ЦХХ-IIXT4-08К			25	0,63					
МЭО-630(950)/10-0,25ЦХХ-IIXT4-08К	630	950	10	0,25		320	85	У1, Т1, Т2	ДАТ56В4)
						450		УХЛ1	ДАТ56С4
МЭО-630(950)/25-0,63ЦХХ-IIXT4-08К			25	0,63		320		У1, Т1, Т2	ДАТ56В4)
						450		УХЛ1	ДАТ56С4
МЭО-630(950)/25-0,25ЦХХ-IIXT4-08К				0,25		220	77	У1, УХЛ1, Т1, Т2	ДАТ56А4
МЭО-630(950)/63-0,25ЦХХ-IIXT4-08К			63						
МЭО-630(950)/63-0,63ЦХХ-IIXT4-08К				0,63					
МЭО-630(950)/160-0,63ЦХХ-IIXT4-08К			160						
МЭО-1000(1500)/10-0,25ЦХХ-IIXT4-08К	1000	1500	10	0,25		450	85	У1, Т1, Т2	ДАТ56С4
МЭО-1000(1500)/25-0,63ЦХХ-IIXT4-08К			25	0,63					
МЭО-1000(1500)/25-0,25ЦХХ-IIXT4-08К			25	0,25		220		У1, Т1, Т2	ДАТ56А4
						320		УХЛ1	ДАТ56В4
МЭО-1000(1500)/63-0,63ЦХХ-IIXT4-08К			63	0,63		220		У1, Т1, Т2	ДАТ56А4
						320		УХЛ1	ДАТ56В4
МЭО-1000(1500)63-0,25ЦХХ-IIXT4-08К				0,25		220		У1, УХЛ1, Т1, Т2	ДАТ56А4
МЭО-1000(1500)160-0,63ЦХХ-IIXT4-08К			160	0,63					
МЭО-1600-Ц-IIXT4-08(09)К									
МЭО-1600(2400)/25-0,25ЦХХ-IIXT4-08К	1600	2400	25	0,25	380 В (50 Гц)	320	80	У1, Т1, Т2	ДАТ56А4
						450		УХЛ1	ДАТ56В4
МЭО-1600(2400)/63-0,25ЦХХ-IIXT4-08К			63	0,25		220		У1, Т1, Т2	ДАТ56А4
						320		УХЛ1	ДАТ56В4
МЭО-1600(2400)/63-0,63ЦХХ-IIXT4-08К			63	0,63		320		У1, Т1, Т2	ДАТ56В4
						450		УХЛ1	ДАТ56С4
МЭО-1600(2400)/160-0,63ЦХХ-IIXT4-08К			160	0,63		220		У1, Т1, Т2	ДАТ56А4
						320		УХЛ1	ДАТ56В4
МЭО-2000(3000)/25-0,25ЦХХ-IIXT4-09К	2000	3000	25	0,25		450	115	У1, УХЛ1, Т1, Т2	ДАТ56С4
МЭО-2000(3000)/63-0,63ЦХХ-IIXT4-09К			63	0,63					
МЭО-2000(3000)/63-0,25ЦХХ-IIXT4-09К			63	0,25		220		У1, Т1, Т2)	ДАТ56А4
						320		УХЛ1	ДАТ56В4
МЭО-2000(3000)/160-0,63ЦХХ-IIXT4-09К			160	0,63		220		У1, Т1, Т2	ДАТ56А4
						320		УХЛ1	ДАТ56В4
МЭО-2500(3750)/63-0,25ЦХХ-IIXT4-09К	2500	3750	63	0,25		220		У1, Т1, Т2	ДАТ56А4
						320		УХЛ1	ДАТ56В4
МЭО-2500(3750)/160-0,63ЦХХ-IIXT4-09К			160	0,63		220		У1, Т1, Т2	ДАТ56А4
						320		УХЛ1	ДАТ56В4
МЭО-4000(6000)/63-0,25ЦХХ-IIXT4-09К	4000	6000	63	0,25		320		У1, Т1, Т2	ДАТ56В4
						450		УХЛ1	ДАТ56С4
МЭО-4000(6000)/160-0,63ЦХХ-IIXT4-09К			160	0,63		320		У1, Т1, Т2	ДАТ56В4
						450		УХЛ1	ДАТ56С4

Климатическое исполнение:
У1 - для работы при температурах от -40 до +60 °С и относительной влажности воздуха до 100% без конденсации влаги при t = 25 °С;
Т1, Т2 - для работы при температурах от -10 до +50 °С и относительной влажности воздуха до 100% с конденсацией влаги при t = 25 °С;
УХЛ1 - для работы при температурах от -60 до +60 °С и относительной влажности воздуха до 100% без конденсации влаги при t = 25 °С.
Маркировка взрывозащиты: 1Ex d IIC T4 Gb или 1Ex d IIB T4 Gb.
Степень защиты: IP65 (IP67 – опция).
Тип блока сигнализации положения: БСПЦ.
Тип внешнего управляющего устройства при бесконтактном управлении: ПБР-ЗИ, ПБР-ЗИТ, ПБР-ЗИМ-БД.

IIXT4 – код подгруппы взрывозащищенного оборудования IIC или IIB температурного класса Т4.

МЭО-630-IIXT4, МЭО-1600-IIXT4

ИСПОЛНЕНИЯ	Номинальный крутящий момент на выходном валу, Нм	Максимальный момент выключения, Нм	Номинальное время полного хода выходного вала, с	Номинальный полный ход выходного вала, об.	Напряжение (частота питания)	Потребляемая мощность, не более, Вт	Масса, не более, кг	Климатическое исполнение	Тип электродвигателя
МЭО-630-Е2-IIXT4-08К									
МЭО-250(380)/10-0,25Е2ХХХ-IIXT4-08К	250	380	10	0,25	380 В (50 Гц)	230	77	У1, УХЛ1, Т1, Т2	ДАТ56А4
МЭО-250(380)/25-0,63Е2ХХХ-IIXT4-08К			25	0,63					
МЭО-630(950)/10-0,25Е2ХХХ-IIXT4-08К	630	950	10	0,25		330	85	У1, Т1, Т2	ДАТ56В4
						460		УХЛ1	ДАТ56С4
МЭО-630(950)/25-0,63Е2ХХХ-IIXT4-08К			25	0,63		330		У1, Т1, Т2	ДАТ56В4
						460		УХЛ1	ДАТ56С4
МЭО-630(950)/25-0,25Е2ХХХ-IIXT4-08К				0,25		230	77	У1, УХЛ1, Т1, Т2	ДАТ56А4
МЭО-630(950)/63-0,63Е2ХХХ-IIXT4-08К			63	0,63					
МЭО-630(950)/63-0,25Е2ХХХ-IIXT4-08К				0,25					
МЭО-630(950)/160-0,63Е2ХХХ-IIXT4-08К			160	0,63					
МЭО-1000(1500)/10-0,25Е2ХХХ-IIXT4-08К	1000	1500	10	0,25		460	85	У1, Т1, Т2	ДАТ56С4
МЭО-1000(1500)/25-0,63Е2ХХХ-IIXT4-08К			25	0,63					
МЭО-1000(1500)/25-0,25Е2ХХХ-IIXT4-08К			25	0,25		230		У1, Т1, Т2	ДАТ56А4
						330		УХЛ1	ДАТ56В4
МЭО-1000(1500)/63-0,63Е2ХХХ-IIXT4-08К			63	0,63		230		У1, Т1, Т2	ДАТ56А4
						330		УХЛ1	ДАТ56В4
МЭО-1000(1500)/63-0,25Е2ХХХ-IIXT4-08К			63	0,25		230		У1, УХЛ1, Т1, Т2	ДАТ56А4
МЭО-1000(1500)/160-0,63Е2ХХХ-IIXT4-08К			160	0,63					
МЭО-1600-Е2-IIXT4-08(09)К									
МЭО-1600(2400)/25-0,25Е2ХХХ-IIXT4-08К	1600	2400	25	0,25	380 В (50 Гц)	330	85	У1, Т1, Т2	ДАТ56В4
						460		УХЛ1	ДАТ56С4
МЭО-1600(2400)/63-0,63Е2ХХХ-IIXT4-08К			63	0,63		330		У1, Т1, Т2	ДАТ56В4
						460		УХЛ1	ДАТ56С4
МЭО-1600(2400)/63-0,25Е2ХХХ-IIXT4-08К				0,25		230		У1, Т1, Т2	ДАТ56А4
						330		УХЛ1	ДАТ56В4
МЭО-1600(2400)/160-0,63Е2ХХХ-IIXT4-08К			160	0,63		230		У1, Т1, Т2	ДАТ56А4
МЭО-2000(3000)/25-0,25Е2ХХХ-IIXT4-09К	2000	3000	25	0,25		460	115	У1, УХЛ1, Т1, Т2	ДАТ56С4
МЭО-2000(3000)/63-0,63Е2ХХХ-IIXT4-09К			63	0,63					
МЭО-2000(3000)/63-0,25Е2ХХХ-IIXT4-09К			63	0,25		230		У1, Т1, Т2	ДАТ56А4
						330		УХЛ1	ДАТ56В4
МЭО-2000(3000)/160-0,63Е2ХХХ-IIXT4-09К			160	0,63		230		У1, Т1, Т2	ДАТ56А4
						330		УХЛ1	ДАТ56В4
МЭО-2500(3750)/63-0,25Е2ХХХ-IIXT4-09К	2500	3750	63	0,25		230		У1, Т1, Т2	ДАТ56А4
						330		УХЛ1	ДАТ56В4
МЭО-2500(3750)/160-0,63Е2ХХХ-IIXT4-09К			160	0,63		230		У1, Т1, Т2	ДАТ56А4
						330		УХЛ1	ДАТ56В4
МЭО-4000(6000)/63-0,25Е2ХХХ-IIXT4-09К	4000	6000	63	0,25		330		У1, Т1, Т2	ДАТ56В4
						460		УХЛ1	ДАТ56С4
МЭО-4000(6000)/160-0,63Е2ХХХ-IIXT4-09К			160	0,63		330		У1, Т1, Т2	ДАТ56В4
						460		УХЛ1	ДАТ56С4

КИМ2

ИНТЕЛЛЕКТУАЛЬНЫЙ

Климатическое исполнение:
У1 - для работы при температурах от -40 до +60 °С и относительной влажности воздуха до 100% без конденсации влаги при t = 25 °С;
Т1, Т2 - для работы при температурах от -10 до +50 °С и относительной влажности воздуха до 100% с конденсацией влаги при t = 25 °С;
УХЛ1 - для работы при температурах от -60 до +60 °С и относительной влажности воздуха до 100% без конденсации влаги при t = 25 °С.
Маркировка взрывозащиты: 1Ex d IIC T4 Gb или 1Ex d IIB T4 Gb.
Степень защиты: IP65 (IP67 – опция).
Контроллер: КИМ2.

IIXT4 – код подгруппы взрывозащищенного оборудования IIC или IIB температурного класса Т4.

МЭО-630-IIXT4, МЭО-1600-IIXT4

ИСПОЛНЕНИЯ	Номинальный крутящий момент на выходном валу, Нм	Максимальный момент выключения, Нм	Номинальное время полного хода выходного вала, с	Номинальный полный ход выходного вала, об.	Напряжение (частота питания)	Потребляемая мощность, не более, Вт	Масса, не более, кг	Климатическое исполнение	Тип электродвигателя	
МЭО-630-Е3-IIXT4-08К										
МЭО-250(380)/10-0,25Е3ХХХ-IIXT4-08К	250	380	10	0,25	380 В (50 Гц)	245	85	У1, УХЛ1, Т1, Т2	ДАТ56А4	ИНТЕЛЛЕКТУАЛЬНЫЙ
МЭО-250(380)/25-0,63Е3ХХХ-IIXT4-08К			25	0,63						
МЭО-630(950)/10-0,25Е3ХХХ-IIXT4-08К	630	950	10	0,25		345	90	У1, Т1, Т2	ДАТ56В4	
						475		УХЛ1	ДАТ56С4	
МЭО-630(950)/25-0,63Е3ХХХ-IIXT4-08К			25	0,63		345		У1, Т1, Т2	ДАТ56В4	
						475		УХЛ1	ДАТ56С4	
МЭО-630(950)/25-0,25Е3ХХХ-IIXT4-08К			25	0,25		245	85	У1, УХЛ1, Т1, Т2	ДАТ56А4	
МЭО-630(950)/63-0,63Е3ХХХ-IIXT4-08К			63	0,63						
МЭО-630(950)/63-0,25Е3ХХХ-IIXT4-08К			63	0,25						
МЭО-630(950)/160-0,63Е3ХХХ-IIXT4-08К			160	0,63						
МЭО-1000(1500)/10-0,25Е3ХХХ-IIXT4-08К	1000	1500	10	0,25		475	90	У1, Т1, Т2	ДАТ56С4	
МЭО-1000(1500)/25-0,63Е3ХХХ-IIXT4-08К			25	0,63						
МЭО-1000(1500)/25-0,25Е3ХХХ-IIXT4-08К			25	0,25		245		У1, Т1, Т2	ДАТ56А4	
						345		УХЛ1	ДАТ56В4	
МЭО-1000(1500)/63-0,63Е3ХХХ-IIXT4-08К			63	0,63		245		У1, Т1, Т2	ДАТ56А4	
						345		УХЛ1	ДАТ56В4	
МЭО-1000(1500)/63-0,25Е3ХХХ-IIXT4-08К			63	0,25		245	85	У1, УХЛ1, Т1, Т2	ДАТ56А4	
МЭО-1000(1500)/160-0,63Е3ХХХ-IIXT4-08К			160	0,63						
МЭО-1600-Е3-IIXT4-08(09)К										
МЭО-1600(2400)/25-0,25Е3ХХХ-IIXT4-08К	1600	2400	25	0,25	380 В (50 Гц)	345	90	У1, Т1,Т2	ДАТ56В4	
						475		УХЛ1	ДАТ56С4	
МЭО-1600(2400)/63-0,63Е3ХХХ-IIXT4-08К			63	0,63		345		У1, Т1, Т2	ДАТ56В4	
						475		УХЛ1	ДАТ56С4	
МЭО-1600(2400)/63-0,25Е3ХХХ-IIXT4-08К			63	0,25		245	85	У1, Т1,Т2	ДАТ56А4	
						345		УХЛ1	ДАТ56В4	
МЭО-1600(2400)/160-0,63Е3ХХХ-IIXT4-08К			160	0,63		245		У1, Т1,Т2	ДАТ56А4	
						345		УХЛ1	ДАТ56В4	
МЭО-2000(3000)/25-0,25Е3ХХХ-IIXT4-09К	2000	3000	25	0,25		475	115	У1, УХЛ1, Т1, Т2	ДАТ56С4	
МЭО-2000(3000)/63-0,63Е3ХХХ-IIXT4-09К			63	0,63						
МЭО-2000(3000)/63-0,25Е3ХХХ-IIXT4-09К			63	0,25		245		У1, Т1, Т2	ДАТ56А4	
						345		УХЛ1	ДАТ56В4	
МЭО-2000(3000)/160-0,63Е3ХХХ-IIXT4-09К			160	0,63		245		У1, Т1, Т2	ДАТ56А4	
						345		УХЛ1	ДАТ56В4	
МЭО-2500(3750)/63-0,25Е3ХХХ-IIXT4-09К	2500	3750	63	0,25		245		У1, Т1, Т2	ДАТ56А4	
						345		УХЛ1	ДАТ56В4	
МЭО-2500(3750)/160-0,63Е3ХХХ-IIXT4-09К			160	0,63		245		У1, Т1,Т2	ДАТ56А4	
						345		УХЛ1	ДАТ56В4	
МЭО-4000(6000)/63-0,25Е3ХХХ-IIXT4-09К	4000	6000	63	0,25		345		У1, Т1,Т2	ДАТ56В4	
						475		УХЛ1	ДАТ56С4	
МЭО-4000(6000)/160-0,63Е3ХХХ-IIXT4-09К			160	0,63		345		У1, Т1, Т2	ДАТ56В4	
						475		УХЛ1	ДАТ56С4	

КИМ3

Климатическое исполнение:
У1 - для работы при температурах от -40 до +60 °С и относительной влажности воздуха до 100% без конденсации влаги при t = 25 °С;
Т1, Т2 - для работы при температурах от -10 до +50 °С и относительной влажности воздуха до 100% с конденсацией влаги при t = 25 °С;
УХЛ1 - для работы при температурах от -60 до +60 °С и относительной влажности воздуха до 100% без конденсации влаги при t = 25 °С.
Маркировка взрывозащиты: 1Ex d IIC T4 Gb или 1Ex d IIB T4 Gb.
Степень защиты: IP65 (IP67 – опция).
Контроллер: КИМ3.

IIXT4 – код подгруппы взрывозащищенного оборудования IIC или IIB температурного класса Т4.

АБС Электро
Электрические механизмы и приводы
www.abs-zeim.ru

МЭО-630-IIXT4, МЭО-1600-IIXT4

ГАБАРИТНЫЕ И ПРИСОЕДИНИТЕЛЬНЫЕ РАЗМЕРЫ

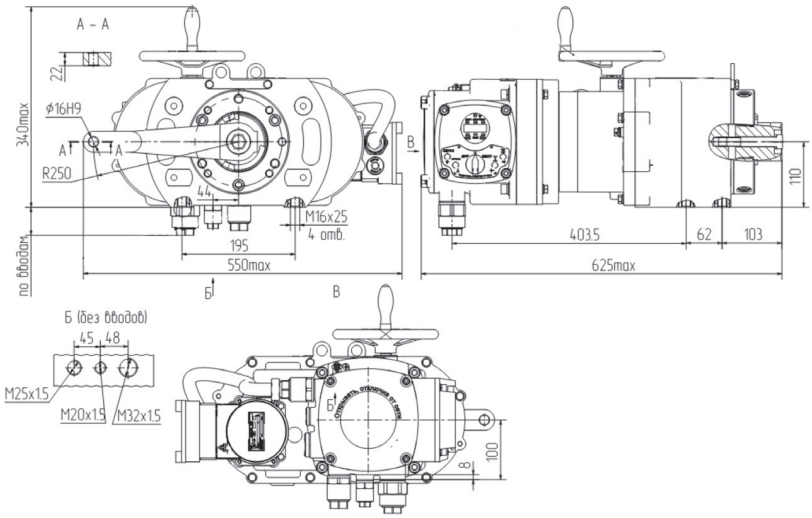

МЭО-250-Ц-08К, МЭО-630-Ц-08К, МЭО-250-Е2-08К, МЭО-630-Е2-08К

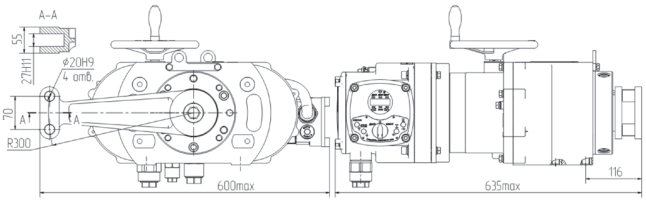

МЭО-1000-Ц-08К, МЭО-1600-Ц-08К, МЭО-1000-Е2-08К, МЭО-1600-Е2-08К

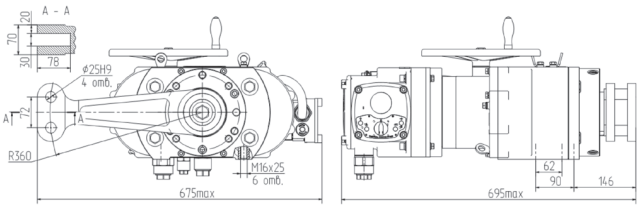

МЭО-2000-Ц-09К, МЭО-2500-Ц-09К, МЭО-4000-Ц-09К,
МЭО-2000-Е2-09К, МЭО-2500-Е2-09К, МЭО-4000-Е2-09К

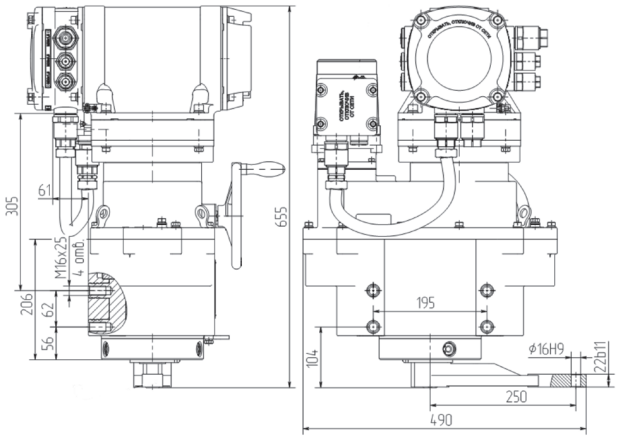

МЭО-250-Е3-08К, МЭО-630-Е3-08К

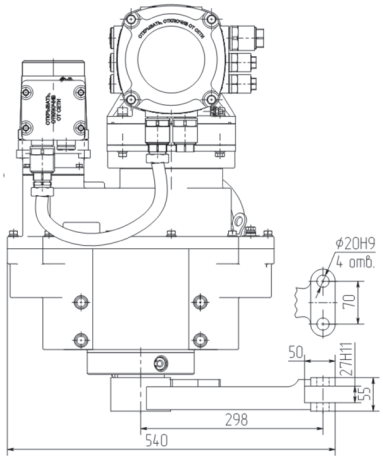

МЭО-1000-Е3-08К, МЭО-1600-Е3-08К

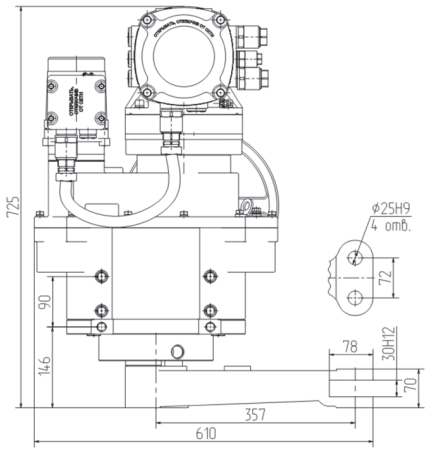

МЭО-2000-Е3-09К, МЭО-2500-Е3-09К, МЭО-4000-Е3-09К

МЭО-630-IIXT4

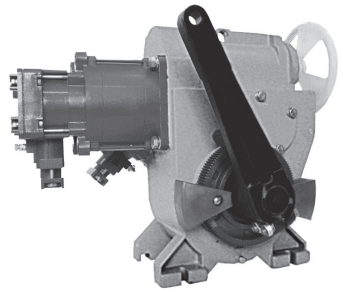

ИСПОЛНЕНИЯ	Номинальный крутящий момент на выходном валу, Нм	Номинальное время полного хода выходного вала, с	Номинальный полный ход выходного вала, об.	Напряжение (частота питания)	Потребляемая мощность, не более, Вт	Масса, не более, кг	Тип электродвигателя
МЭО-630-IIXT4-01							
БСПМ,БСПТ МЭО-630/63-0,25Х-IIXT4-01	630	63	0,25	380, 400, 415 В (50 Гц) и 380 В (60 Гц)	250 /260	50	ДСТР140-4,0 ДСОР140-4,0

Климатическое исполнение:
УХЛ1 - для работы при температурах от -60 до +55 °С и относительной влажности воздуха до 95% без конденсации влаги при t = 35 °С;
УХЛ2 - для работы при температурах от -50 до +50 °С и относительной влажности воздуха до 95% без конденсации влаги при t = 35 °С;
Т2 - для работы при температурах от -10 до +50 °С и относительной влажности воздуха до 100% с конденсацией влаги при t = 35 °С.
Маркировка взрывозащиты: 1Ex d IIC T4 Gb или 1Ex d IIB T4 Gb. **Степень защиты:** IP65.
Тип блока сигнализации положения: БСПМ, БСПТ.
Тип внешнего управляющего устройства при бесконтактном управлении: ПБР-3И, ПБР-3А.

ГАБАРИТНЫЕ И ПРИСОЕДИНИТЕЛЬНЫЕ РАЗМЕРЫ

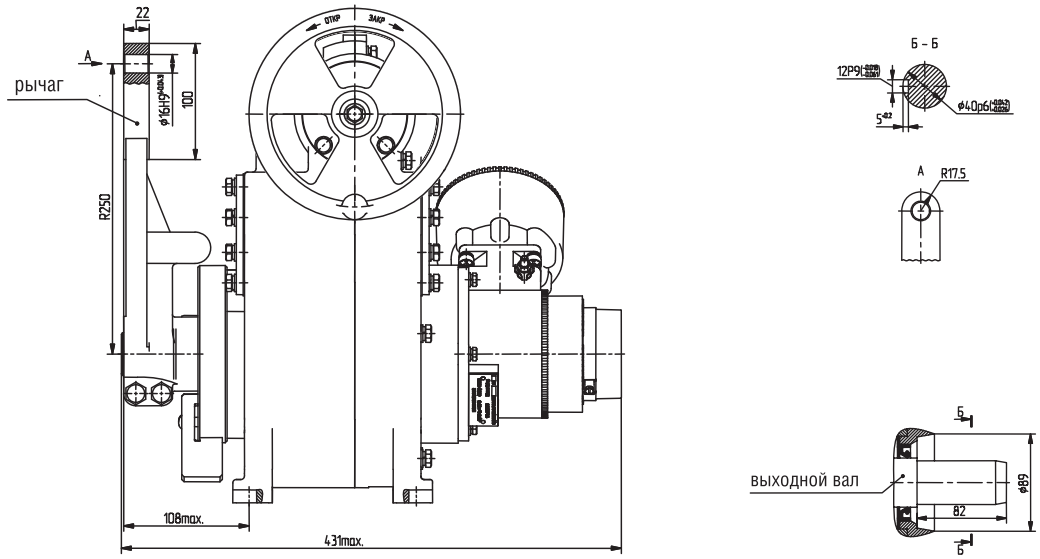

IIXT4 – код подгруппы взрывозащищенного оборудования IIC или IIB температурного класса Т4.

АБС Электро
Электрические механизмы и приводы
www.abs-zeim.ru

ГАБАРИТНЫЕ И ПРИСОЕДИНИТЕЛЬНЫЕ РАЗМЕРЫ СОЕДИНИТЕЛЬНЫХ ТЯГ

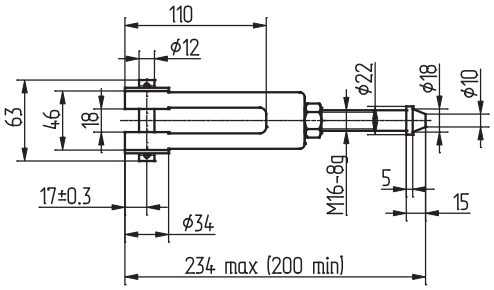

Рисунок В.1 - Соединительная тяга для механизмов МЭО-250-99 (К) и МЭО-250-IIВТ4 (в комплекте - 2 шт.)

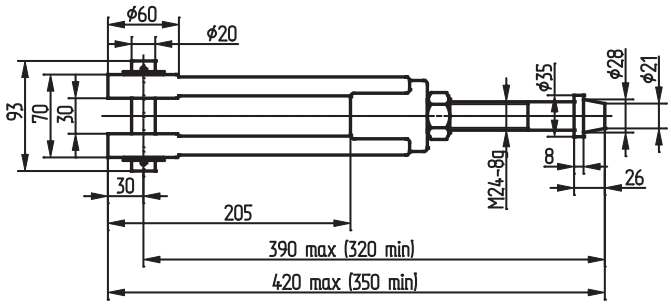

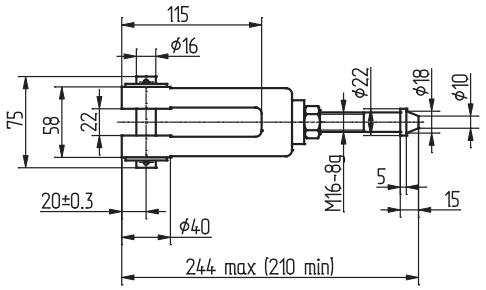

Рисунок В.2 - Соединительная тяга для механизмов МЭО-630-92К (КБ) и МЭО-630-IIВТ4 (в комплекте - 2 шт.)

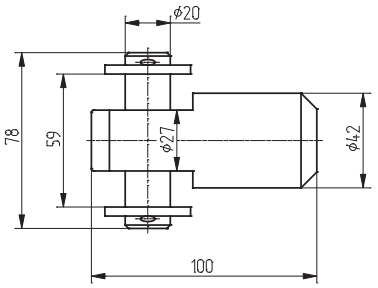

Рисунок В. 3 - Соединительная тяга для механизмов МЭО-1600-92К (КБ) (в комплекте - вилка и шток)

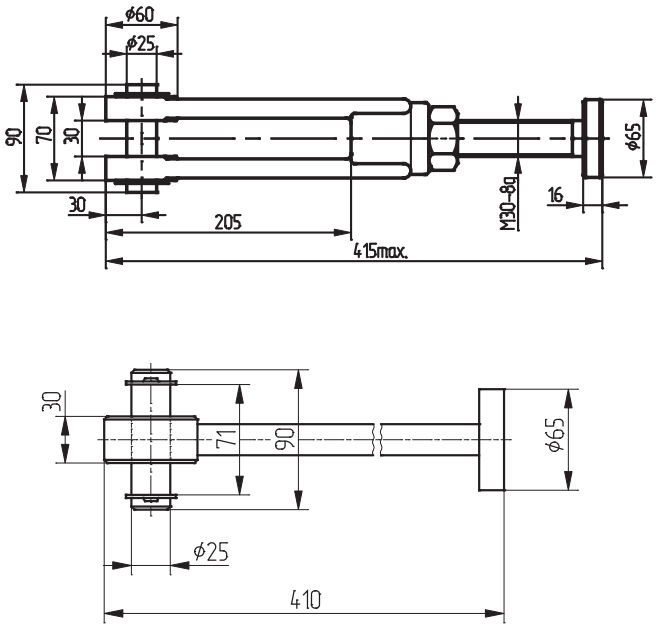

Рисунок В. 4 - Соединительная тяга для механизмов МЭО-4000-97К (в комплекте - вилка и шток)

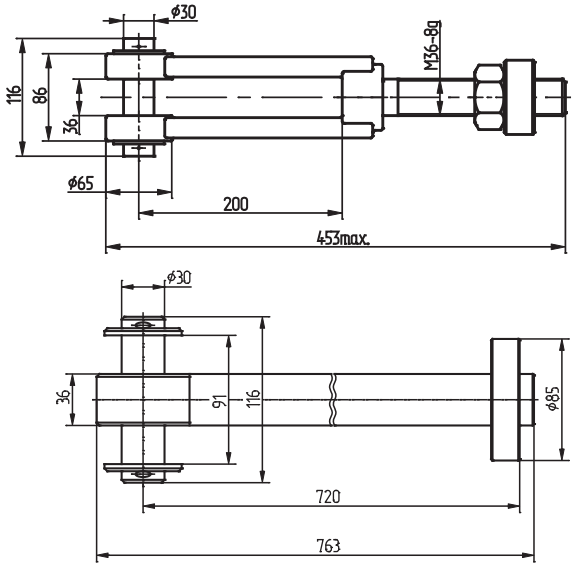

Рисунок В.5 - Соединительная тяга для механизмов МЭО-10000-97К (в комплекте - вилка и шток)

МЭОФ-6,3

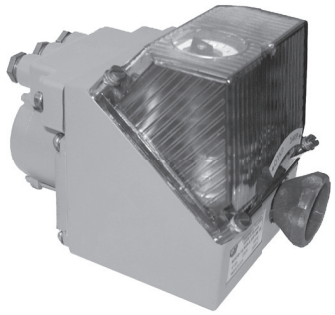

	ИСПОЛНЕНИЯ	Номинальный крутящий момент на выходном валу, Нм	Номинальное время полного хода выходного вала, с	Номинальный полный ход выходного вала, об.	Напряжение (частота питания)	Потребляемая мощность, не более, Вт	Выходной конец вала, мм	Масса, не более, кг	Тип электродвигателя
БСПР, БКВ	**МЭОФ-6,3-98**								
	МЭОФ-6,3/12,5-0,25Х-98	6,3	12,5	0,25	220, 230, 240 В (50 Гц); 220 В (60 Гц)	50	14	4	ДСОР68
	МЭОФ-12,5/25-0,25Х-98	12,5	25						
	МЭОФ-16/30-0,25Х-98	16	30						
	МЭОФ-25/63-0,25Х-98	25	63					3,9	

Климатическое исполнение:
У2 – для работы при температурах от -40 до +50 °С и относительной влажности воздуха до 100% без конденсации влаги при t = 25 °С.
У3.1 – для работы при температурах от -10 до +50 °С и относительной влажности воздуха до 98% без конденсации влаги при t = 25 °С;
Т3 – для работы при температурах от -10 до +50 °С и относительной влажности воздуха до 98% с конденсацией влаги при t = 35 °С.
Степень защиты: IP65.
Тип блока сигнализации положения: БСПР, БКВ.
Тип внешнего управляющего устройства при бесконтактном управлении: ПБР-2ИМ, ПБР-2И, ПБР-2М1.

ГАБАРИТНЫЕ И ПРИСОЕДИНИТЕЛЬНЫЕ РАЗМЕРЫ

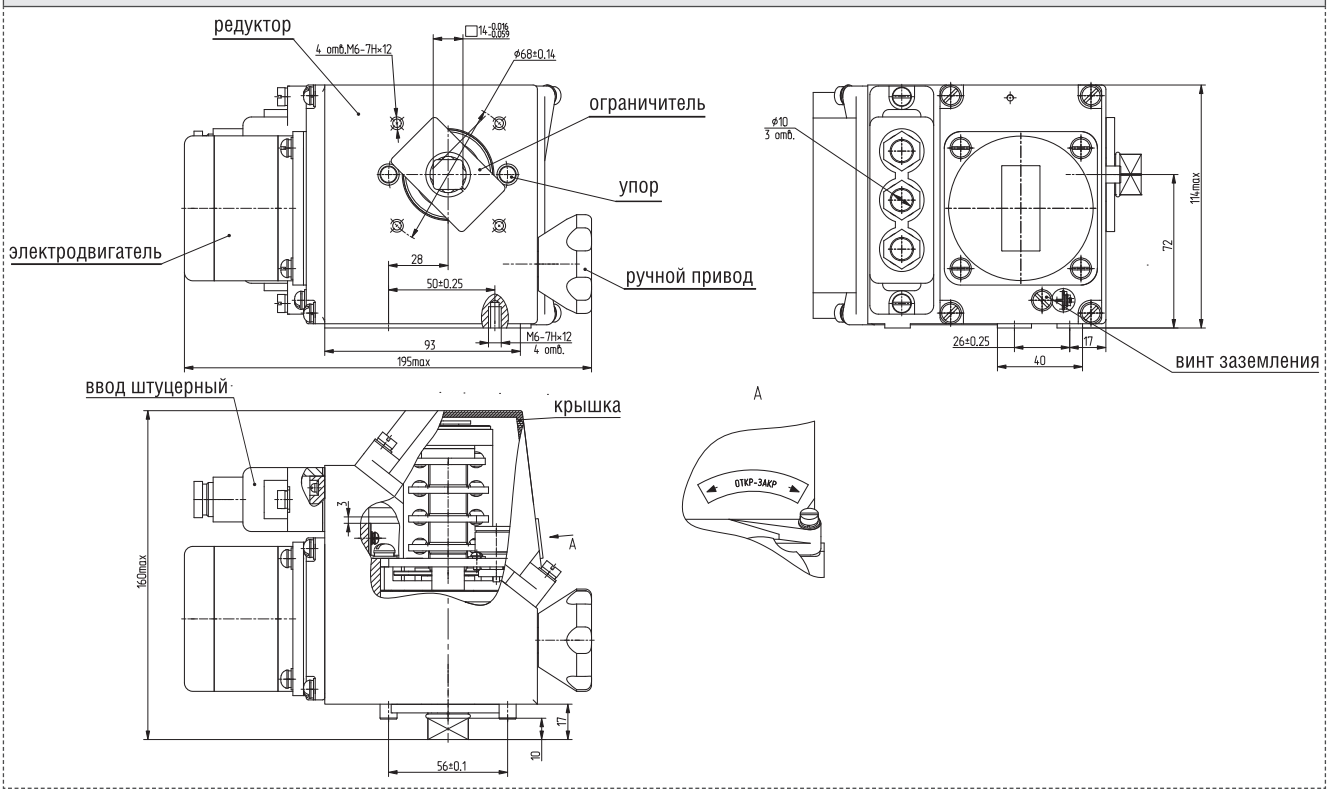

АБС Электро
Электрические механизмы и приводы
www.abs-zeim.ru

МЭОФ-40

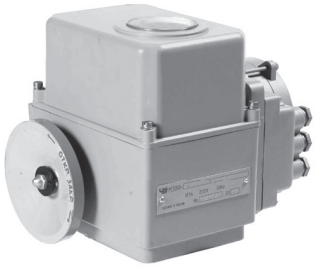

ИСПОЛНЕНИЯ	Номинальный крутящий момент на выходном валу, Нм	Номинальное время полного хода выходного вала, с	Номинальный полный ход выходного вала, об.	Напряжение (частота питания)	Потребляемая мощность, не более, Вт	Выходной конец вала, мм	Масса, не более, кг	Тип электродвигателя
БД-1 (БСПТ, БСПР, БСПИ, БКВ)								
МЭОФ-40(-Ц)-02								
МЭОФ-6,3/10-0,25Х-02*	6,3	10	0,25	220 В (50 Гц) и 220 В (60 Гц)	60	14	7	ДСОР68-0,25
МЭОФ-6,3/25-0,63Х-02*		25	0,63					
МЭОФ-16/25-0,25Х-02*	16	25	0,25		60	14		ДСОР68-0,25
МЭОФ-16/63-0,25Х-02*		63	0,25		50			ДСОР68-0,16
МЭОФ-16/63-0,63Х-02*		63	0,63		60			ДСОР68-0,25
МЭОФ-16/160-0,63Х-02*		160	0,63		50			ДСОР68-0,16
МЭОФ-40/63-0,25Х-02*	40	63	0,25		60	14/17		ДСОР68-0,25
МЭОФ-40/160-0,63Х-02*		160	0,63					ДСОР68-0,25
МЭОФ-40(-Ц)-96								
МЭОФ-16/10-0,25Х-96*	16	10	0,25	220, 230, 240 В (50 Гц)	120	14	8	ДСОР110-1,0
МЭОФ-16/25-0,63Х-96*		25	0,63					
МЭОФ-40/25-0,25Х-96*	40	25	0,25		120	14/17		ДСОР110-1,0
МЭОФ-40/63-0,63Х-96*		63	0,63					
МЭОФ-16/10-0,25Х-96К*	16	10	0,25	380, 400, 415 В (50 Гц) или 380 В (60 Гц)	110	14/17		ДСТР110-1,0
МЭОФ-16/25-0,63Х-96К*		25	0,63					
МЭОФ-32/15-0,25Х-96К*	32	15	0,25		110	14/17		ДСТР110-1,0
МЭОФ-32/37-0,63Х-96К*		37	0,3					
МЭОФ-40/25-0,25Х-96К*	40	25	0,25		110	17		ДСТР110-1,0
МЭОФ-40/63-0,63Х-96К*		63	0,63					
МЭОФ-40(-Ц)-99								
МЭОФ-40/10-0,25Х-99К*	40	10	0,25	380, 400, 415 В (50 Гц) или 380 В (60 Гц)	160	17	8	ДСТР110-1,6
МЭОФ-40/25-0,63Х-99К*		25	0,63					

Климатическое исполнение:
У1, У2 - для работы при температурах от -40 до +50 °С и относительной влажности воздуха до 100% с конденсацией влаги при t = 25 °С;
Т2 - для работы при температурах от -10 до +50 °С и относительной влажности воздуха до 100% с конденсацией влаги при t = 35 °С.
Степень защиты: IP54, IP67.
Тип блока сигнализации положения: БКВ, БСПТ, БСПИ, БД-1.
Тип внешнего управляющего устройства при бесконтактном управлении: ПБР-ИМ, ПБР-И, ПБР-М1.

ГАБАРИТНЫЕ И ПРИСОЕДИНИТЕЛЬНЫЕ РАЗМЕРЫ

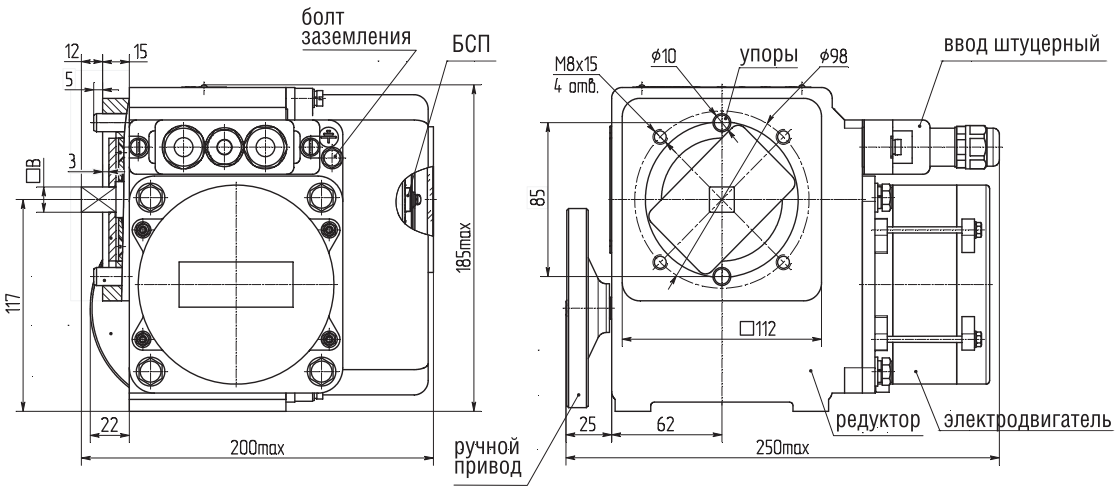

* При частоте питания 60 Гц время полного хода выходного вала электропривода уменьшается в 1,2 раза.

МЭОФ-40

ИСПОЛНЕНИЯ	Номинальный крутящий момент на выходном валу, Нм	Номинальное время полного хода выходного вала, с	Номинальный полный ход выходного вала, об.	Напряжение (частота питания)	Потребляемая мощность, не более, Вт	Масса, не более, кг	Выходной конец вала, мм	Тип электродвигателя	
КИМ1									**ИНТЕЛЛЕКТУАЛЬНЫЙ**
МЭОФ-40-Е-07									
МЭОФ-6,3/10-0,25ЕХ-07	6,3	10	0,25	220 В (50 Гц)	60	8	14 /17	ДСОР68-0,25	
МЭОФ-6,3/25-0,63ЕХ-07		25	0,63					ДСОР68-0,25	
МЭОФ-16/10-0,25ЕХ-07	16	10	0,25		120	9		ДСОР110-1,0	
МЭОФ-16/25-0,25ЕХ-07		25			60	8		ДСОР68-0,25	
МЭОФ-16/25-0,63ЕХ-07			0,63		120	9		ДСОР110-1,0	
МЭОФ-16/63-0,25ЕХ-07		63	0,25		50	8		ДСОР68-0,16	
МЭОФ-16/63-0,63ЕХ-07			0,63		60			ДСОР68-0,25	
МЭОФ-16/160-0,63ЕХ-07		160			50			ДСОР68-0,16	
МЭОФ-40/25-0,25ЕХ-07	40	25	0,25		120	9		ДСОР110-1,0	
МЭОФ-40/63-0,25ЕХ-07		63			60	8		ДСОР68-0,25	
МЭОФ-40/63-0,63ЕХ-07			0,63		120	9		ДСОР110-1,0	
МЭОФ-40/160-0,63ЕХ-07		160			60	8		ДСОР68-0,25	
МЭОФ-40-Е-08К									
МЭОФ-16/10-0,25ЕХ-08К	16	10	0,25	380 В (50 Гц)	110	9	14 /17	ДСТР110-1,0	
МЭОФ-16/25-0,63ЕХ-08К		25	0,63						
МЭОФ-32/15-0,25ЕХ-08К	32	15	0,25					ДСТР110-1,0	
МЭОФ-32/37-0,63ЕХ-08К		37	0,63						
МЭОФ-40/10-0,25ЕХ-08К	40	10	0,25		170			ДСТР110-1,6	
МЭОФ-40/25-0,25ЕХ-08К		25			110			ДСТР110-1,0	
МЭОФ-40/25-0,63ЕХ-08К		25	0,63		170			ДСТР110-1,6	
МЭОФ-40/63-0,63ЕХ-08К		63	0,63		110			ДСТР110-1,0	

Климатическое исполнение:
У1, У2 - для работы при температурах от -40 до +50 °С и относительной влажности воздуха до 100% с конденсацией влаги при t = 25 °С;
Т2 - для работы при температурах от -10 до +50 °С и относительной влажности воздуха до 100% с конденсацией влаги при t = 35 °С.
Степень защиты: IP54, IP67.
Контроллер: КИМ1.

ГАБАРИТНЫЕ И ПРИСОЕДИНИТЕЛЬНЫЕ РАЗМЕРЫ

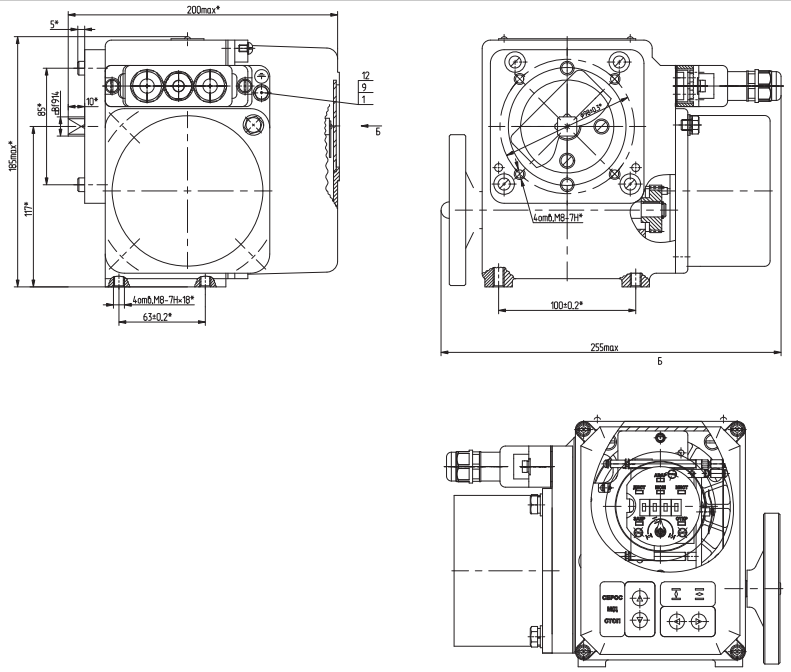

АБС Электро
Электрические механизмы и приводы
www.abs-zeim.ru

МЭОФ-250

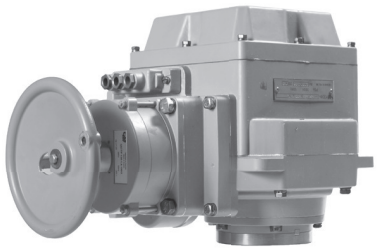

ИСПОЛНЕНИЯ	Номинальный крутящий момент на выходном валу, Нм	Номинальное время полного хода выходного вала, с	Номинальный полный ход выходного вала, об.	Напряжение (частота питания)	Потребляемая мощность, не более, Вт	Масса, не более, кг	Выходной конец вала, мм	Тип электродвигателя
БД-1 (БСПИ, БСПР, БКВ)								
МЭОФ-250(-Ц)-99(К)								
МЭОФ-40/10-0,25Х-99	40	10	0,25	220, 230, 240 В (50 Гц) и 220 В (60 Гц)	260	27	24	ЗДСОР135-1,6
МЭОФ-40/25-0,63Х-99		25	0,63					
МЭОФ-100/10-0,25Х-99	100	10	0,25		400	29		ЗДСОР135-4,0
МЭОФ-100/25-0,63Х-99		25	0,63					
МЭОФ-100/25-0,25Х-99		25	0,25		240	27		ЗДСОР135-1,6
МЭОФ-100/63-0,63Х-99		63	0,63					
МЭОФ-100/10-0,25Х-99К		10	0,25	380, 400, 415 В (50 Гц) или 380 В (60 Гц)	250	28		ЗДСТР135-4,0
МЭОФ-100/25-0,63Х-99К		25	0,63					
МЭОФ-100/25-0,25Х-99К			0,25					
МЭОФ-100/63-0,63Х-99К		63	0,63					
МЭОФ-250/25-0,25Х-99	250	25	0,25	220, 230, 240 В (50 Гц) и 220 В (60 Гц)	400	29		ЗДСОР135-4,0
МЭОФ-250/63-0,63Х-99		63	0,63					
МЭОФ-250/63-0,25Х-99			0,25		240	27		ЗДСОР135-1,6
МЭОФ-250/160-0,63Х-99		160	0,63					
МЭОФ-250/25-0,25Х-99К		25	0,25	380, 400, 415 В (50 Гц) или 380 В (60 Гц)	250	28		ЗДСТР135-4,0
МЭОФ-250/63-0,63Х-99К		63	0,63					
МЭОФ-250/63-0,25Х-99К			0,25		170			ЗДСТР135-1,6
МЭОФ-250/160-0,63Х-99К		160	0,63					

Климатическое исполнение:
У2 - для работы при температурах от -40 до +50 °С и относительной влажности воздуха до 100% с конденсацией влаги при t = 35 °С;
Т2 - для работы при температурах от -10 до +50 °С и относительной влажности воздуха до 100% с конденсацией влаги при t = 35 °С.
Степень защиты: IP54.
Тип блока сигнализации положения: БКВ, БСПТ, БСПИ, БД-1.
Тип внешнего управляющего устройства при бесконтактном управлении: ПБР-2ИМ, ПБР-2И, ПБР-2М1.

ГАБАРИТНЫЕ И ПРИСОЕДИНИТЕЛЬНЫЕ РАЗМЕРЫ

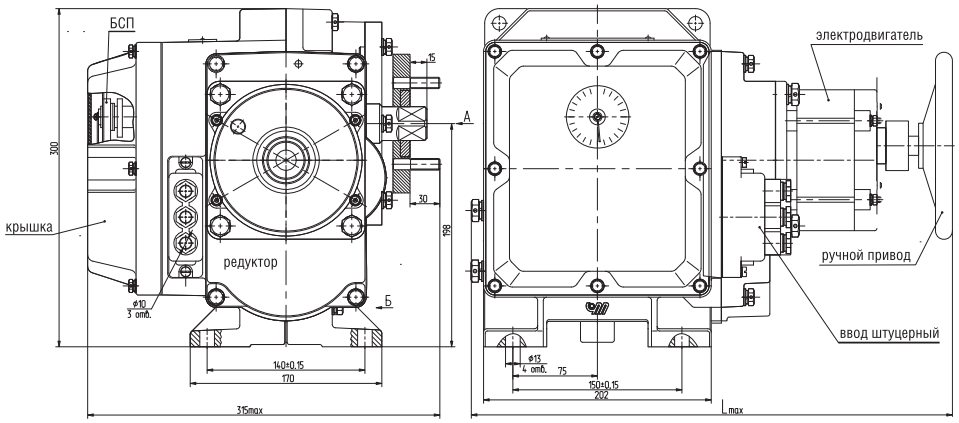

Обозначение	Lmax, mm
МЭОФ-40/10-0,25Х-99	426
МЭОФ-40/25-0,63Х-99	
МЭОФ-100/25-0,25Х-99	
МЭОФ-100/63-0,63Х-99	
МЭОФ-250/63-0,25Х-99	
МЭОФ-250/160-0,63Х-99	
МЭОФ-100/10-0,25Х-99	450
МЭОФ-100/25-0,63Х-99	
МЭОФ-250/25-0,25Х-99	
МЭОФ-250/63-0,63Х-99	

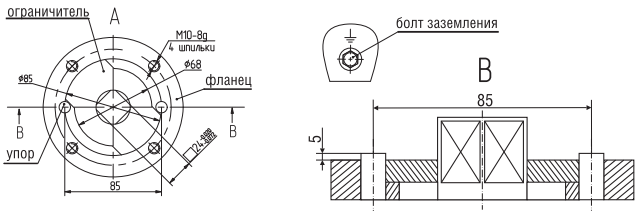

МЭОФ-250

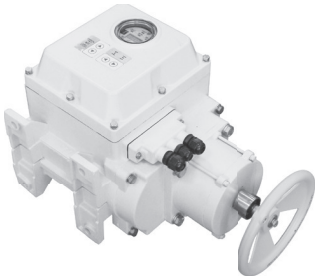

ИСПОЛНЕНИЯ	Номинальный крутящий момент на выходном валу, Нм	Номинальное время полного хода выходного вала, с	Номинальный полный ход выходного вала, об.	Напряжение (частота питания)	Потребляемая мощность, не более, Вт	Масса, не более, кг	Выходной конец вала, мм	Тип электродвигателя
МЭОФ-250-Е-06К (КИМ1, ИНТЕЛЛЕКТУАЛЬНЫЙ)								
МЭОФ-100/10-0,25ЕХ-06К	100	10	0,25	380 В (50 Гц)	270	29	24	ЗДСТР135-4,0
МЭОФ-100/25-0,63ЕХ-06К		25	0,63					
МЭОФ-100/25-0,25ЕХ-06К			0,25		190			ЗДСТР135-1,6
МЭОФ-100/63-0,63ЕХ-06К		63	0,63					
МЭОФ-250/25-0,25ЕХ-06К	250	25	0,25		260			ЗДСТР135-4,0
МЭОФ-250/63-0,63ЕХ-06К		63	0,63					
МЭОФ-250/63-0,25ЕХ-06К			0,25		190			ЗДСТР135-1,6
МЭОФ-250/160-0,63ЕХ-06К		160	0,63					

Климатическое исполнение:
У2 - для работы при температурах от -40 до +50 °С и относительной влажности воздуха до 100 % с конденсацией влаги при t = 25 °С;
Т2 - для работы при температурах от -10 до +50 °С и относительной влажности воздуха до 100% с конденсацией влаги при t = 25 °С.
Степень защиты: IP54.
Контроллер: КИМ1.

ГАБАРИТНЫЕ И ПРИСОЕДИНИТЕЛЬНЫЕ РАЗМЕРЫ

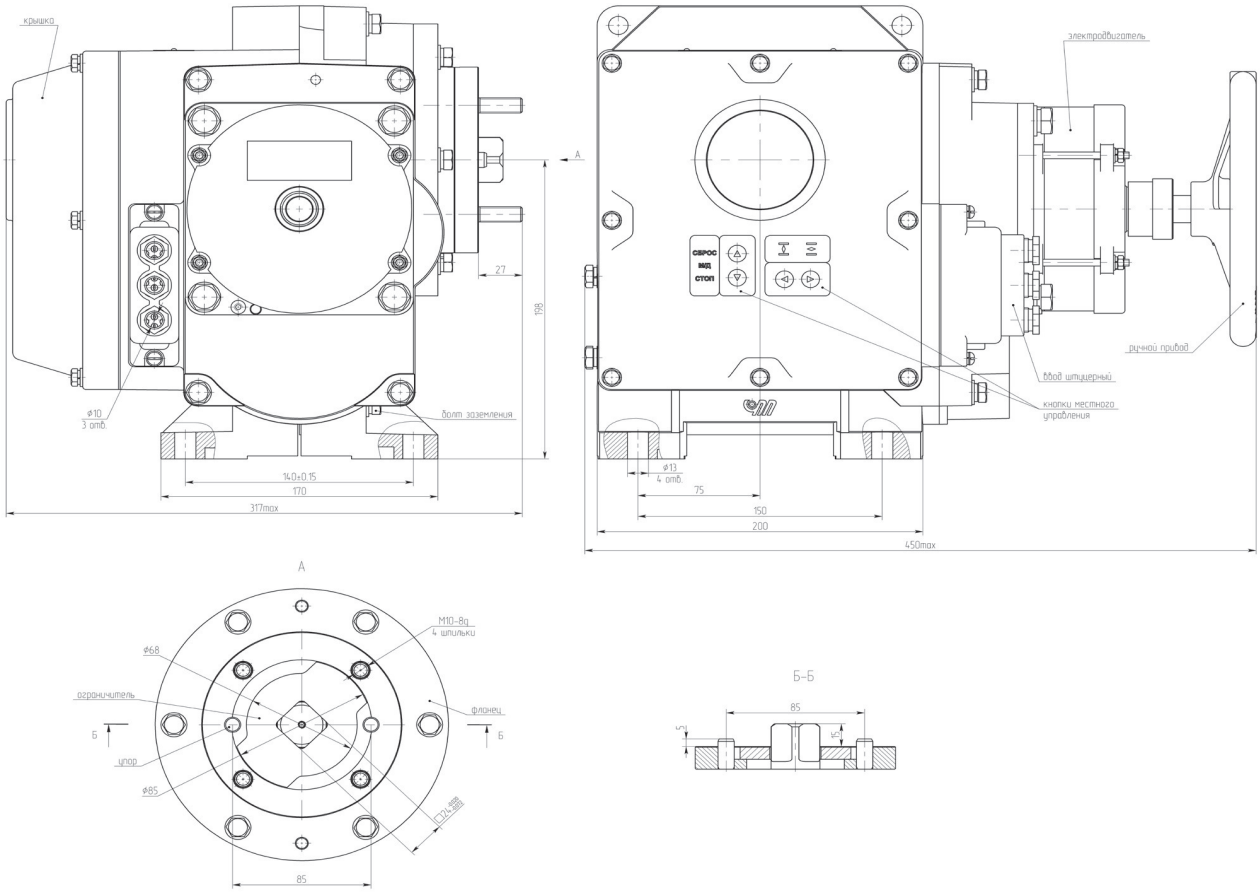

АБС Электро
Электрические механизмы и приводы
www.abs-zeim.ru

МЭОФ-250

ИСПОЛНЕНИЯ	Номинальный крутящий момент на выходном валу, Нм	Максимальный момент выключения, Нм	Номинальное время полного хода выходного вала, с	Номинальный полный ход выходного вала, об.	Напряжение (частота питания)	Потребляемая мощность, не более, Вт	Выходной конец вала	Масса, не более, кг	Тип электродвигателя
МЭОФ-630-Ц-10(К)									
МЭОФ-100(150)/25-0,25ЦХХ-10	100	150	25	0,25	220 В (50 Гц)	240	ISO 5211	40	ДСОР135-1,6
МЭОФ-100(150)/63-0,25ЦХХ-10			63						
МЭОФ-100(150)/63-0,63ЦХХ-10				0,63					
МЭОФ-100(150)/160-0,63ЦХХ-10			160						
МЭОФ-100(150)/10-0,25ЦХХ-10К			10	0,25	380 В (50 Гц)	350		39	ДСОР135-4,0
МЭОФ-100(150)/10-0,63ЦХХ-10К			10	0,63					ДСТР135-1,6
МЭОФ-100(150)/25-0,25ЦХХ-10К			25	0,25		170		36	ДСТР135-1,6
МЭОФ-100(150)/63-0,25ЦХХ-10К			63						
МЭОФ-100(150)/63-0,63ЦХХ-10К				0,63					ДСТР135-4,0
МЭОФ-100(150)/160-0,63ЦХХ-10К			160						ДСТР135-1,6
МЭОФ-250(380)/25-0,25ЦХХ-10	250	380	25	0,25	220 В (50 Гц)	400		40	ДСОР135-4,0
МЭОФ-250(380)/63-0,25ЦХХ-10			63			240			ДСОР135-1,6
МЭОФ-250(380)/63-0,63ЦХХ-10				0,63		400			ДСОР135-4,0
МЭОФ-250(380)/160-0,63ЦХХ-10			160			240			ДСОР135-1,6
МЭОФ-250(380)/10-0,25ЦХХ-10К			10	0,25	380 В (50 Гц)	620			ДСТР135-6,0
МЭОФ-250(380)/25-0,25ЦХХ-10К			25			250			ДСТР135-4,0
МЭОФ-250(380)/63-0,25ЦХХ-10К			63			170			ДСТР135-1,6
МЭОФ-250(380)/25-0,63ЦХХ-10К			25	0,63		620			ДСТР135-6,0
МЭОФ-250(380)/63-0,63ЦХХ-10К			63			250			ДСТР135-4,0
МЭОФ-250(380)/160-0,63ЦХХ-10К			160	0,63		170			ДСТР135-1,6
МЭОФ-400(600)/63-0,25ЦХХ-10	400	600	63	0,25	220 В (50 Гц)	400			ДСОР135-4,0
МЭОФ-400(600)/160-0,63ЦХХ-10			160	0,63					ДСОР135-4,0
МЭОФ-400(600)/25-0,25ЦХХ-10К			25	0,25	380 В (50 Гц)	620			ДСТР135-6,0
МЭОФ-400(600)/63-0,25ЦХХ-10К			63			250			ДСТР135-4,0
МЭОФ-400(600)/63-0,63ЦХХ-10К				0,63		620			ДСТР135-6,0
МЭОФ-400(600)/160-0,63ЦХХ-10К			160			250			ДСТР135-4,0

БД-2

Климатическое исполнение:
У1 – для работы при температурах от -40 до +55 °С и относительной влажности воздуха до 100% с конденсацией влаги при t = 25 °С;
Т3 – для работы при температурах от -10 до +50 °С и относительной влажности воздуха до 98% без конденсации влаги при t = 35 °С.
Степень защиты: IP65 (IP67 – опция). **Тип блока сигнализации:** БД-2. **Опция:** датчик температуры электродвигателя.
Тип внешнего управляющего устройства при бесконтактном управлении: ПБР-2И, ПБР-2ИМ-БД. ПБР-3ИТ, ПБР-3И, ПБР-3ИМ-БД.
Кратность пускового крутящего момента механизмов к номинальному при номинальном напряжении питания не менее 1,7.

ГАБАРИТНЫЕ И ПРИСОЕДИНИТЕЛЬНЫЕ РАЗМЕРЫ

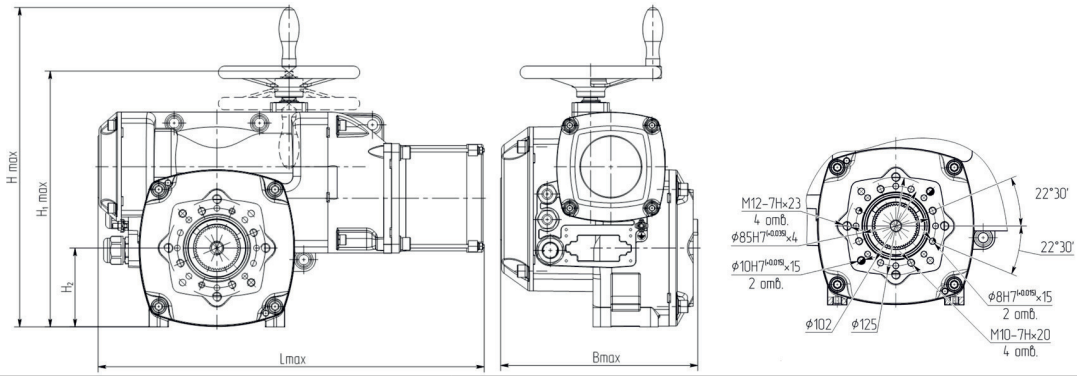

Обозначение	Тип двигателя	L max, мм	H max, мм	H1 max, мм	H2 max, мм	B max, мм
МЭОФ-100-10К, МЭОФ-250-10К	ДСТР135-1,6	450	410	330	101	260
МЭОФ-100-10, МЭОФ-250-10	ДСТР135-1,6					
МЭОФ-100-10К, МЭОФ-250-10К, МЭОФ-400-10К	ДСТР135-4,0	470				
МЭОФ-250-10, МЭОФ-400-10	ДСОР135-4,0	500				
МЭОФ-250-10	ДСОР135-6,0					
МЭОФ-400-10К	ДСТР135-6,0					

МЭОФ-250

ИСПОЛНЕНИЯ	Номинальный крутящий момент на выходном валу, Нм	Максимальный момент выключения, Нм	Номинальное время полного хода выходного вала, с	Номинальный полный ход выходного вала, об.	Напряжение (частота питания)	Потребляемая мощность, не более, Вт	Выходной конец вала	Масса, не более, кг	Тип электродвигателя	
МЭОФ-250-Е2-10(К)										
МЭОФ-100(150)/25-0,25Е2ХХХ-10	100	150	25	0,25	220 В (50 Гц)	250	ISO 5211	45	ДСОР135-1,6-150	ИНТЕЛЛЕКТУАЛЬНЫЙ
МЭОФ-100(150)/63-0,25Е2ХХХ-10			63							
МЭОФ-100(150)/63-0,63Е2ХХХ-10				0,63						
МЭОФ-100(150)/160-0,63Е2ХХХ-10			160							
МЭОФ-100(150)/10-0,25Е2ХХХ-10К			10	0,25	380 В (50 Гц)	360			ДСТР135-4.0-300	
МЭОФ-100(150)/25-0,25Е2ХХХ-10К			25			180			ДСТР135-1.6-150	
МЭОФ-100(150)/63-0,25Е2ХХХ-10К			63							
МЭОФ-100(150)/25-0,63Е2ХХХ-10К			25	0,63		360			ДСТР135-4.0-300	
МЭОФ-100(150)/63-0,63Е2ХХХ-10К			63			180			ДСТР135-1.6-150	
МЭОФ-100(150)/160-0,63Е2ХХХ-10К			160							
МЭОФ-250(380)/25-0,25Е2ХХХ-10	250	380	25	0,25	220 В (50 Гц)	410			ДСОР135-4,0-150	
МЭОФ-250(380)/63-0,63Е2ХХХ-10			63	0,63						
МЭОФ-250(380)/63-0,25Е2ХХХ-10				0,25		250			ДСОР135-1,6-150	
МЭОФ-250(380)/160-0,63Е2ХХХ-10			160	0,63						
МЭОФ-250(380)/10-0,25Е2ХХХ-10К			10	0,25	380 В (50 Гц)	660		53	ДСТР135-6.0-300	
МЭОФ-250(380)/25-0,25Е2ХХХ-10К			25			260		45	ДСТР135-4.0-150	
МЭОФ-250(380)/63-0,25Е2ХХХ-10К			63			180			ДСТР135-1.6-150	
МЭОФ-250(380)/25-0,63Е2ХХХ-10К			25	0,63		660		53	ДСТР135-6.0-300	
МЭОФ-250(380)/63-0,63Е2ХХХ-10К			63			260		45	ДСТР135-4.0-150	
МЭОФ-250(380)/160-0,63Е2ХХХ-10К			160			180			ДСТР135-1.6-150	
МЭОФ-400(600)/63-0,25Е2ХХХ-10	400	600	63	0,25	220 В (50 Гц)	410		50	ДСОР135-4,0-150	
МЭОФ-400(600)/160-0,63Е2ХХХ-10			160	0,63						
МЭОФ-400(600)/25-0,25Е2ХХХ-10К			25	0,25	380 В (50 Гц)	660			ДСТР135-6.0-300	
МЭОФ-400(600)/63-0,25Е2ХХХ-10К			63			260			ДСТР135-4.0-150	
МЭОФ-400(600)/63-0,63Е2ХХХ-10К				0,63		660			ДСТР135-6.0-300	
МЭОФ-400(600)/160-0,63Е2ХХХ-10К			160			260			ДСТР135-4.0-150	

КИМ2

Климатическое исполнение:
У1 – для работы при температурах от -40 до +55 °С и относительной влажности воздуха до 100% с конденсацией влаги при t = 25 °С.
Степень защиты: IP65 (IP67 – опция).
Контроллер: КИМ2.
Опция: датчик температуры электродвигателя.

ГАБАРИТНЫЕ И ПРИСОЕДИНИТЕЛЬНЫЕ РАЗМЕРЫ

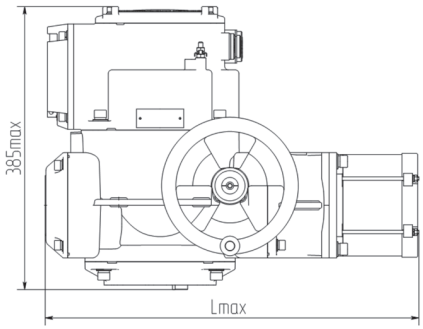

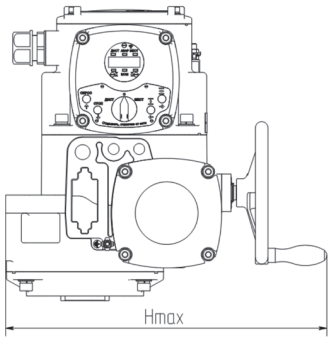

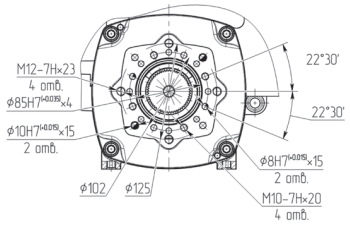

Обозначение	Тип двигателя	L max, мм	H max, мм
МЭОФ-100-10К	ДСТР135-1,6	490	410
МЭОФ-250-10К			
МЭОФ-100-10			
МЭОФ-250-10			
МЭОФ-100-10К	ДСТР135-4,0	490	
МЭОФ-250-10К			
МЭОФ-400-10К			
МЭОФ-250-10			
МЭОФ-400-10			
МЭОФ-250-10К МЭОФ-400-10К	ДСТР135-6,0	520	

АБС Электро
Электрические механизмы и приводы
www.abs-zeim.ru

МЭОФ-250

ИСПОЛНЕНИЯ	Номинальный крутящий момент на выходном валу, Нм	Максимальный момент выключения, Нм	Номинальное время полного хода выходного вала, с	Номинальный полный ход выходного вала, об.	Напряжение (частота питания)	Потребляемая мощность, не более, Вт	Выходной конец вала	Масса, не более, кг	Тип электродвигателя	
МЭОФ-250-Е3-10(К)										
МЭОФ-100(150)/25-0,25Е3ХХХ-10	100	150	25	0,25	220 В (50 Гц)	265	ISO 5211	50	ДСОР135-1,6-150	ИНТЕЛЛЕКТУАЛЬНЫЙ
МЭОФ-100(150)/63-0,25Е3ХХХ-10			63	0,25						
МЭОФ-100(150)/63-0,63Е3ХХХ-10			63	0,63						
МЭОФ-100(150)/160-0,63Е3ХХХ-10			160	0,63						
МЭОФ-100(150)/10-0,25Е3ХХХ-10К			10	0,25	380 В (50 Гц)	375		51	ДСТР135-4.0-300	
МЭОФ-100(150)/25-0,25Е3ХХХ-10К			25			195		49	ДСТР135-1.6-150	
МЭОФ-100(150)/63-0,25Е3ХХХ-10К			63							
МЭОФ-100(150)/25-0,63Е3ХХХ-10К			25	0,63		375		51	ДСТР135-4.0-300	
МЭОФ-100(150)/63-0,63Е3ХХХ-10К			63			195		49	ДСТР135-1.6-150	
МЭОФ-100(150)/160-0,63Е3ХХХ-10К			160							
МЭОФ-250(380)/25-0,25Е3ХХХ-10	250	380	25	0,25	220 В (50 Гц)	425		52	ДСОР135-4,0-150	
МЭОФ-250(380)/63-0,63Е3ХХХ-10			63	0,63						
МЭОФ-250(380)/63-0,25Е3ХХХ-10			63	0,25		265		50		
МЭОФ-250(380)/160-0,63Е3ХХХ-10			160	0,63						
МЭОФ-250(380)/10-0,25Е3ХХХ-10К			10	0,25	380 В (50 Гц)	645		52	ДСТР135-6.0-300	
МЭОФ-250(380)/25-0,25Е3ХХХ-10К			25			275		51	ДСТР135-4.0-150	
МЭОФ-250(380)/63-0,25Е3ХХХ-10К			63			195		49	ДСТР135-1.6-150	
МЭОФ-250(380)/25-0,63Е3ХХХ-10К			25	0,63		645		52	ДСТР135-6.0-300	
МЭОФ-250(380)/63-0,63Е3ХХХ-10К			63			275		51	ДСТР135-4.0-150	
МЭОФ-250(380)/160-0,63Е3ХХХ-10К			160			195		49	ДСТР135-1.6-150	
МЭОФ-400(600)/63-0,25Е3ХХХ-10	400	600	63	0,25	220 В (50 Гц)	425		52	ДСОР135-4,0-150	
МЭОФ-400(600)/160-0,63Е3ХХХ-10			160	0,63						
МЭОФ-400(600)/25-0,25Е3ХХХ-10К			25	0,25	380 В (50 Гц)	645		52	ДСТР135-6.0-300	
МЭОФ-400(600)/63-0,25Е3ХХХ-10К			63			275		51	ДСТР135-4.0-150	
МЭОФ-400(600)/63-0,63Е3ХХХ-10К			63	0,63		645		52	ДСТР135-6.0-300	
МЭОФ-400(600)/160-0,63Е3ХХХ-10К			160			275		51	ДСТР135-4.0-150	

КИМ3

Климатическое исполнение:
У1 – для работы при температурах от -40 до +55 °С и относительной влажности воздуха до 100% с конденсацией влаги при t = 25 °С.
Степень защиты: IP65 (IP67 – опция).
Контроллер: КИМ3.
Опция: датчик температуры электродвигателя.

ГАБАРИТНЫЕ И ПРИСОЕДИНИТЕЛЬНЫЕ РАЗМЕРЫ

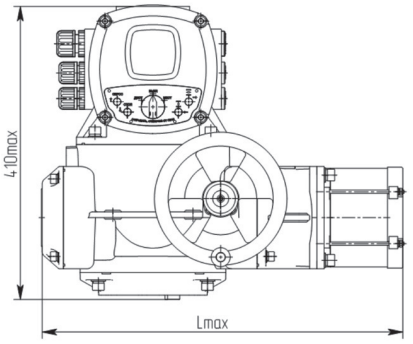

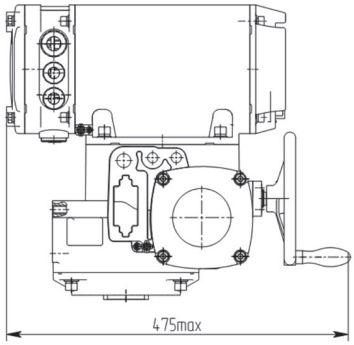

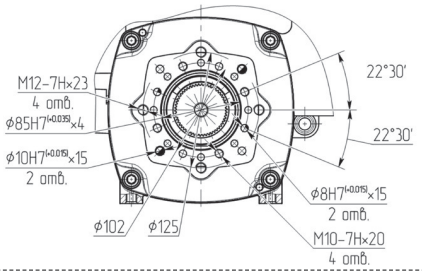

Обозначение	Тип двигателя	L max, мм
МЭОФ-100-10К, МЭОФ-250-10К МЭОФ-100-10, МЭОФ-250-10	ДС135-1,6	490
МЭОФ-100-10К, МЭОФ-250-10К МЭОФ-400-10К, МЭОФ-250-10 МЭОФ-400-10	ДС135-4,0	
МЭОФ-250-10К	ДС135-6,0	520

МЭОФ-630

ИСПОЛНЕНИЯ	Номинальный крутящий момент на выходном валу, Нм	Максимальный момент выключения, Нм	Номинальное время полного хода выходного вала, с	Номинальный полный ход выходного вала, об.	Напряжение (частота питания)	Потребляемая мощность, не более, Вт	Выходной конец вала	Масса, не более, кг	Тип электродвигателя
МЭОФ-630-Ц-10(К)									
БД-2									
МЭОФ-320(480)/10-0,25ЦХХ-10К	320	480	10	0,25	380 В (50 Гц)	620	ISO 5211	43	ДСТР135-6,0
МЭОФ-320(480)/25-0,63ЦХХ-10К			25	0,63					
МЭОФ-630(950)/63-0,25ЦХХ-10	630	950	63	0,25	220 В (50 Гц)	400		42	ДСОР135-4,0
МЭОФ-630(950)/160-0,63ЦХХ-10			160	0,63					
МЭОФ-630(950)/25-0,25ЦХХ-10К			25	0,25	380 В (50 Гц)	620		43	ДСТР135-6,0
МЭОФ-630(950)/63-0,25ЦХХ-10К			63	0,25		250			ДСТР135-4,0
МЭОФ-630(950)/63-0,63ЦХХ-10К			63	0,63		620			ДСТР135-6,0
МЭОФ-630(950)/160-0,63ЦХХ-10К			160	0,63		250			ДСТР135-4,0

Климатическое исполнение:
У1 – для работы при температурах от -40 до +55 °С и относительной влажности воздуха до 100% с конденсацией влаги при t = 25 °С;
Т3 – для работы при температурах от -10 до +50 °С и относительной влажности воздуха до 98% без конденсации влаги при t = 35 °С.
Степень защиты: IP65 (IP67 – опция).
Тип блока сигнализации: БД-2. **Опция:** датчик температуры электродвигателя.
Тип внешнего управляющего устройства при бесконтактном управлении: ПБР-2И, ПБР-2ИМ-БД. ПБР-3ИТ, ПБР-3И, ПБР-3ИМ-БД.
Кратность пускового крутящего момента механизмов к номинальному, при номинальном напряжении питания, не менее 1,7.

ГАБАРИТНЫЕ И ПРИСОЕДИНИТЕЛЬНЫЕ РАЗМЕРЫ

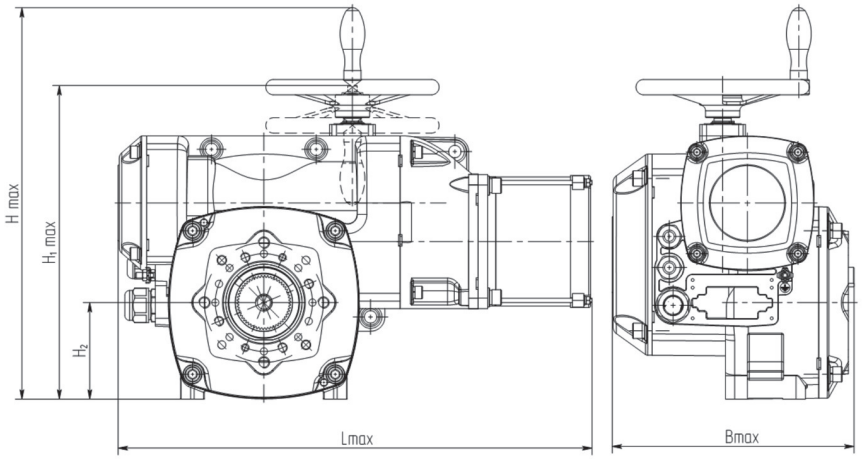

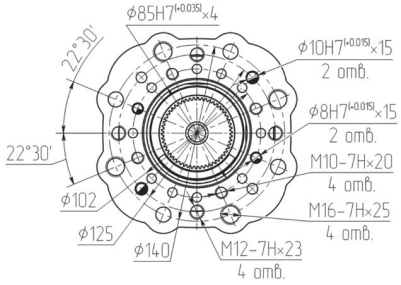

Обозначение	Тип двигателя	L max, мм	H max, мм	H_1 max, мм	H_2 max, мм	B max, мм
МЭОФ-630-10	ДСОР135-4,0	490	450	370	121	260
МЭОФ-630-10К	ДСТР135-4,0					
МЭОФ-320-10К, МЭОФ-630-10К	ДСТР135-6,0	520				

МЭОФ-630

ИСПОЛНЕНИЯ	Номинальный крутящий момент на выходном валу, Нм	Максимальный момент выключения, Нм	Номинальное время полного хода выходного вала, с	Номинальный полный ход выходного вала, об.	Напряжение (частота питания)	Потребляемая мощность, не более, Вт	Выходной конец вала	Масса, не более, кг	Тип электродвигателя
МЭОФ-630-Е2-10(К)									
МЭОФ-320(480)/10-0,25Е2ХХХ-10К	320	480	10	0,25	380 В (50 Гц)	660	ISO 5211	55	ДСТР135-6.0-300
МЭОФ-320(480)/25-0,63Е2ХХХ-10К			25	0,63					
МЭОФ-630(950)/63-0,25Е2ХХХ-10	630	950	63	0,25	220 В (50 Гц)	410			ДСОР135-4,0-150
МЭОФ-630(950)/160-0,63Е2ХХХ-10			160	0,63					
МЭОФ-630(950)/25-0,25Е2ХХХ-10К			25	0,25	380 В (50 Гц)	660			ДСТР135-6.0-300
МЭОФ-630(950)/63-0,25Е2ХХХ-10К			63			260			ДСТР135-4.0-150
МЭОФ-630(950)/63-0,63Е2ХХХ-10К			63	0,63		660			ДСТР135-6.0-300
МЭОФ-630(950)/160-0,63Е2ХХХ-10К			160			260			ДСТР135-4.0-150

КИМ2 | ИНТЕЛЛЕКТУАЛЬНЫЙ

Климатическое исполнение:
У1 – для работы при температурах от -40 до +55 °С и относительной влажности воздуха до 100% с конденсацией влаги при t = 25 °С.
Степень защиты: IP65 (IP67 – опция).
Контроллер: КИМ2.
Опция: датчик температуры электродвигателя.

ГАБАРИТНЫЕ И ПРИСОЕДИНИТЕЛЬНЫЕ РАЗМЕРЫ

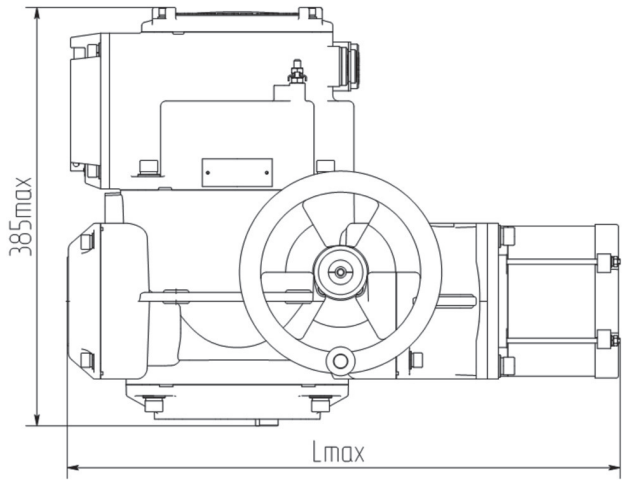

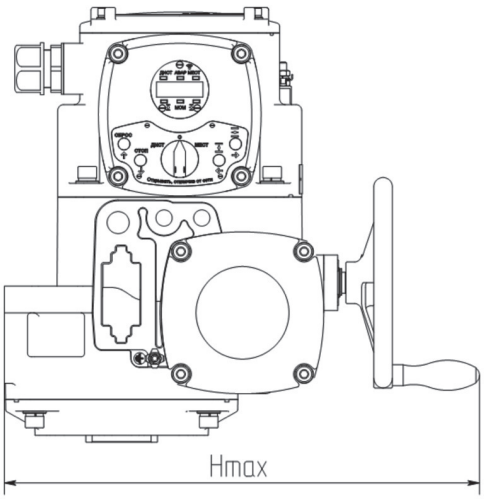

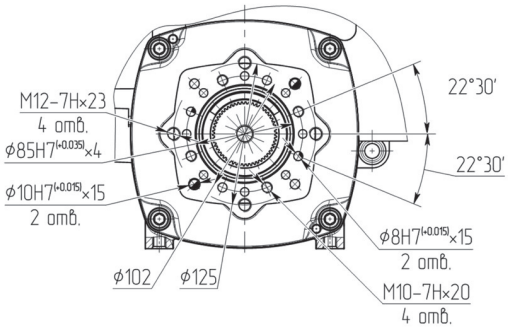

Обозначение	Тип двигателя	L max, мм	H max, мм
МЭОФ-630-10К, МЭОФ-630-10	ДСТР135-4,0	510	450
МЭОФ-320-10К, МЭОФ-630-10К	ДСТР135-6,0	540	

МЭОФ-630

ИСПОЛНЕНИЯ	Номинальный крутящий момент на выходном валу, Нм	Максимальный момент выключения, Нм	Номинальное время полного хода выходного вала, с	Номинальный полный ход выходного вала, об.	Напряжение (частота питания)	Потребляемая мощность, не более, Вт	Выходной конец вала	Масса, не более, кг	Тип электродвигателя
КИМ3 **МЭОФ-630-Е3-10(К)**									
МЭОФ-320(480)/10-0,25Е3ХХХ-10К	320	480	10	0,25	380 В (50 Гц)	645	ISO 5211	52	ДСТР135-6.0-300
МЭОФ-320(480)/25-0,63Е3ХХХ-10К			25	0,63					
МЭОФ-630(950)/63-0,25Е3ХХХ-10	630	950	63	0,25	220 В (50 Гц)	425		55	ДСОР135-4,0-150
МЭОФ-630(950)/160-0,63Е3ХХХ-10			160	0,63					
МЭОФ-630(950)/25-0,25Е3ХХХ-10К			25	0,25	380 В (50 Гц)	645		52	ДСТР135-6.0-300
МЭОФ-630(950)/63-0,25Е3ХХХ-10К			63			275		53	ДСТР135-4.0-150
МЭОФ-630(950)/63-0,63Е3ХХХ-10К			63	0,63		645		52	ДСТР135-6.0-300
МЭОФ-630(950)/160-0,63Е3ХХХ-10К			160			275		53	ДСТР135-4.0-150

ИНТЕЛЛЕКТУАЛЬНЫЙ

Климатическое исполнение:
У1 – для работы при температурах от -40 до +55 °С и относительной влажности воздуха до 100% с конденсацией влаги при t = 25 °С.
Степень защиты: IP65 (IP67 – опция).
Контроллер: КИМ3.

ГАБАРИТНЫЕ И ПРИСОЕДИНИТЕЛЬНЫЕ РАЗМЕРЫ

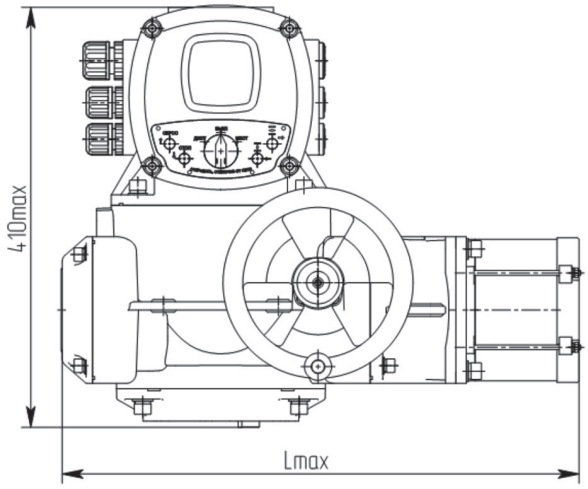

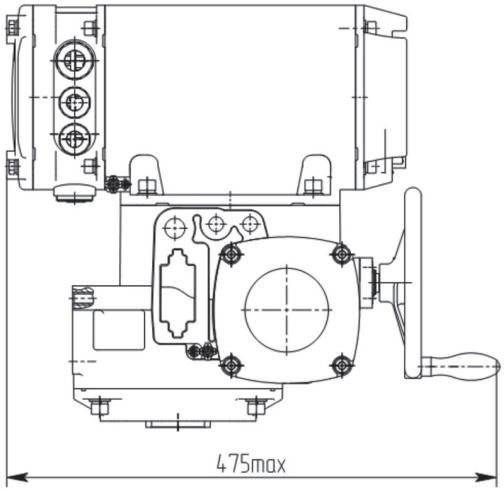

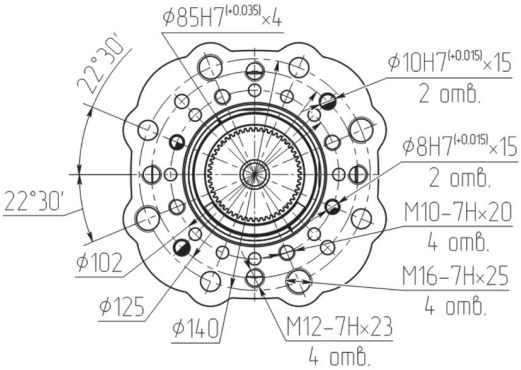

Обозначение	Тип двигателя	L max, мм
МЭОФ-630-10К, МЭОФ-630-10	ДС135-4,0	510
МЭОФ-320-10К, МЭОФ-630-10К	ДС135-6,0	540

АБС Электро
Электрические механизмы и приводы
www.abs-zeim.ru

МЭОФ-630

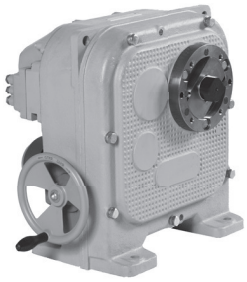

ИСПОЛНЕНИЯ	Номинальный крутящий момент на выходном валу, Нм	Номинальное время полного хода выходного вала, с	Номинальный полный ход выходного вала, об.	Напряжение (частота питания)	Потребляемая мощность, не более, Вт	Выходной конец вала	Масса, не более, кг	Тип электродвигателя
БД-1 (БСПТ, БСПР, БСПИ) **МЭОФ-630(-Ц)-97К**								
МЭОФ-320/10-0,25Х-97К	320	10	0,25	380, 400, 415 В (50 Гц) или 380 В (60 Гц)	220	67	36	АИР56А4
МЭОФ-320/25-0,63Х-97К		25	0,63					
МЭОФ-630/15-0,25Х-97К	630	15	0,25					
МЭОФ-630/37-0,63Х-97К		37	0,63					
МЭОФ-1000/25-0,25Х-97К	1000	25	0,25					
МЭОФ-1000/63-0,63Х-97К		63	0,63					
МЭОФ-1000/63-0,25Х-97К		63	0,25		130			АИС56А4
МЭОФ-1000/160-0,63Х-97К		160	0,63					
КИМ1 **МЭОФ-630-Е-07К**								
МЭОФ-320/10-0,25ЕХ-07К	320	10	0,25	380 В (50 Гц)	220	68	36	АИР56А4
МЭОФ-320/25-0,63ЕХ-07К		25	0,63					
МЭОФ-630/15-0,25ЕХ-07К	630	15	0,25					
МЭОФ-630/37-0,63ЕХ-07К		37	0,63					
МЭОФ-1000/25-0,25ЕХ-07К	1000	25	0,25					
МЭОФ-1000/63-0,63ЕХ-07К		63	0,63					
МЭОФ-1000/63-0,25ЕХ-07К		63	0,25					
МЭОФ-1000/160-0,63ЕХ-07К		160	0,63					
МЭОФ-1000/15-0,25ЕХ-07К		15	0,25					
МЭОФ-1000/37-0,63ЕХ-07К		37	0,63					

ИНТЕЛЛЕКТУАЛЬНЫЙ

Климатическое исполнение:
У2 - для работы при температурах от -40 до +50 °С и относительной влажности воздуха до 100% с конденсацией влаги при t = 25 °С;
Т2 - для работы при температурах от -10 до +50 °С и относительной влажности воздуха до 100% с конденсацией влаги при t = 35 °С.
Степень защиты: IP54.
Тип блока сигнализации положения: БСПТ-10АМ, БД-1, БСПР, БСПИ или КИМ1.
Тип внешнего управляющего устройства при бесконтактном управлении: ПБР-3И, ПБР-3А или КИМ1.

ГАБАРИТНЫЕ И ПРИСОЕДИНИТЕЛЬНЫЕ РАЗМЕРЫ

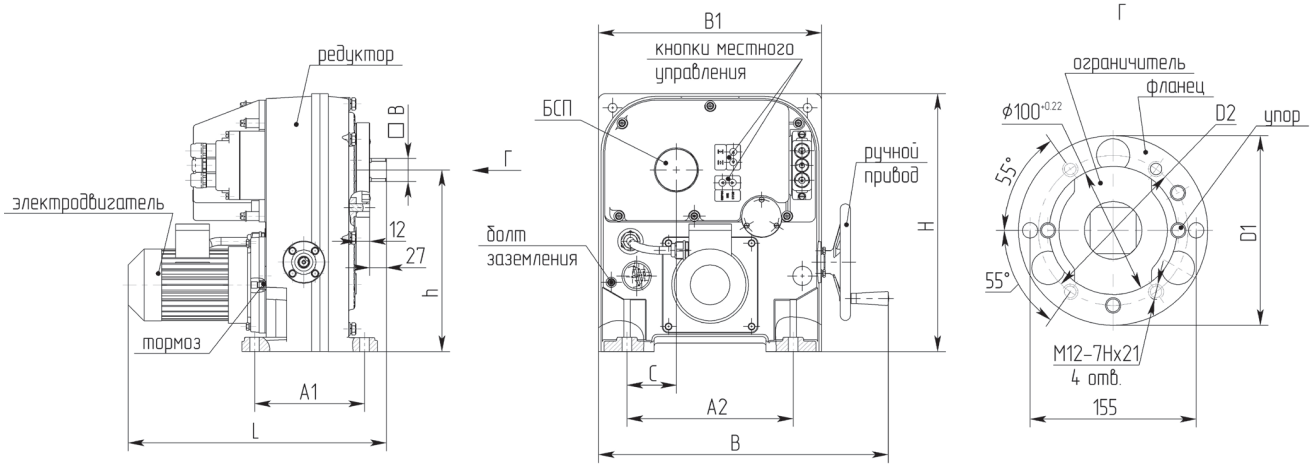

Обозначение	A1	A2	B	B1	□B	C	D1	D2	D3	d	H	h	L
Размеры, мм	172	260	472	349	36	78.5	148	117	100	15	402	283	400

МЭОФ-630, МЭОФ-1600, МЭОФ-4000

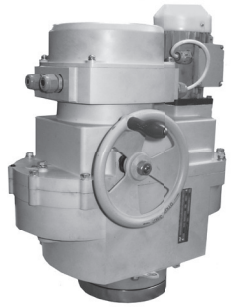

ИСПОЛНЕНИЯ	Номинальный крутящий момент на выходном валу, Нм	Максимальный момент выключения, Нм	Номинальное время полного хода выходного вала, с	Номинальный полный ход выходного вала, об.	Напряжение (частота питания)	Потребляемая мощность, не более, Вт	Выходной конец вала	Масса, не более, кг	Тип электродвигателя
МЭОФ-630-Ц-08К									
МЭОФ-250(380)/10-0,25ЦХХ-08К	250	380	10	0,25	380 В (50 Гц)	220	ISO 5211	65	АИР56А4
МЭОФ-250(380)/25-0,63ЦХХ-08К			25	0,63					
МЭОФ-630(945)/10-0,25ЦХХ-08К	630	945	10	0,25		320			АИР56В4
МЭОФ-630(945)/25-0,25ЦХХ-08К			25	0,25		220			АИР56А4
МЭОФ-630(945)/25-0,63ЦХХ-08К			25	0,63		320			АИР56В4
МЭОФ-630(945)/63-0,25ЦХХ-08К			63	0,25		220			АИР56А4
МЭОФ-630(945)/63-0,63ЦХХ-08К			63	0,63					
МЭОФ-630(945)/160-0,63ЦХХ-08К			160	0,63					
МЭОФ-1600-Ц-08К									
МЭОФ-1000(1500)/10-0,25ЦХХ-08К	1000	1500	10	0,25	380 В (50 Гц)	450	ISO 5211	75	ДАТ56С4
МЭОФ-1000(1500)/25-0,63ЦХХ-08К			25	0,63					
МЭОФ-1000(1500)/25-0,25ЦХХ-08К			25	0,25		220		70	АИР56А4
МЭОФ-1000(1500)/63-0,63ЦХХ-08К			63	0,63					
МЭОФ-1000(1500)/63-0,25ЦХХ-08К			63	0,25				65	
МЭОФ-1000(1500)/160-0,63ЦХХ-08К			160	0,63					
МЭОФ-1600(2400)/25-0,25ЦХХ-08К	1600	2400	25	0,25		320		75	АИР56В4
МЭОФ-1600(2400)/63-0,25ЦХХ-08К			63	0,25		220		70	АИР56А4
МЭОФ-1600(2400)/63-0,63ЦХХ-08К			63	0,63		320			АИР56В4
МЭОФ-1600(2400)/160-0,63ЦХХ-08К			160	0,63		220			АИР56А4
МЭОФ-4000-Ц-09К									
МЭОФ-2000(3000)/25-0,25ЦХХ-09К	2000	3000	25	0,25	380 В (50 Гц)	320	ISO 5211	110	АИР56В4
МЭОФ-2000(3000)/63-0,63ЦХХ-09К			63	0,63					
МЭОФ-2000(3000)/63-0,25ЦХХ-09К			63	0,25		220			АИР56А4
МЭОФ-2000(3000)/160-0,63ЦХХ-09К			160	0,63					
МЭОФ-2500(3750)/63-0,25ЦХХ-09К	2500	3750	63	0,25		320			АИР56В4
МЭОФ-2500(3750)/160-0,63ЦХХ-09К			160	0,63					
МЭОФ-4000(6000)/63-0,25ЦХХ-09К	4000	6000	63	0,25		320			АИР56В4
МЭОФ-4000(6000)/160-0,63ЦХХ-09К			160	0,63					

БД-2

Климатическое исполнение:
У2 - для работы при температурах от -40 до +55 °С и относительной влажности воздуха до 100% с конденсацией влаги при t = 25 °С.
Степень защиты: IP65 (IP67 – опция).
Тип блока сигнализации: БД-2.
Тип внешнего управляющего устройства при бесконтактном управлении: ПБР-3И, ПБР-3ИМ, ПБР-3ИМ-БД.

ГАБАРИТНЫЕ И ПРИСОЕДИНИТЕЛЬНЫЕ РАЗМЕРЫ

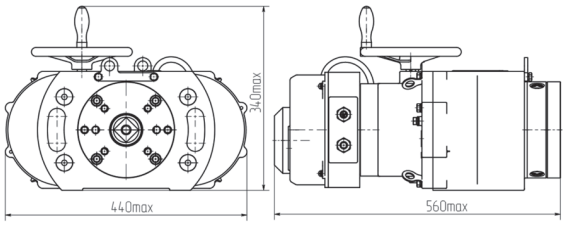

МЭОФ-630, 1600

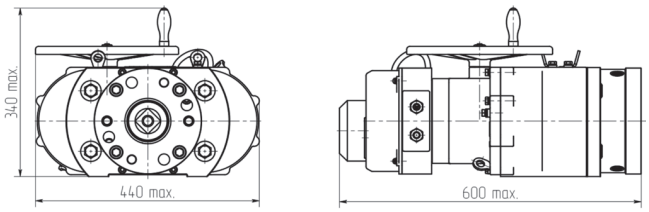

МЭОФ-4000

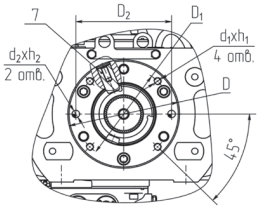

Обозначение	D	D1	D2	d1	h1	d2	h2
МЭОФ-08К	175	150	150	М12	20	12Е8	20
МЭОФ-09К	205	175	160	М16	48	16Н7	25

МЭОФ-630, МЭОФ-1600, МЭОФ-4000

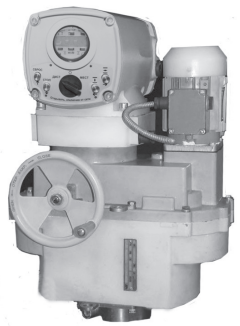

ИСПОЛНЕНИЯ	Номинальный крутящий момент на выходном валу, Нм	Максимальный момент выключения, Нм	Номинальное время полного хода выходного вала, с	Номинальный полный ход выходного вала, об.	Напряжение (частота питания)	Потребляемая мощность, не более, Вт	Выходной конец вала	Масса, не более, кг	Тип электродвигателя
МЭОФ-630-Е2-08К									
МЭОФ-250(380)/10-0,25Е2ХХХ-08К	250	380	10	0,25	380 В (50 Гц)	230	ISO 5211	77	ДАТ56А4
МЭОФ-250(380)/25-0,63Е2ХХХ-08К			25	0,63					
МЭОФ-630(950)/10-0,25Е2ХХХ-08К	630	950	10	0,25		330		85	ДАТ56В4
МЭОФ-630(950)/25-0,63Е2ХХХ-08К			25	0,63					
МЭОФ-630(950)/25-0,25Е2ХХХ-08К			25	0,25		230		77	ДАТ56А4
МЭОФ-630(950)/63-0,63Е2ХХХ-08К			63	0,63					
МЭОФ-630(950)/63-0,25Е2ХХХ-08К			63	0,25					
МЭОФ-630(950)/160-0,63Е2ХХХ-08К			160	0,63					
МЭОФ-1600-Е2-08К									
МЭОФ-1000(1500)/10-0,25Е2ХХХ-08К	1000	1500	10	0,25	380 В (50 Гц)	460	ISO 5211	85	ДАТ56С4
МЭОФ-1000(1500)/25-0,63Е2ХХХ-08К			25	0,63					
МЭОФ-1000(1500)/25-0,25Е2ХХХ-08К			25	0,25		230			ДАТ 56А4
МЭОФ-1000(1500)/63-0,63Е2ХХХ-08К			63	0,63					
МЭОФ-1000(1500)/63-0,25Е2ХХХ-08К			63	0,25					ДАТ56А4
МЭОФ-1000(1500)/160-0,63Е2ХХХ-08К			160	0,63					
МЭОФ-1600(2400)/25-0,25Е2ХХХ-08К	1600	2400	25	0,25		330			ДАТ56В4
МЭОФ-1600(2400)/63-0,63Е2ХХХ-08К			63	0,63					
МЭОФ-1600(2400)/63-0,25Е2ХХХ-08К			63	0,25		230			ДАТ56А4
МЭОФ-1600(2400)/160-0,63Е2ХХХ-08К			160	0,63					
МЭОФ-4000-Е2-09К									
МЭОФ-2000(3000)/25-0,25Е2ХХХ-09К	2000	3000	25	0,25	380 В (50 Гц)	460	ISO 5211	115	ДАТ56С4
МЭОФ-2000(3000)/63-0,63Е2ХХХ-09К			63	0,63					
МЭОФ-2000(3000)/63-0,25Е2ХХХ-09К			63	0,25		230			ДАТ56А4
МЭОФ-2000(3000)/160-0,63Е2ХХХ-09К			160	0,63					
МЭОФ-2500(3750)/63-0,25Е2ХХХ-09К	2500	3750	63	0,25		230			ДАТ56А4
МЭОФ-2500(3750)/160-0,63Е2ХХХ-09К			160	0,63					
МЭОФ-4000(6000)/63-0,25Е2ХХХ-09К	4000	6000	63	0,25		330			ДАТ56В4
МЭОФ-4000(6000)/160-0,63Е2ХХХ-09К			160	0,63					

КИМ2

ИНТЕЛЛЕКТУАЛЬНЫЙ

Климатическое исполнение:
У2 - для работы при температурах от -40 до +55 °С и относительной влажности воздуха до 95% с конденсацией влаги при t = 25 °С.
Степень защиты: IP65 (IP67 – опция).
Контроллер: КИМ2.

ГАБАРИТНЫЕ И ПРИСОЕДИНИТЕЛЬНЫЕ РАЗМЕРЫ

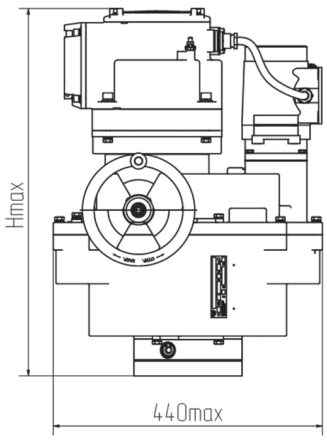

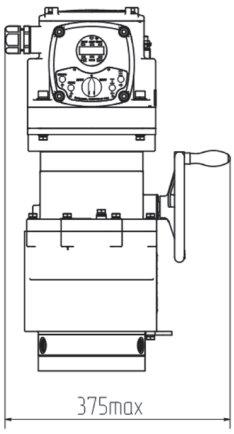

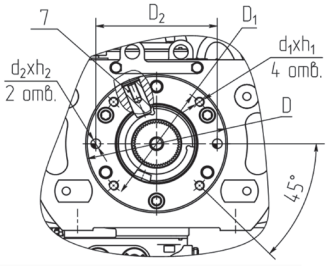

Обозначение	D	D1	D2	d1	h1	d2	h2
МЭОФ-08К	175	150	150	М12	20	12Е8	20
МЭОФ-09К	205	175	160	М16	48	16Н7	25

МЭОФ-630, МЭОФ-1600, МЭОФ-4000

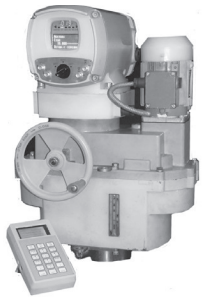

ИСПОЛНЕНИЯ	Номинальный крутящий момент на выходном валу, Нм	Максимальный момент выключения, Нм	Номинальное время полного хода выходного вала, с	Номинальный полный ход выходного вала, об.	Напряжение (частота питания)	Потребляемая мощность, не более, Вт	Выходной конец вала	Масса, не более, кг	Тип электродвигателя
КИМ3									**ИНТЕЛЛЕКТУАЛЬНЫЙ**
МЭОФ-630-Е3-08К									
МЭОФ-250(375)/10-0,25Е3ХХХ-08К	250	375	10	0,25	380 В (50 Гц)	245	ISO 5211	81	АИР56А4
МЭОФ-250(375)/25-0,63Е3ХХХ-08К			25	0,63					
МЭОФ-630(950)/10-0,25Е3ХХХ-08К	630	950	10	0,25		345		86	АИР56В4
МЭОФ-630(950)/25-0,63Е3ХХХ-08К			25	0,63					
МЭОФ-630(950)/25-0,25Е3ХХХ-08К				0,25		245		81	АИР56А4
МЭОФ-630(950)/63-0,63Е3ХХХ-08К			63	0,63					
МЭОФ-630(950)/63-0,25Е3ХХХ-08К				0,25					АИР56А4
МЭОФ-630(950)/160-0,63Е3ХХХ-08К			160	0,63					
МЭОФ-1600-Е3-08К									
МЭОФ-1000(1500)/10-0,25Е3ХХХ-08К	1000	1500	10	0,25	380 В (50 Гц)	475	ISO 5211	88	ДАТ56С4
МЭОФ-1000(1500)/25-0,63Е3ХХХ-08К			25	0,63					
МЭОФ-1000(1500)/25-0,25Е3ХХХ-08К				0,25		245		86	АИР56А4
МЭОФ-1000(1500)/63-0,63Е3ХХХ-08К			63	0,63					
МЭОФ-1000(1500)/63-0,25Е3ХХХ-08К				0,25				81	АИР56А4
МЭОФ-1000(1500)/160-0,63Е3ХХХ-08К			160	0,63					
МЭОФ-1600(2400)/25-0,25Е3ХХХ-08К	1600	2400	25	0,25		345		86	АИР56В4
МЭОФ-1600(2400)/63-0,63Е3ХХХ-08К			63	0,63					
МЭОФ-1600(2400)/63-0,25Е3ХХХ-08К				0,25		245		81	АИР56А4
МЭОФ-1600(2400)/160-0,63Е3ХХХ-08К			160	0,63					
МЭОФ-4000-Е3-09К									
МЭОФ-2000(3000)/25-0,25Е3ХХХ-09К	2000	3000	25	0,25	380 В (50 Гц)	475	ISO 5211	110	ДАТ56С4
МЭОФ-2000(3000)/63-0,63Е3ХХХ-09К			63	0,63					
МЭОФ-2000(3000)/63-0,25Е3ХХХ-09К				0,25		245		107	АИР56А4
МЭОФ-2000(3000)/160-0,63Е3ХХХ-09К			160	0,63					
МЭОФ-2500(3750)/63-0,25Е3ХХХ-09К	2500	3750	63	0,25		345		106	АИР56В4
МЭОФ-2500(3750)/160-0,63Е3ХХХ-09К			160	0,63					
МЭОФ-4000(6000)/63-0,25Е3ХХХ-09К	4000	6000	63	0,25					
МЭОФ-4000(6000)/160-0,63Е3ХХХ-09К			160	0,63					

Климатическое исполнение:
У2 - для работы при температурах от -40 до +55 °С и относительной влажности воздуха до 95% с конденсацией влаги при t = 25 °С.
Степень защиты: IP65 (IP67 – опция).
Контроллер: КИМ3.

ГАБАРИТНЫЕ И ПРИСОЕДИНИТЕЛЬНЫЕ РАЗМЕРЫ

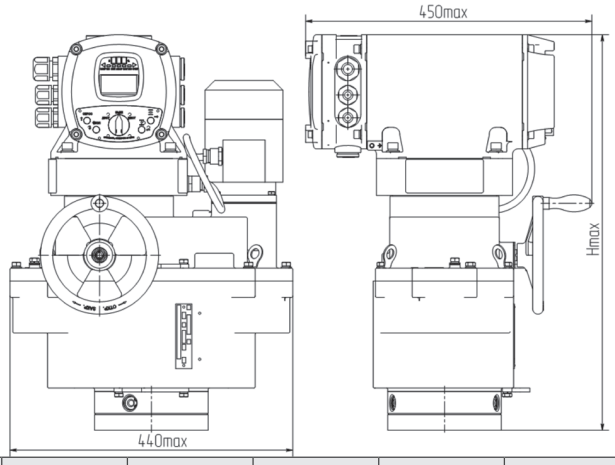

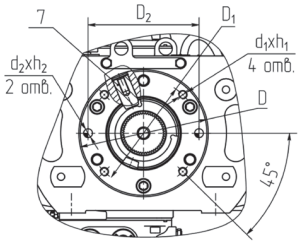

Обозначение	l	l1	D	D1	D2	d1	h1	d2	h2
МЭОФ-08К	5	50	175	150	150	М12	20	12Е8	20
МЭОФ-09К	10	73	205	175	160	М16	48	16Н7	25

МЭОФ-1600

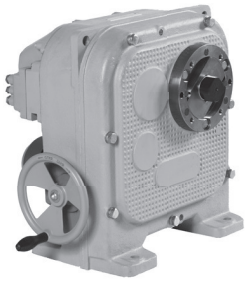

ИСПОЛНЕНИЯ	Номинальный крутящий момент на выходном валу, Нм	Номинальное время полного хода выходного вала, с	Номинальный полный ход выходного вала, об.	Напряжение (частота питания)	Потребляемая мощность, не более, Вт	Выходной конец вала	Масса, не более, кг	Тип электродвигателя
БД-1 (БСПТ, БСПР, БСПИ, БКВ)								
МЭОФ-1600(-Ц)-96К								
МЭОФ-630/10-0,25Х-96К	630	10	0,25	380, 400, 415 В (50 Гц) и 380 В (60 Гц)	320	42	124	АИР56В4
МЭОФ-630/25-0,63Х-96К		25	0,63					
МЭОФ-1000/15-0,25Х-96К	1000	15	0,25					
МЭОФ-1000/37-0,63Х-96К		37	0,63					
МЭОФ-1600/25-0,25Х-96К	1600	25	0,25					
МЭОФ-1600/63-0,63Х-96К		63	0,63					
МЭОФ-2500/63-0,25Х-96К	2500		0,25		220			АИР56А4
МЭОФ-2500/160-0,63Х-96К		160	0,63					
КИМ1								
МЭОФ-1600-Е-07К								
МЭОФ-630/10-0,25ЕХ-07К	630	10	0,25	380 В (50 Гц)	320	ISO 5211	125	АИР56В4
МЭОФ-630/25-0,63ЕХ-07К		25	0,63					
МЭОФ-1000/15-0,25Х-07К	1000	15	0,25			42	124	
МЭОФ-1000/37-0,63Х-07К		37	0,63					
МЭОФ-1600/25-0,25ЕХ-07К	1600	25	0,25			ISO 5211	125	
МЭОФ-1600/63-0,63ЕХ-07К		63	0,63					
МЭОФ-2500/63-0,25ЕХ-07К	2500		0,25					
МЭОФ-2500/160-0,63ЕХ-07К		160	0,63					

ИНТЕЛЛЕКТУАЛЬНЫЙ

Климатическое исполнение:
У2 - для работы при температурах от -40 до +50 °С и относительной влажности воздуха до 100% с конденсацией влаги при t = 35 °С;
Т2 - для работы при температурах от -10 до +50 °С и относительной влажности воздуха до 100% с конденсацией влаги при t = 25 °С.
Степень защиты: IP54.
Тип блока сигнализации положения: БСПТ-10АМ, БД-1, БСПР, БСПИ, БКВ или КИМ1.
Тип внешнего управляющего устройства при бесконтактном управлении: ПБР-3И, ПБР-3А или КИМ1.

ГАБАРИТНЫЕ И ПРИСОЕДИНИТЕЛЬНЫЕ РАЗМЕРЫ

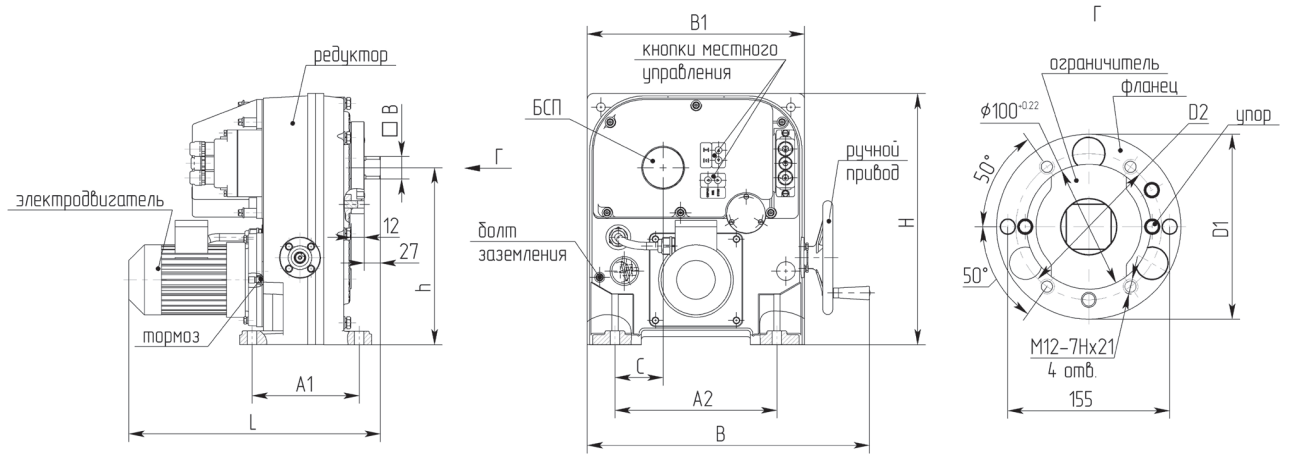

Обозначение	A1	A2	B	B1	□B	C	D1	D2	D3	d	H	h	L
Размеры, мм	217	300	535	414	42	90	175	175	126	18	467	325	450

МЭОФ-4000

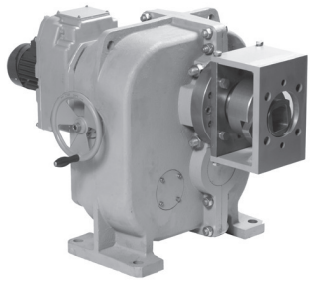

ИСПОЛНЕНИЯ	Номинальный крутящий момент на выходном валу, Нм	Номинальное время полного хода выходного вала, с	Номинальный полный ход выходного вала, об.	Напряжение (частота питания)	Потребляемая мощность, не более, Вт	Выходной конец вала	Масса, не более, кг	Тип электродвигателя
МЭОФ-4000(-Ц)-99К								
МЭОФ-4000/63-0,25Х-99К	4000	63	0,25	220/380 В (50 Гц)	320	60	265	АИР56В4
МЭОФ-4000/160-0,63Х-99К		160	0,63					

БД-1

Климатическое исполнение:
У2 - для работы при температурах от -40 до +50 °С и относительной влажности воздуха до 100% с конденсацией влаги при t = 25 °С;
Т2 - для работы при температурах от -10 до +50 °С и относительной влажности воздуха до 100% с конденсацией влаги при t = 35 °С.
Степень защиты: IP54.
Тип блока сигнализации положения: БСПТ-10АМ, БД-1, БСПР, БСПИ, БКВ.
Тип внешнего управляющего устройства при бесконтактном управлении: ПБР-3ИМ, ПБР-3И, ПБР-3А.

ГАБАРИТНЫЕ И ПРИСОЕДИНИТЕЛЬНЫЕ РАЗМЕРЫ

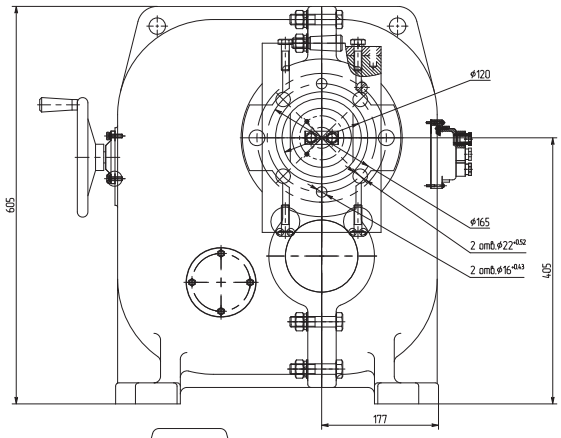

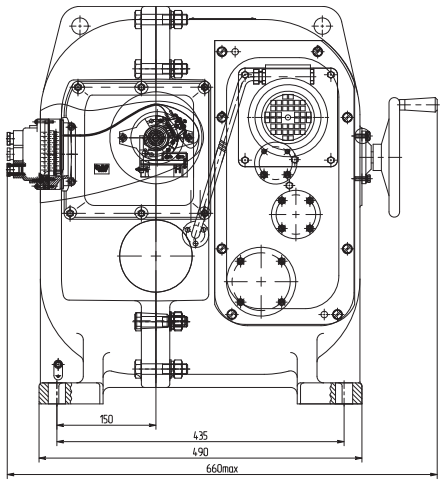

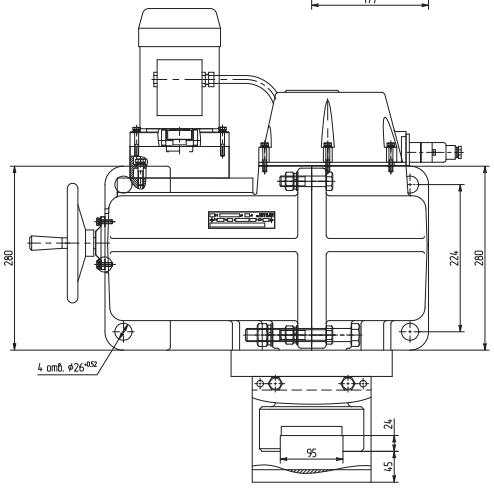

АБС Электро
Электрические механизмы и приводы
www.abs-zeim.ru

МЭОФ-6,3-IIBT5

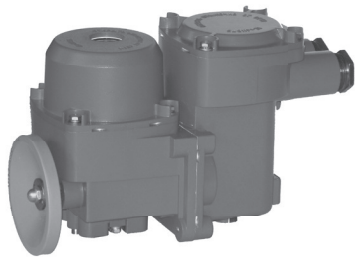

ИСПОЛНЕНИЯ	Номинальный крутящий момент на выходном валу, Нм	Номинальное время полного хода выходного вала, с	Номинальный полный ход выходного вала, об.	Напряжение (частота питания)	Потребляемая мощность, не более, Вт	Выходной конец вала	Масса, не более, кг	Тип электродвигателя
БСПТ-12, БСПР, БКВ								
МЭОФ-6,3-IIBT5-03								
МЭОФ-6,3/12,5-0,25X-IIBT5-03	6,3	12,5	0,25	380, 400, 415 В (50 Гц) и 380 В (60 Гц)	43	14	7,5	ДСТР68-0,25
МЭОФ-16/30-0,25X-IIBT5-03	16	30	0,25					
МЭОФ-25/63-0,25X-IIBT5-03	25	63						
МЭОФ-6,3-IIBT5-06								
МЭОФ-6,3/12,5-0,25X-IIBT5-06	6,3	12,5	0,25	220, 230, 240 В (50 Гц) и 220 В (60 Гц)	43	14	7,5	ДСОР68-0,25
МЭОФ-16/30-0,25X-IIBT5-06	16	30						
МЭОФ-25/63-0,25X-IIBT5-06	25	63						
МЭОФ-6,3-IIBT5-10								
МЭОФ-16/12,5-0,25X-IIBT5-10	16	12,5	0,25	220/380, 230/400, 240/415 В (50 Гц) и 220/380 В (60 Гц)	65	14	7,7	ДСОР68-0,25 ДСТР68-0,25
МЭОФ-25/25-0,25X-IIBT5-10	25	25	0,25		65			ДСОР68-0,25 ДСТР68-0,25
МЭОФ-25/30-0,25X-IIBT5-10		30			43			ДСОР68-0,25 ДСТР68-0,25
МЭОФ-40/25-0,25X-IIBT5-10	40	25	0,25		65			ДСОР68-0,25 ДСТР68-0,25
МЭОФ-40/63-0,25X-IIBT5-10		63			43			ДСОР68-0,25 ДСТР68-0,25
МЭОФ-40/63-0,63X-IIBT5-10		63	0,63		43			ДСОР68-0,25 ДСТР68-0,25

Климатическое исполнение:
У1 - для работы при температурах от -40 до +55 °С и относительной влажности воздуха до 95% без конденсации влаги при t = 35 °С;
Т2 - для работы при температурах от -10 до +50 °С и относительной влажности воздуха до 100% с конденсацией влаги при t = 25 °С.
Маркировка взрывозащиты: 1Ex d IIB T5 Gb.
Степень защиты: IP65.
Тип блока сигнализации положения: БСПТ-12, БСПР, БКВ.
Тип внешнего управляющего устройства при бесконтактном управлении: ПБР-3И, ПБР-3А.

ГАБАРИТНЫЕ И ПРИСОЕДИНИТЕЛЬНЫЕ РАЗМЕРЫ

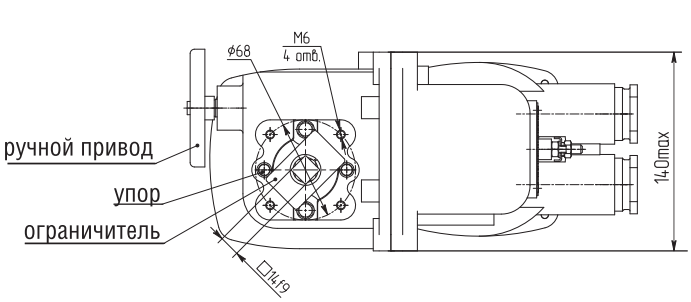

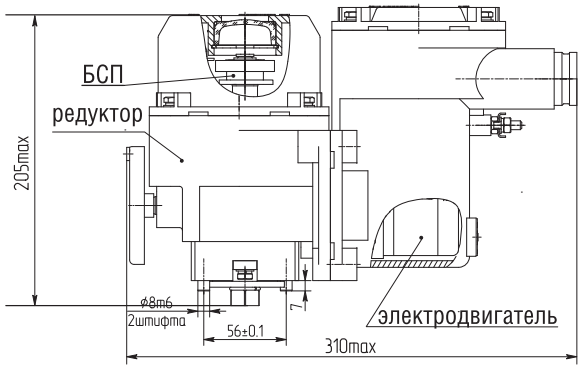

IIXT4 – код подгруппы взрывозащищенного оборудования IIC или IIB температурного класса T4.

МЭОФ-40-IIXT4

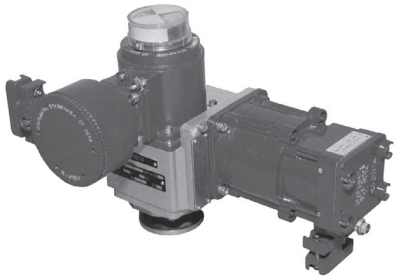

ИСПОЛНЕНИЯ	Номинальный крутящий момент на выходном валу, Нм	Номинальное время полного хода выходного вала, с	Номинальный полный ход выходного вала, об.	Напряжение (частота питания)	Потребляемая мощность, не более, Вт	Выходной конец вала	Масса, не более, кг	Тип электродвигателя
МЭОФ-40-IIXT4-00								
МЭОФ-10/10-0,25Х-IIXT4-00	10	10	0,25	380, 400, 415 В (50 Гц) и 380 В (60 Гц)	95 /120	14/17	12,5	ДСТР116-0,6
МЭОФ-10/25-0,63Х-IIXT4-00		25	0,63		95 /122			
МЭОФ-16/10-0,25Х-IIXT4-00	16	10	0,25		100 /130	14/17	13	ДСТР116-1,0
МЭОФ-16/25-0,63Х-IIXT4-00		25	0,63		100/ 132			
МЭОФ-32/15-0,25Х-IIXT4-00	32	15	0,25		100 /134	14/17	13	ДСТР116-1,0
МЭОФ-40/10-0,25Х-IIXT4-00	40	10	0,25		160/ 190	14/17	14	ДСТР116-1,6
МЭОФ-40/25-0,63Х-IIXT4-00		25	0,63					
МЭОФ-40/25-0,25Х-IIXT4-00		25	0,25		100 /130	14/17	13	ДСТР116-1,0
МЭОФ-40/63-0,63Х-IIXT4-00		63	0,63					

БСПТ, БСПР, БСПМ

Климатическое исполнение:
УХЛ1, УХЛ2 - для работы при температурах от -60 до +50 °С и и относительной влажности воздуха до 95% без конденсации влаги при t = 35 °С;
Т2 - для работы при температурах от -10 до +50 °С (от -60 °С под заказ) и относительной влажности воздуха до 100% с конденсацией влаги при t = 35 °С.
Маркировка взрывозащиты: 1Ex d IIC T4 Gb или 1Ex d IIB T4 Gb.
Степень защиты: IP65.
Тип блока сигнализации положения: БСПТ, БСПР, БСПМ.
Тип внешнего управляющего устройства при бесконтактном управлении: ПБР-3И, ПБР-3А.

ГАБАРИТНЫЕ И ПРИСОЕДИНИТЕЛЬНЫЕ РАЗМЕРЫ

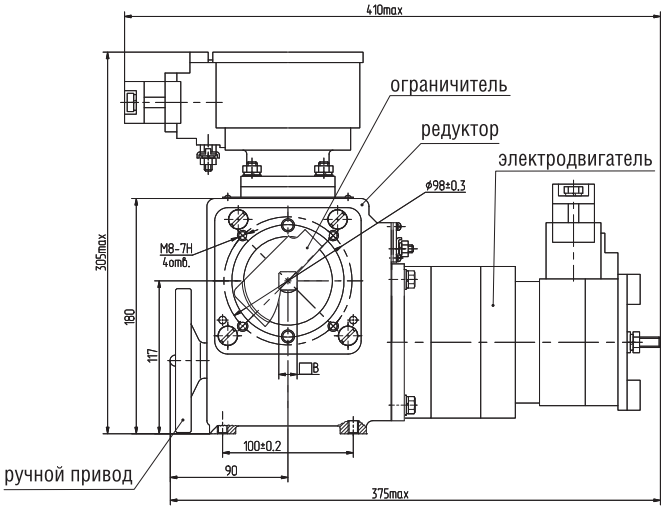

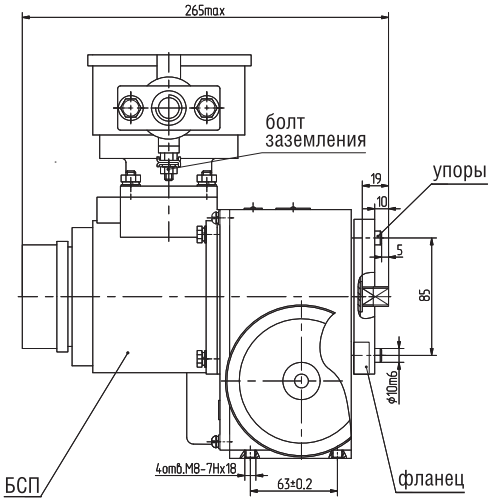

IIXT4 – код подгруппы взрывозащищенного оборудования IIC или IIB температурного класса Т4.

МЭОФ-250-IIXT4

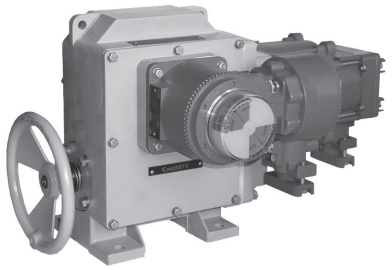

ИСПОЛНЕНИЯ	Номинальный крутящий момент на выходном валу, Нм	Номинальное время полного хода выходного вала, с	Номинальный полный ход выходного вала, об.	Напряжение (частота питания)	Потребляемая мощность, не более, Вт	Выходной конец вала	Масса, не более, кг	Тип электродвигателя
МЭОФ-250-IIXT4-01								
МЭОФ-100/10-0,25Х-IIXT4-01	100	10	0,25	380, 400, 415 В (50 Гц) и 380 В (60 Гц)	250 /260	24	37	ДСТР140-4,0
МЭОФ-100/25-0,63Х-IIXT4-01		25	0,63					
МЭОФ-100/25-0,25Х-IIXT4-01			0,25		170 /180			ДСТР140-1,6
МЭОФ-100/63-0,63Х-IIXT4-01		63	0,63					
МЭОФ-250/25-0,25Х-IIXT4-01	250	25	0,25		250 /260			ДСТР140-4,0
МЭОФ-250/63-0,63Х-IIXT4-01		63	0,63					
МЭОФ-250/63-0,25Х-IIXT4-01			0,25		170 /180			ДСТР140-1,6
МЭОФ-250/160-0,63Х-IIXT4-01		160	0,63					

БСПТ, БСПР, БСПМ

Климатическое исполнение:
Т2 - для работы при температурах от -10 до +50 °С (от -60 °С под заказ) и относительной влажности воздуха до 100% с конденсацией влаги при t = 35 °С.
УХЛ1, УХЛ2 - для работы при температурах от -60 до +50 °С и относительной влажности воздуха до 95% без конденсации влаги при t = 35 °С.
Маркировка взрывозащиты: 1Ex d IIC T4 Gb или 1Ex d IIB T4 Gb.
Степень защиты: IP65.
Тип блока сигнализации положения: БСПТ, БСПР, БСПМ.
Тип внешнего управляющего устройства при бесконтактном управлении: ПБР-3И, ПБР-3А.

ГАБАРИТНЫЕ И ПРИСОЕДИНИТЕЛЬНЫЕ РАЗМЕРЫ

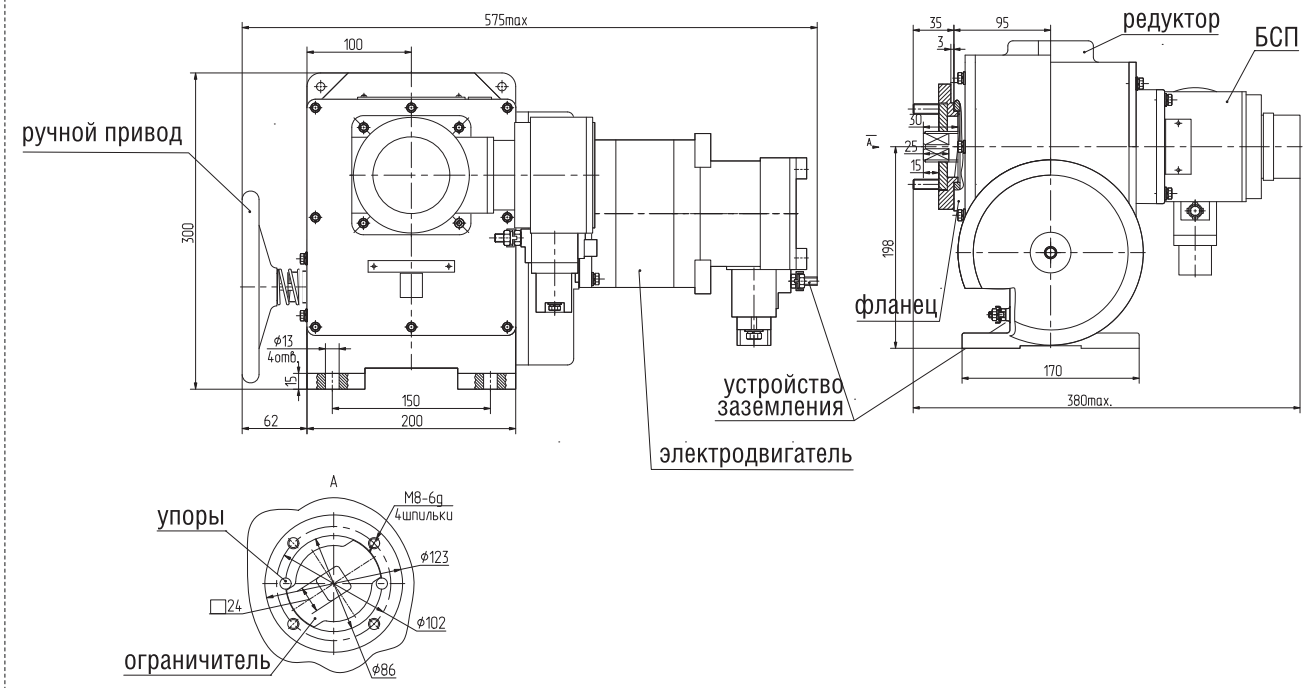

IIXT4 – код подгруппы взрывозащищенного оборудования IIC или IIB температурного класса Т4.

МЭОФ-630-IIXT4

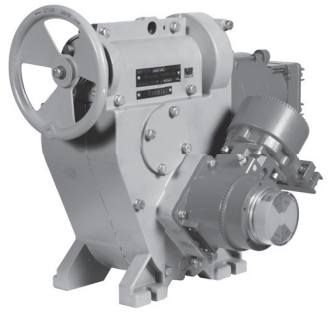

ИСПОЛНЕНИЯ	Номинальный крутящий момент на выходном валу, Нм	Номинальное время полного хода выходного вала, с	Номинальный полный ход выходного вала, об.	Напряжение (частота питания)	Потребляемая мощность, не более, Вт	Выходной конец вала	Масса, не более, кг	Тип электродвигателя
МЭОФ-630-IIXT4-01								
БСПТ, БСПР, БСПМ: МЭОФ-630/63-0,25Х-IIXT4-01	630	63	0,25	380 В (50 Гц) и 380 В (60 Гц)	250 /260	45	36	ДСТР140-4,0

Климатическое исполнение:
Т2 - для работы при температурах от -10 до +50 °С (от -60 °С под заказ) и относительной влажности воздуха до 95% без конденсации влаги при t = 35 °С.
УХЛ2 - для работы при температурах от -60 до +50 °С и от -50 до +50 °С и относительной влажности воздуха до 100% с конденсацией влаги при t = 25 °С.
Маркировка взрывозащиты: 1Ex d IIC T4 Gb или 1Ex d IIB T4 Gb.
Степень защиты: IP65.
Тип блока сигнализации положения: БСПТ, БСПР, БСПМ.
Тип внешнего управляющего устройства при бесконтактном управлении: ПБР-3И, ПБР-3А.

ГАБАРИТНЫЕ И ПРИСОЕДИНИТЕЛЬНЫЕ РАЗМЕРЫ

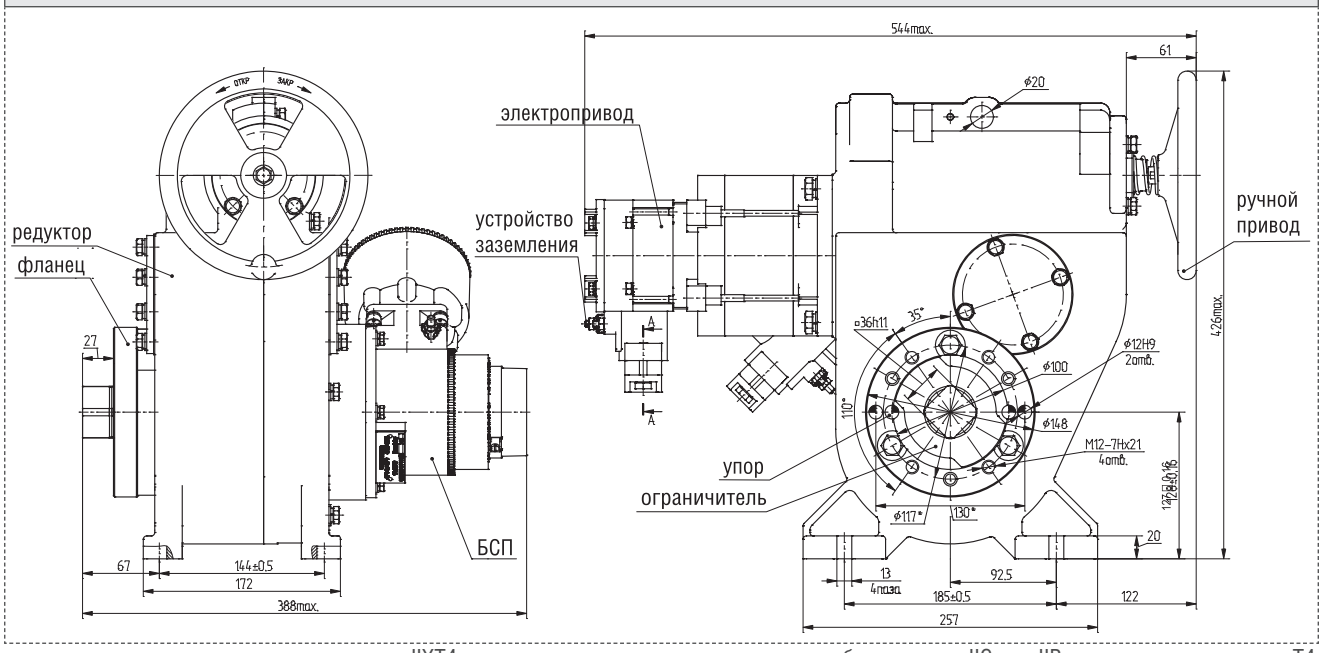

IIXT4 – код подгруппы взрывозащищенного оборудования IIC или IIB температурного класса Т4.

МЭОФ-250-IIXT4, 630-IIXT4

ИСПОЛНЕНИЯ	Номинальный крутящий момент на выходном валу, Нм	Максимальный момент выключения, Нм	Номинальное время полного хода выходного вала, с	Номинальный полный ход выходного вала, об.	Напряжение (частота питания)	Потребляемая мощность, не более, Вт	Выходной конец вала	Масса, не более, кг	Тип электродвигателя
БСПЦ									
МЭОФ-250-Ц-IIXT4-10(К)									
МЭОФ-100(150)/25-0,25ЦХХ-IIXT4-10	100	150	25	0,25	220 В (50 Гц)	250	ISO 5211	45	ДСОР140-1,6-150
МЭОФ-100(150)/63-0,25ЦХХ-IIXT4-10			63						
МЭОФ-100(150)/63-0,63ЦХХ-IIXT4-10				0,63					
МЭОФ-100(150)/160-0,63ЦХХ-IIXT4-10			160						
МЭОФ-100(150)/10-0,25ЦХХ-IIXT4-10К			10	0,25	380 В (50 Гц)	350			ДСТР140-4,0-300
МЭОФ-100(150)/25-0,25ЦХХ-IIXT4-10К			25			170			ДСТР140-1,6-150
МЭОФ-100(150)/63-0,25ЦХХ-IIXT4-10К			63						
МЭОФ-100(150)/25-0,63ЦХХ-IIXT4-10К			25	0,63		350			ДСТР140-4,0-300
МЭОФ-100(150)/63-0,63ЦХХ-IIXT4-10К			63			170			ДСТР140-1,6-150
МЭОФ-100(150)/160-0,63ЦХХ-IIXT4-10К			160						
МЭОФ-250(380)/10-0,25ЦХХ-IIXT4-10К	250	380	10	0,25		620		53	ДСТР140-6,0-300
МЭОФ-250(380)/25-0,25ЦХХ-IIXT4-10К			25			250		45	ДСТР140-4,0-150
МЭОФ-250(380)/63-0,25ЦХХ-IIXT4-10К			63			170			ДСТР140-1,6-150
МЭОФ-250(380)/25-0,63ЦХХ-IIXT4-10К			25	0,63		620		53	ДСТР140-6,0-300
МЭОФ-250(380)/63-0,63ЦХХ-IIXT4-10К			63			250		45	ДСТР140-4,0-150
МЭОФ-250(380)/160-0,63ЦХХ-IIXT4-10К			160			170			ДСТР140-1,6-150
МЭОФ-400(600)/25-0,25ЦХХ-IIXT4-10К	400	600	25	0,25		620		50	ДСТР140-6,0-300
МЭОФ-400(600)/63-0,25ЦХХ-IIXT4-10К			63			250			ДСТР140-4,0-150
МЭОФ-400(600)/63-0,63ЦХХ-IIXT4-10К				0,63		620			ДСТР140-6,0-300
МЭОФ-400(600)/160-0,63ЦХХ-IIXT4-10К			160			250			ДСТР140-4,0-150
МЭОФ-630-Ц-IIXT4-10(К)									
МЭОФ-320(480)/10-0,25ЦХХ-IIBT4-10К	320	480	10	0,25	380 В (50 Гц)	620	ISO 5211	55	ДСТР140-6,0-300
МЭОФ-320(480)/25-0,63ЦХХ-IIBT4-10К			25	0,63					
МЭОФ-630(945)/25-0,25ЦХХ-IIBT4-10К	630	945		0,25					
МЭОФ-630(945)/63-0,25ЦХХ-IIBT4-10К			63			250			ДСТР140-4,0-150
МЭОФ-630(945)/63-0,63ЦХХ-IIBT4-10К				0,63		620			ДСТР140-6,0-300
МЭОФ-630(945)/160-0,63ЦХХ-IIBT4-10К			160			250			ДСТР140-4,0-150
МЭОФ-630(945)/63-0,25ЦХХ-IIBT4-10			63	0,25	220 В (50 Гц)	410			ДСОР140-4,0-150
МЭОФ-630(945)/160-0,63ЦХХ-IIBT4-10			160	0,63					

Климатическое исполнение:
У1 – для работы при температурах от -40 до +55 °С и относительной влажности воздуха до 100% с конденсацией влаги при t = 25 °С;
Т3 – для работы при температурах от -10 до +50 °С и относительной влажности воздуха до 98% без конденсации влаги при t = 35 °С.
Маркировка взрывозащиты: 1Ex d IIC T4 Gb или 1Ex d IIB T4 Gb. **Степень защиты:** IP65 (IP67 – опция).
Тип блока сигнализации: БСПЦ. **Опция:** датчик температуры электродвигателя.
Тип внешнего управляющего устройства при бесконтактном управлении: ПБР-2И, ПБР-2ИМ-БД. ПБР-3ИТ, ПБР-3И, ПБР-3ИМ-БД.

ГАБАРИТНЫЕ И ПРИСОЕДИНИТЕЛЬНЫЕ РАЗМЕРЫ

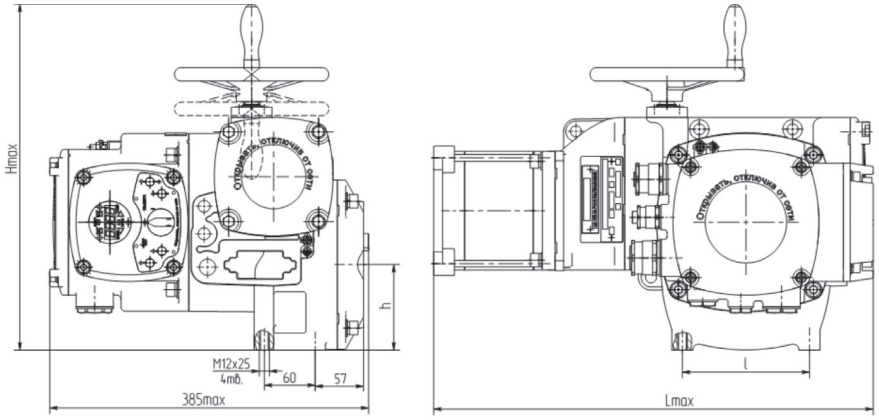

Обозначение	Lmax, мм	l, мм	Hmax, мм	h, мм
МЭО(Ф)-100/25-0,25Ц-10(К); МЭО(Ф)-100/63-0,25Ц-10(К); МЭО(Ф)-250/63-0,25Ц-10(К); МЭО(Ф)-100/63-0,63Ц-10(К); МЭО(Ф)-100/160-0,63Ц-10(К); МЭО(Ф)-250/160-0,63Ц-10(К)	490	150	410	101
МЭО(Ф)-250/10-0,25Ц-10К; МЭО(Ф)-400/25-0,25Ц-10К; МЭО(Ф)-250/25-0,63Ц-10К; МЭО(Ф)-400/63-0,63Ц-10К	540			
МЭО(Ф)-100/10-0,25Ц-10К; МЭО(Ф)-250/25-0,25Ц-10К; МЭО(Ф)-400/63-0,25Ц-10(К); МЭО(Ф)-100/25-0,63Ц-10(К); МЭО(Ф)-250/63-0,63Ц-10(К); МЭО(Ф)-400/160-0,63Ц-10(К)	510			
МЭО(Ф)-320/10-0,25Ц-10К; МЭО(Ф)-630/25-0,25Ц-10К; МЭО(Ф)-320/25-0,63Ц-10К; МЭО(Ф)-630/63-0,63Ц-10(К);	560	195	450	121
МЭО(Ф)-630/63-0,25Ц-10(К); МЭО(Ф)-630/160-0,63Ц-10К	540			

IIXT4 – код подгруппы взрывозащищенного оборудования IIC или IIB температурного класса Т4.

МЭОФ-250-IIXT4, 630-IIXT4

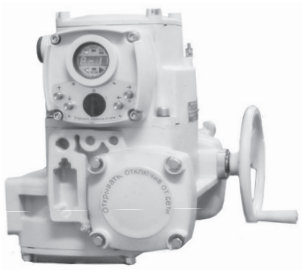

ИСПОЛНЕНИЯ	Номинальный крутящий момент на выходном валу, Нм	Максимальный момент выключения, Нм	Номинальное время полного хода выходного вала, с	Номинальный полный ход выходного вала, об.	Напряжение (частота питания)	Потребляемая мощность, не более, Вт	Выходной конец вала	Масса, не более, кг	Тип электродвигателя	
МЭОФ-250-E2-IIXT4-10(K)										
МЭОФ-100(150)/25-0,25E2XXX-IIXT4-10	100	150	25	0,25	220 В (50 Гц)	250	ISO 5211	45	ДСОР140-1,6-150	ИНТЕЛЛЕКТУАЛЬНЫЙ
МЭОФ-100(150)/63-0,25E2XXX-IIXT4-10			63							
МЭОФ-100(150)/63-0,63E2XXX-IIXT4-10			63	0,63						
МЭОФ-100(150)/160-0,63E2XXX-IIXT4-10			160							
МЭОФ-100(150)/10-0,25E2XXX-IIXT4-10K			10	0,25	380 В (50 Гц)	360			ДСТР140-4,0-300	
МЭОФ-100(150)/25-0,25E2XXX-IIXT4-10K			25			180			ДСТР140-1,6-150	
МЭОФ-100(150)/63-0,25E2XXX-IIXT4-10K			63							
МЭОФ-100(150)/25-0,63E2XXX-IIXT4-10K			25	0,63		360			ДСТР140-4,0-300	
МЭОФ-100(150)/63-0,63E2XXX-IIXT4-10K			63			180			ДСТР140-1,6-150	
МЭОФ-100(150)/160-0,63E2XXX-IIXT4-10K			160							
МЭОФ-250(380)/25-0,25E2XXX-IIXT4-10	250	380	25	0,25	220 В (50 Гц)	410			ДСОР140-4,0-150	
МЭОФ-250(380)/63-0,63E2XXX-IIXT4-10			63	0,63						
МЭОФ-250(380)/63-0,25E2XXX-IIXT4-10			63	0,25		250			ДСОР140-1,6-150	
МЭОФ-250(380)/160-0,63E2XXX-IIXT4-10			160	0,63						
МЭОФ-250(380)/10-0,25E2XXX-IIXT4-10K			10	0,25	380 В (50 Гц)	630		53	ДСТР140-6,0-300	
МЭОФ-250(380)/25-0,25E2XXX-IIXT4-10K			25			260		45	ДСТР140-4,0-150	
МЭОФ-250(380)/63-0,25E2XXX-IIXT4-10K			63			180			ДСТР140-1,6-150	
МЭОФ-250(380)/25-0,63E2XXX-IIXT4-10K			25	0,63		660		53	ДСТР140-6,0-300	
МЭОФ-250(380)/63-0,63E2XXX-IIXT4-10K			63			260		45	ДСТР140-4,0-150	
МЭОФ-250(380)/160-0,63E2XXX-IIXT4-10K			160			180			ДСТР140-1,6-150	
МЭОФ-400(600)/63-0,25E2XXX-IIXT4-10	400	600	63	0,25	220 В (50 Гц)	410		50	ДСОР140-4,0-150	
МЭОФ-400(600)/160-0,63E2XXX-IIXT4-10			160	0,63						
МЭОФ-400(600)/25-0,25E2XXX-IIXT4-10K			25	0,25	380 В (50 Гц)	660			ДСТР140-6,0-300	
МЭОФ-400(600)/63-0,25E2XXX-IIXT4-10K			63			260			ДСТР140-4,0-150	
МЭОФ-400(600)/63-0,63E2XXX-IIXT4-10K			63	0,63		660			ДСТР140-6,0-300	
МЭОФ-400(600)/160-0,63E2XXX-IIXT4-10K			160			260			ДСТР140-4,0-150	
МЭОФ-630-E2-IIXT4-10(K)										
МЭОФ-320(480)/10-0,25E2XXX-IIXT4-10K	320	480	10	0,25	380 В (50 Гц)	660	ISO 5211	55	ДСТР140-6,0-300	
МЭОФ-320(480)/25-0,63E2XXX-IIXT4-10K			25	0,63						
МЭОФ-630(950)/25-0,25E2XXX-IIXT4-10K	630	950	25	0,25		660		65	ДСТР140-6,0-300	
МЭОФ-630(950)/63-0,25E2XXX-IIXT4-10K			63	0,25		260			ДСТР140-4,0-150	
МЭОФ-630(950)/63-0,63E2XXX-IIXT4-10K			63	0,63		660			ДСТР140-6,0-300	
МЭОФ-630(950)/160-0,63E2XXX-IIXT4-10K			160	0,63		260			ДСТР140-4,0-150	
МЭОФ-630(950)/63-0,25E3XXX-IIXT4-10			63	0,25	220 В (50 Гц)	410		55	ДСОР140-4,0-150	
МЭОФ-630(950)/160-0,63E3XXX-IIXT4-10			160	0,63						

КИМ2

Климатическое исполнение: У1 – для работы при температурах от -40 до +55 °С и относительной влажности воздуха до 100% с конденсацией влаги при t = 25 °С; **Т3** – для работы при температурах от -10 до +50 °С и относительной влажности воздуха до 98% без конденсации влаги при t = 35 °С.
Маркировка взрывозащиты: 1Ex d IIC T4 Gb или 1Ex d IIB T4 Gb. **Степень защиты:** IP65 (IP67 – опция). **Контроллер:** КИМ2.
Опция: датчик температуры электродвигателя.

ГАБАРИТНЫЕ И ПРИСОЕДИНИТЕЛЬНЫЕ РАЗМЕРЫ

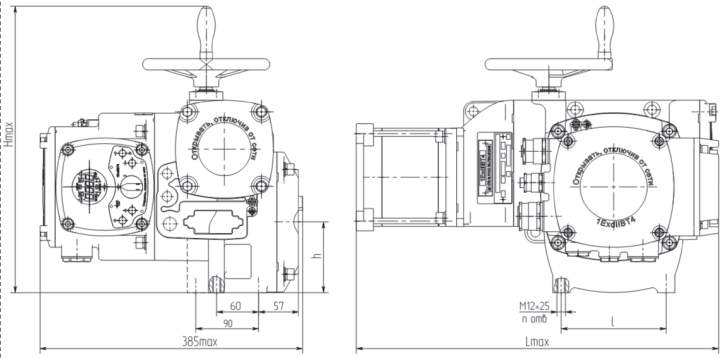

Обозначение	Lmax, мм	l, мм	Hmax, мм	h, мм	n
МЭОФ-100/25-0,25E2-10(K); МЭОФ-100/63-0,25E2-10(K); МЭОФ-250/63-0,25E2-10(K); МЭОФ-100/63-0,63E2-10(K); МЭОФ-100/160-0,63E2-10(K); МЭОФ-250/160-0,63E2-10(K)	490	150	410	101	4
МЭОФ-250/10-0,25E2-10K; МЭОФ-400/25-0,25E2-10K; МЭОФ-250/25-0,63E2-10K; МЭОФ-400/63-0,63E2-10K	540				
МЭОФ-100/10-0,25E2-10K; МЭОФ-100/25-0,63E2-10K; МЭОФ-250/25-0,25E2-10(K); МЭОФ-250/63-0,63E2-10(K); МЭОФ-400/63-0,25E2-10(K); МЭОФ-400/160-0,63E2-10(K)	510				
МЭОФ-320/10-0,25E2-10K; МЭОФ-320/25-0,63E2-10K; МЭОФ-630/25-0,25E2-10K; МЭОФ-630/63-0,63E2-10K	560	195	450	121	6
МЭОФ-630/63-0,25E2-10(K); МЭОФ-630/160-0,63E2-10(K)	540				

* количество отверстий

IIXT4 – код подгруппы взрывозащищенного оборудования IIC или IIB температурного класса Т4.

АБС Электро
Электрические механизмы и приводы
www.abs-zeim.ru

МЭОФ-250-IIXT4, 630-IIXT4

ИСПОЛНЕНИЯ	Номинальный крутящий момент на выходном валу, Нм	Максимальный момент выключения, Нм	Номинальное время полного хода выходного вала, с	Номинальный полный ход выходного вала, об.	Напряжение (частота питания)	Потребляемая мощность, не более, Вт	Выходной конец вала	Масса, не более, кг	Тип электродвигателя	
МЭОФ-250-Е3-IIXT4-10(К)										
МЭОФ-100(150)/25-0,25Е3ХХХ-IIXT4-10	100	150	25	0,25	220 В (50 Гц)	265	ISO 5211	50	ДСОР140-1,6-150	КИМ3 / ИНТЕЛЛЕКТУАЛЬНЫЙ
МЭОФ-100(150)/63-0,25Е3ХХХ-IIXT4-10			63							
МЭОФ-100(150)/63-0,63Е3ХХХ-IIXT4-10			63	0,63						
МЭОФ-100(150)/160-0,63Е3ХХХ-IIXT4-10			160							
МЭОФ-100(150)/10-0,25Е3ХХХ-IIXT4-10К			10	0,25	380 В (50 Гц)	375			ДСТР140-4,0-300	
МЭОФ-100(150)/25-0,25Е3ХХХ-IIXT4-10К			25			195			ДСТР140-1,6-150	
МЭОФ-100(150)/63-0,25Е3ХХХ-IIXT4-10К			63							
МЭОФ-100(150)/25-0,63Е3ХХХ-IIXT4-10К			25	0,63		375			ДСТР140-4,0-300	
МЭОФ-100(150)/63-0,63Е3ХХХ-IIXT4-10К			63			195			ДСТР140-1,6-150	
МЭОФ-100(150)/160-0,63Е3ХХХ-IIXT4-10К			160							
МЭОФ-250(380)/25-0,25Е3ХХХ-IIXT4-10	250	380	25	0,25	220 В (50 Гц)	425		52	ДСОР140-4,0-150	
МЭОФ-250(380)/63-0,63Е3ХХХ-IIXT4-10			63	0,63						
МЭОФ-250(380)/63-0,25Е3ХХХ-IIXT4-10				0,25		265		50	ДСОР140-1,6-150	
МЭОФ-250(380)/160-0,63Е3ХХХ-IIXT4-10			160	0,63						
МЭОФ-250(380)/10-0,25Е3ХХХ-IIXT4-10К			10	0,25	380 В (50 Гц)	675		63	ДСТР140-6,0-300	
МЭОФ-250(380)/25-0,25Е3ХХХ-IIXT4-10К			25			275		55	ДСТР140-4,0-150	
МЭОФ-250(380)/63-0,25Е3ХХХ-IIXT4-10К			63			195			ДСТР140-1,6-150	
МЭОФ-250(380)/25-0,63Е3ХХХ-IIXT4-10К			25	0,63		675		63	ДСТР140-6,0-300	
МЭОФ-250(380)/63-0,63Е3ХХХ-IIXT4-10К			63			275		55	ДСТР140-4,0-150	
МЭОФ-250(380)/160-0,63Е3ХХХ-IIXT4-10К			160			195			ДСТР140-1,6-150	
МЭОФ-400(600)/63-0,25Е3ХХХ-IIXT4-10	400	600	63	0,25	220 В (50 Гц)	425		52	ДСОР140-4,0-150	
МЭОФ-400(600)/160-0,63Е3ХХХ-IIXT4-10			160	0,63						
МЭОФ-400(600)/25-0,25Е3ХХХ-IIXT4-10К			25	0,25	380 В (50 Гц)	675		60	ДСТР140-6,0-300	
МЭОФ-400(600)/63-0,25Е3ХХХ-IIXT4-10К			63			275			ДСТР140-4,0-150	
МЭОФ-400(600)/63-0,63Е3ХХХ-IIXT4-10К				0,63		675			ДСТР140-6,0-300	
МЭОФ-400(600)/160-0,63Е3ХХХ-IIXT4-10К			160			275			ДСТР140-4,0-150	
МЭОФ-630-Е3-IIXT4-10(К)										
МЭОФ-320(480)/10-0,25Е3ХХХ-IIXT4-10К	320	480	10	0,25	380 В (50 Гц)	675	ISO 5211	65	ДСТР140-6,0-300	
МЭОФ-320(480)/25-0,63Е3ХХХ-IIXT4-10К			25	0,63						
МЭОФ-630(950)/25-0,25Е3ХХХ-IIXT4-10К	630	950	25	0,25		675			ДСТР140-6,0-300	
МЭОФ-630(950)/63-0,25Е3ХХХ-IIXT4-10К			63			275			ДСТР140-4,0-150	
МЭОФ-630(950)/63-0,63Е3ХХХ-IIXT4-10К				0,63		675			ДСТР140-6,0-300	
МЭОФ-630(950)/160-0,63Е3ХХХ-IIXT4-10К			160			275			ДСТР140-4,0-150	
МЭОФ-630(950)/63-0,25Е3ХХХ-IIXT4-10			63	0,25	220 В (50 Гц)	425		55	ДСОР140-4,0-150	
МЭОФ-630(950)/160-0,63Е3ХХХ-IIXT4-10			160	0,63						

Климатическое исполнение:
У1 – для работы при температурах от -40 до +55 °С и относительной влажности воздуха до 100% с конденсацией влаги при t = 25 °С;
Т3 – для работы при температурах от -10 до +50 °С и относительной влажности воздуха до 98% без конденсации влаги при t = 35 °С.
Маркировка взрывозащиты: 1Ex d IIC T4 Gb или 1Ex d IIB T4 Gb. **Степень защиты:** IP65 (IP67 – опция).
Контроллер: КИМ3. **Опция:** датчик температуры электродвигателя.

ГАБАРИТНЫЕ И ПРИСОЕДИНИТЕЛЬНЫЕ РАЗМЕРЫ

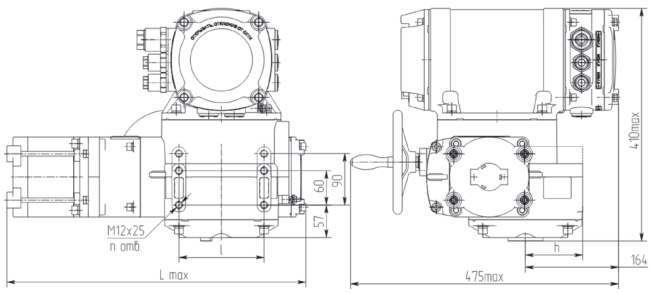

Обозначение	Lmax, мм	l, мм	h, мм	n, мм
МЭОФ-100/25-0,25Е3-10(К); МЭОФ-100/63-0,63Е3-10(К) МЭОФ-100/63-0,25Е3-10(К); МЭОФ-100/160-0,63Е3-10(К) МЭОФ-250/63-0,25Е3-10(К); МЭОФ-250/160-0,63Е3-10(К)	490	150	101	4
МЭОФ-250/10-0,25Е3-10К; МЭОФ-250/25-0,63Е3-10К МЭОФ-400/25-0,25Е3-10К; МЭОФ-400/63-0,63Е3-10К	530			
МЭОФ-100/10-0,25Е3-10К; МЭОФ-100/25-0,63Е3-10К МЭОФ-250/25-0,25Е3-10(К); МЭОФ-250/63-0,63Е3-10(К); МЭОФ-400/63-0,25Е3-10(К); МЭОФ-400/160-0,63Е3-10(К)	510			
МЭОФ-320/10-0,25Е3-10К; МЭОФ-320/25-0,63Е3-10К МЭОФ-630/25-0,25Е3-10К; МЭОФ-630/63-0,63Е3-10К	550	195	121	6
МЭОФ-630/63-0,25Е3-10(К); МЭОФ-630/160-0,63Е3-10(К)	530			

IIXT4 – код подгруппы взрывозащищенного оборудования IIC или IIB температурного класса Т4.

МЭОФ-630-IIXT4

ИСПОЛНЕНИЯ	Номинальный крутящий момент на выходном валу, Нм	Максимальный момент выключения, Нм	Номинальное время полного хода выходного вала, с	Номинальный полный ход выходного вала, об.	Напряжение (частота питания)	Потребляемая мощность, не более, Вт	Выходной конец вала	Масса, не более, кг	Тип электродвигателя
МЭОФ-630-Ц-IIXT4-08К (БСПЦ)									
МЭОФ-250/10-0,25ЦХХ-IIXT4-08К	250	380	10	0,25	380 В (50 Гц)	205	ISO 5211	75	ДАТ56А4
						307			ДАТ56В4
МЭОФ-250/25-0,63ЦХХ-IIXT4-08К			25	0,63		205			ДАТ56А4
						307			ДАТ56В4
МЭОФ-630/10-0,25ЦХХ-IIXT4-08К	630	950	10	0,25		307		80	ДАТ56В4
						444			ДАТ56С4
МЭОФ-630/25-0,25ЦХХ-IIXT4-08К			25	0,25		205		75	ДАТ56А4
						307			ДАТ56В4
МЭОФ-630/25-0,63ЦХХ-IIXT4-08К			25	0,63		307		80	ДАТ56В4
						444			ДАТ56С4
МЭОФ-630/63-0,25ЦХХ-IIXT4-08К			63	0,25		205		75	ДАТ56А4
						307			ДАТ56В4
МЭОФ-630/63-0,63ЦХХ-IIXT4-08К			63	0,63		205			ДАТ56А4
						307			ДАТ56В4
МЭОФ-630/160-0,63ЦХХ-IIXT4-08К			160	0,63		205			ДАТ56А4
						307			ДАТ56В4
МЭОФ-1600-Ц-IIXT4-08К									
МЭОФ-1000/10-0,25ЦХХ-IIXT4-08К	1000	1500	10	0,25	380 В (50 Гц)	450	ISO 5211	83	ДАТ56С4
МЭОФ-1000/25-0,63ЦХХ-IIXT4-08К			25	0,63					
МЭОФ-1000/25-0,25ЦХХ-IIXT4-08К			25	0,25		220		75	ДАТ56А4
						320			ДАТ56В4
МЭОФ-1000/63-0,63ЦХХ-IIXT4-08К			63	0,63		220		72	ДАТ56А4
						320			ДАТ56В4
МЭОФ-1600/25-0,25ЦХХ-IIXT4-08К	1600	2400	25	0,25		280		80	ДАТ56В4
						400			ДАТ56С4
МЭОФ-1600/63-0,25ЦХХ-IIXT4-08К			63	0,25		180			ДАТ56А4
						280			ДАТ56В4
МЭОФ-1600/63-0,63ЦХХ-IIXT4-08К			63	0,63		280			ДАТ56В4
						400			ДАТ56С4
МЭОФ-1600/160-0,63ЦХХ-IIXT4-08К			160	0,63		180			ДАТ56А4
						280			ДАТ56В4
МЭОФ-4000-Ц-IIXT4-09К									
МЭОФ-2000/25-0,25ЦХХ-IIXT4-09К	2000	3000	25	0,25	380 В (50 Гц)	320	ISO 5211	110	ДАТ56В4
						450			ДАТ56С4
МЭОФ-2000/63-0,63ЦХХ-IIXT4-09К			63	0,63		320			ДАТ56В4
						450			ДАТ56С4
МЭОФ-2000/63-0,25ЦХХ-IIXT4-09К			63	0,25		220			ДАТ56А4
МЭОФ-2000/160-0,63ЦХХ-IIXT4-09К			160	0,63					
МЭОФ-2500/63-0,25ЦХХ-IIXT4-09К	2500	3750	63	0,25		220			ДАТ56А4
						320			ДАТ56В4
МЭОФ-2500/160-0,63ЦХХ-IIXT4-09К			160	0,63		220			ДАТ56А4
						320			ДАТ56В4
МЭОФ-4000/63-0,25ЦХХ-IIXT4-09К	4000	6000	63	0,25		320			ДАТ56В4
						450			ДАТ56С4
МЭОФ-4000/160-0,63ЦХХ-IIXT4-09К			160	0,63		320			ДАТ56В4
						450			ДАТ56С4

Климатическое исполнение:
У1 - для работы при температурах от -40 до +55 °С и относительной влажности воздуха до 95% без конденсации влаги при t = 35 °С;
Т2 - для работы при температурах от -10 до +50 °С (от -60 °С под заказ) и относительной влажности воздуха до 100% с конденсацией влаги при t = 35 °С;
УХЛ1 - для работы при температурах от -60 до +55 °С и относительной влажности воздуха до 95% без конденсации влаги при t = 25 °С.
Маркировка взрывозащиты: 1Ex d IIC T4 Gb или 1Ex d IIB T4 Gb.
Степень защиты: IP65.**Тип блока сигнализации положения:** БСПЦ.
Тип внешнего управляющего устройства при бесконтактном управлении: ПБР-3И, ПБР-3ИМ-БД.

IIXT4 – код подгруппы взрывозащищенного оборудования IIC или IIB температурного класса Т4.

МЭОФ-630-IIXT4

ИСПОЛНЕНИЯ	Номинальный крутящий момент на выходном валу, Нм	Максимальный момент выключения, Нм	Номинальное время полного хода выходного вала, с	Номинальный полный ход выходного вала, об.	Напряжение (частота питания)	Потребляемая мощность, не более, Вт	Выходной конец вала	Масса, не более, кг	Тип электродвигателя	Климатическое исполнение	
МЭОФ-630-Е2-IIXT4-08К											
МЭОФ-250(380)/10-0,25Е2ХХХ-IIXT4-08К	250	380	10	0,25	380 В (50 Гц)	230	ISO 5211	77	ДАТ56А4	У1, УХЛ1, Т1, Т2	ИНТЕЛЛЕКТУАЛЬНЫЙ
МЭОФ-250(380)/25-0,63Е2ХХХ-IIXT4-08К			25	0,63							
МЭОФ-630(950)/10-0,25Е2ХХХ-IIXT4-08К	630	950	10	0,25		330		85	ДАТ56В4	У1, Т1, Т2	
						460			ДАТ56С4	УХЛ1	
МЭОФ-630(950)/25-0,63Е2ХХХ-IIXT4-08К			25	0,63		330			ДАТ56В4	У1, Т1, Т2	
						460			ДАТ56С4	УХЛ1	
МЭОФ-630(950)/25-0,25Е2ХХХ-IIXT4-08К			25	0,25		230		77	ДАТ56А4	У1, УХЛ1, Т1, Т2	
МЭОФ-630(950)/63-0,63Е2ХХХ-IIXT4-08К			63	0,63							
МЭОФ-630(950)/63-0,25Е2ХХХ-IIXT4-08К			63	0,25							
МЭОФ-630(950)/160-0,63Е2ХХХ-IIXT4-08К			160	0,63							
МЭОФ-1600-Е2-IIXT4-08К											
МЭОФ-1000(1500)/10-0,25Е2ХХХ-IIXT4-08К	1000	1500	10	0,25	380 В (50 Гц)	460	ISO 5211	85	ДАТ56С4	У1, Т1, Т2	
МЭОФ-1000(1500)/25-0,63Е2ХХХ-IIXT4-08К			25	0,63							
МЭОФ-1000(1500)/25-0,25Е2ХХХ-IIXT4-08К			25	0,25		230			ДАТ56А4	У1, Т1, Т2	
						330			ДАТ56В4	УХЛ1	
МЭОФ-1000(1500)/63-0,63Е2ХХХ-IIXT4-08К			63	0,63		230			ДАТ56А4	У1, Т1, Т2	
						330			ДАТ56В4	УХЛ1	
МЭОФ-1000(1500)/63-0,25Е2ХХХ-IIXT4-08К			63	0,25		230			ДАТ56А4	У1, УХЛ1, Т1, Т2	
МЭОФ-1000(1500)/160-0,63Е2ХХХ-IIXT4-08К			160	0,63							
МЭОФ-1600(2400)/25-0,25Е2ХХХ-IIXT4-08К	1600	2400	25	0,25		330			ДАТ56В4	У1, Т1, Т2	
						460			ДАТ56С4	УХЛ1	
МЭОФ-1600(2400)/63-0,63Е2ХХХ-IIXT4-08К			63	0,63		330			ДАТ56В4	У1, Т1, Т2	
						460			ДАТ56С4	УХЛ1	
МЭОФ-1600(2400)/63-0,25Е2ХХХ-IIXT4-08К				0,25		230			ДАТ56А4	У1, Т1, Т2	
						330			ДАТ56В4	УХЛ1	
МЭОФ-1600(2400)/160-0,63Е2ХХХ-IIXT4-08К			160	0,63		230			ДАТ56А4	У1, Т1, Т2	
						330			ДАТ56С4	УХЛ1	
МЭОФ-4000-Е2-IIXT4-09К											
МЭОФ-2000(3000)/25-0,25Е2ХХХ-IIXT4-09К	2000	3000	25	0,25	380 В (50 Гц)	460	ISO 5211	115	ДАТ56С4	У1, УХЛ1, Т1, Т2	
МЭОФ-2000(3000)/63-0,63Е2ХХХ-IIXT4-09К			63	0,63							
МЭОФ-2000(3000)/63-0,25Е2ХХХ-IIXT4-09К				0,25		230			ДАТ56А4	У1, Т1,Т2	
						330			ДАТ56В4	УХЛ1	
МЭОФ-2000(3000)/160-0,63Е2ХХХ-IIXT4-09К			160	0,63		230			ДАТ56А4	У1, Т1, Т2	
						330			ДАТ56В4	УХЛ1	
МЭОФ-2500(3750)/63-0,25Е2ХХХ-IIXT4-09К	2500	3750	63	0,25		230			ДАТ56А4	У1, Т1,Т2	
						330			ДАТ56В4	УХЛ1	
МЭОФ-2500(3750)/160-0,63Е2ХХХ-IIXT4-09К			160	0,63		230			ДАТ56А4	У1, Т1, Т2	
						330			ДАТ56В4	УХЛ1	
МЭОФ-4000(6000)/63-0,25Е2ХХХ-IIXT4-09К	4000	6000	63	0,25		330			ДАТ56В4	У1, Т1, Т2	
						460			ДАТ56С4	УХЛ1	
МЭОФ-4000(6000)/160-0,63Е2ХХХ-IIXT4-09К			160	0,63		330			ДАТ56В4	У1, Т1, Т2	
						460			ДАТ56С4	УХЛ1	

КИМ2

Климатическое исполнение:
У1 - для работы при температурах от -40 до +55 °С и относительной влажности воздуха до 95% без конденсации влаги при t = 35 °С;
Т2 - для работы при температурах от -10 до +50 °С (от -60 °С под заказ) и относительной влажности воздуха до 100% с конденсацией влаги при t = 35 °С;
УХЛ1 - для работы при температурах от -60 до +55 °С и относительной влажности воздуха до 95% без конденсации влаги при t = 25 °С.
Маркировка взрывозащиты: 1Ex d IIC T4 Gb или 1Ex d IIB T4 Gb.
Степень защиты: IP65. **Контроллер:** КИМ2.

IIXT4 – код подгруппы взрывозащищенного оборудования IIC или IIB температурного класса Т4.

МЭОФ-630-IIXT4

ИСПОЛНЕНИЯ	Номинальный крутящий момент на выходном валу, Нм	Максимальный момент выключения, Нм	Номинальное время полного хода выходного вала, с	Номинальный полный ход выходного вала, об.	Напряжение (частота питания)	Потребляемая мощность, не более, Вт	Выходной конец вала	Масса, не более, кг	Тип электродвигателя	Климатическое исполнение	
МЭОФ-630-Е3-IIXT4-08К											
МЭОФ-250(380)/10-0,25Е3ХХХ-IIXT4-08К	250	380	10	0,25	380 В (50 Гц)	245	ISO 5211	85	ДАТ56А4	У1, УХЛ1, Т1, Т2	ИНТЕЛЛЕКТУАЛЬНЫЙ
МЭОФ-250(380)/25-0,63Е3ХХХ-IIXT4-08К			25	0,63							
МЭОФ-630(950)/10-0,25Е3ХХХ-IIXT4-08К	630	950	10	0,25		345		90	ДАТ56В4	У1, Т1, Т2	
						475			ДАТ56С4	УХЛ1	
МЭОФ-630(950)/25-0,63Е3ХХХ-IIXT4-08К			25	0,63		345			ДАТ56В4	У1, Т1, Т2	
						475			ДАТ56С4	УХЛ1	
МЭОФ-630(950)/25-0,25Е3ХХХ-IIXT4-08К			25	0,25		245		85	ДАТ56А4	У1, УХЛ1, Т1, Т2	
МЭОФ-630(950)/63-0,63Е3ХХХ-IIXT4-08К			63	0,63							
МЭОФ-630(950)/63-0,25Е3ХХХ-IIXT4-08К			63	0,25							
МЭОФ-630(950)/160-0,63Е3ХХХ-IIXT4-08К			160	0,63							
МЭОФ-1600-Е3-IIXT4-08К											
МЭОФ-1000(1500)/10-0,25Е3ХХХ-IIXT4-08К	1000	1500	10	0,25	380 В (50 Гц)	475	ISO 5211	90	ДАТ56С4	У1, Т1, Т2	
МЭОФ-1000(1500)/25-0,63Е3ХХХ-IIXT4-08К			25	0,63							
МЭОФ-1000(1500)/25-0,25Е3ХХХ-IIXT4-08К			25	0,25		245			ДАТ56А4	У1, Т1,Т2	
						345			ДАТ56В4	УХЛ1	
МЭОФ-1000(1500)/63-0,63Е3ХХХ-IIXT4-08К			63	0,63		245			ДАТ56А4	У1, Т1,Т2	
						345			ДАТ56В4	УХЛ1	
МЭОФ-1000(1500)/63-0,25Е3ХХХ-IIXT4-08К				0,25		245		85	ДАТ56А4	У1, УХЛ1, Т1,Т2	
МЭОФ-1000(1500)/160-0,63Е3ХХХ-IIXT4-08К			160	0,63							
МЭОФ-1600(2400)/25-0,25Е3ХХХ-IIXT4-08К	1600	2400	25	0,25		345		90	ДАТ56В4	У1, Т1,Т2	
						475			ДАТ56С4	УХЛ1	
МЭОФ-1600(2400)/63-0,63Е3ХХХ-IIXT4-08К			63	0,63		345			ДАТ56В4	У1, Т1, Т2	
						475			ДАТ56С4	УХЛ1	
МЭОФ-1600(2400)/63-0,25Е3ХХХ-IIXT4-08К				0,25		245		85	ДАТ56А4	У1, Т1,Т2	
						345			ДАТ56В4	УХЛ1	
МЭОФ-1600(2400)/160-0,63Е3ХХХ-IIXT4-08К			160	0,63		245			ДАТ56А4	У1, Т1,Т2	
						345			ДАТ56В4	УХЛ1	
МЭОФ-4000-Е3-IIXT4-09К											
МЭОФ-2000(3000)/25-0,25Е3ХХХ-IIXT4-09К	2000	3000	25	0,25	380 В (50 Гц)	475	ISO 5211	115	ДАТ56С4	У1, УХЛ1, Т1, Т2	
МЭОФ-2000(3000)/63-0,63Е3ХХХ-IIXT4-09К			63	0,63							
МЭОФ-2000(3000)/63-0,25Е3ХХХ-IIXT4-09К				0,25		245			ДАТ56А4	У1, Т1, Т2	
						345			ДАТ56В4	УХЛ1	
МЭОФ-2000(3000)/160-0,63Е3ХХХ-IIXT4-09К			160	0,63		245			ДАТ56А4	У1, Т1, Т2	
						345			ДАТ56В4	УХЛ1	
МЭОФ-2500(3750)/63-0,25Е3ХХХ-IIXT4-09К	2500	3750	63	0,25		245			ДАТ56А4	У1, Т1, Т2	
						345			ДАТ56В4	УХЛ1	
МЭОФ-2500(3750)/160-0,63Е3ХХХ-IIXT4-09К			160	0,63		245			ДАТ56А4	У1, Т1,Т2	
						345			ДАТ56В4	УХЛ1	
МЭОФ-4000(6000)/63-0,25Е3ХХХ-IIXT4-09К	4000	6000	63	0,25		345			ДАТ56В4	У1, Т1,Т2	
						475			ДАТ56С4	УХЛ1	
МЭОФ-4000(6000)/160-0,63Е3ХХХ-IIXT4-09К			160	0,63		345			ДАТ56В4	У1, Т1, Т2	
						475			ДАТ56С4	УХЛ1	

КИМ3

Климатическое исполнение:
У1 - для работы при температурах от -40 до +55 °С и относительной влажности воздуха до 95% без конденсации влаги при t = 35 °С;
Т2 - для работы при температурах от -10 до +50 °С (от -60 °С под заказ) и относительной влажности воздуха до 100% с конденсацией влаги при t = 35 °С;
УХЛ1 - для работы при температурах от -60 до +55 °С и относительной влажности воздуха до 95% без конденсации влаги при t = 25 °С.
Маркировка взрывозащиты: 1Ex d IIC T4 Gb или 1Ex d IIB T4 Gb.
Степень защиты: IP65.
Контроллер: КИМ3.

IIXT4 – код подгруппы взрывозащищенного оборудования IIC или IIB температурного класса Т4.

АБС Электро
Электрические механизмы и приводы
www.abs-zeim.ru

МЭОФ-630-IIXT4

ГАБАРИТНЫЕ И ПРИСОЕДИНИТЕЛЬНЫЕ РАЗМЕРЫ

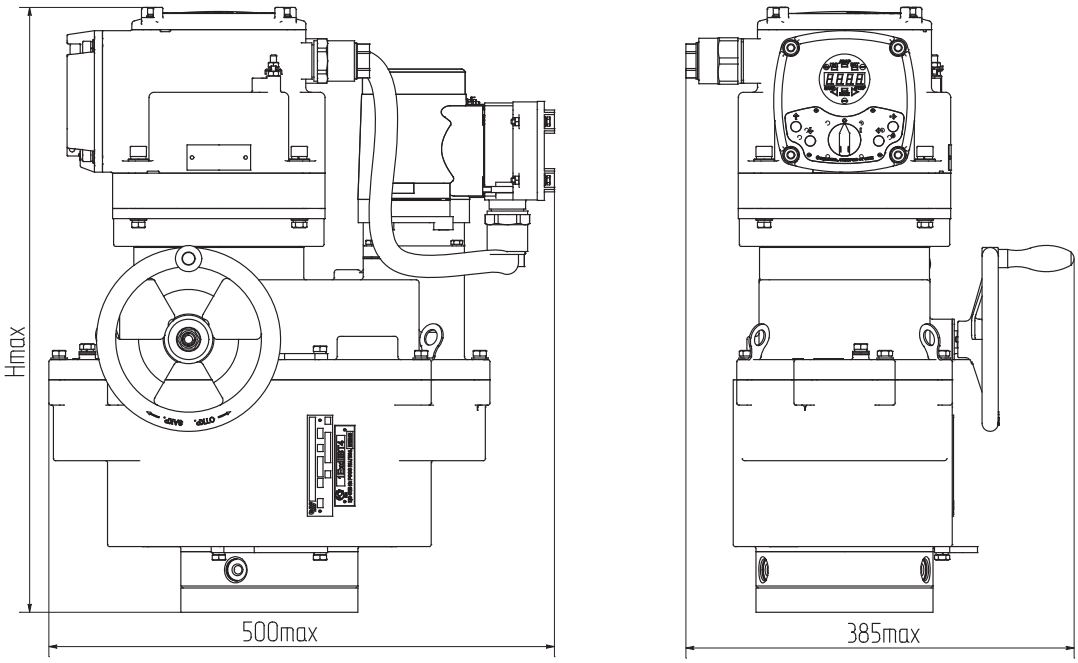

Обозначение	H, мм
МЭОФ-250,630,1000,1600-IIBT4-09	600
МЭОФ-2000,2500,4000-IIBT4-09	640

МЭОФ-630-Ц-IIXT4, МЭОФ-630-Е2-IIXT4

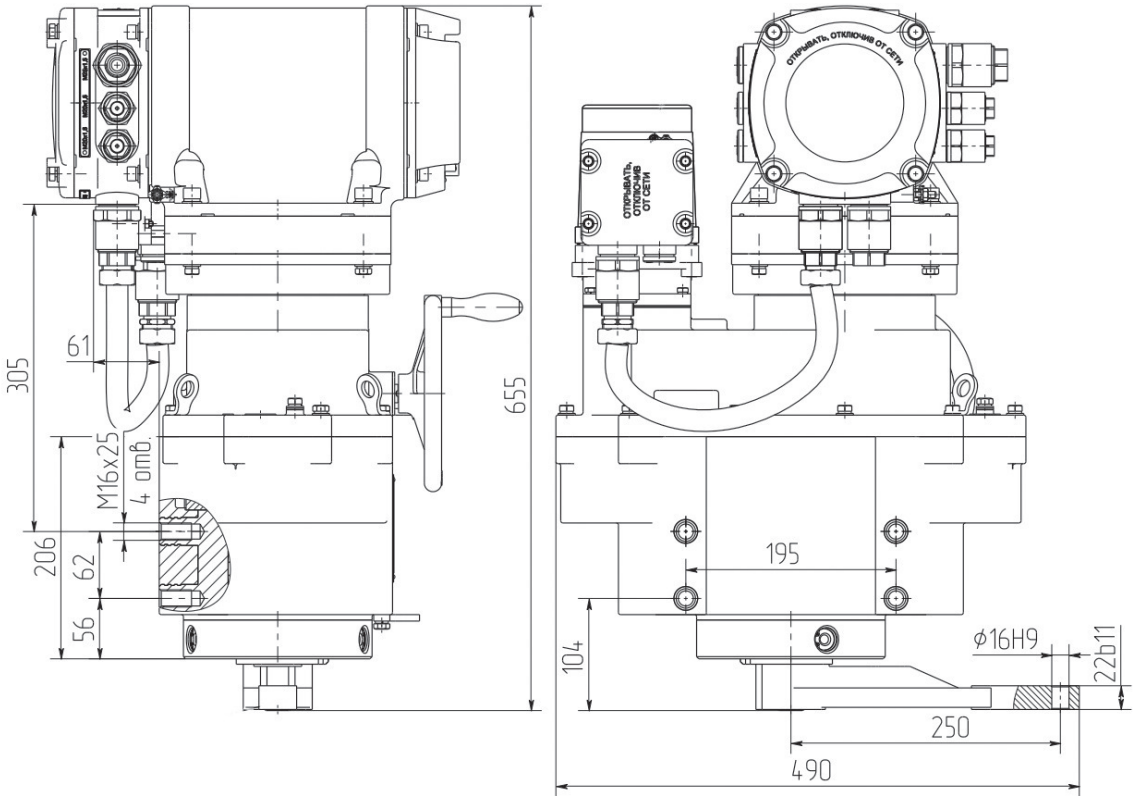

МЭОФ-630-Е3-IIXT4

МЭОФ-1000-IIBT4

ИСПОЛНЕНИЯ	Номинальный крутящий момент на выходном валу, Нм	Номинальное время полного хода выходного вала, с	Номинальный полный ход выходного вала, об.	Напряжение (частота питания)	Потребляемая мощность, не более, Вт	Выходной конец вала	Масса, не более, кг	Тип электродвигателя
МЭОФ-1000-IIBT4-00								
БСПТ, БСПР, БСПМ МЭОФ-1000/10-0,25Х-IIBT4-00	1000	10	0,25	380 В (50 Гц) и 380 В (60 Гц)	400	36	80	АИМЛ63А4

Климатическое исполнение:
Т2 - для работы при температурах от -10 до +50 °С (от -60 °С под заказ) и относительной влажности воздуха до 95% без конденсации влаги при t = 35 °С.
УХЛ2 - для работы при температурах от -50 до +50 °С и от -60 до +50 °С и относительной влажности воздуха до 100% с конденсацией влаги при t = 25 °С.
Маркировка взрывозащиты: 1Ex d IIB T4 Gb.
Степень защиты: IP65.
Тип блока сигнализации положения: БСПТ, БСПР, БСПМ.
Тип внешнего управляющего устройства при бесконтактном управлении: ПБР-3И, ПБР-3А.

ГАБАРИТНЫЕ И ПРИСОЕДИНИТЕЛЬНЫЕ РАЗМЕРЫ

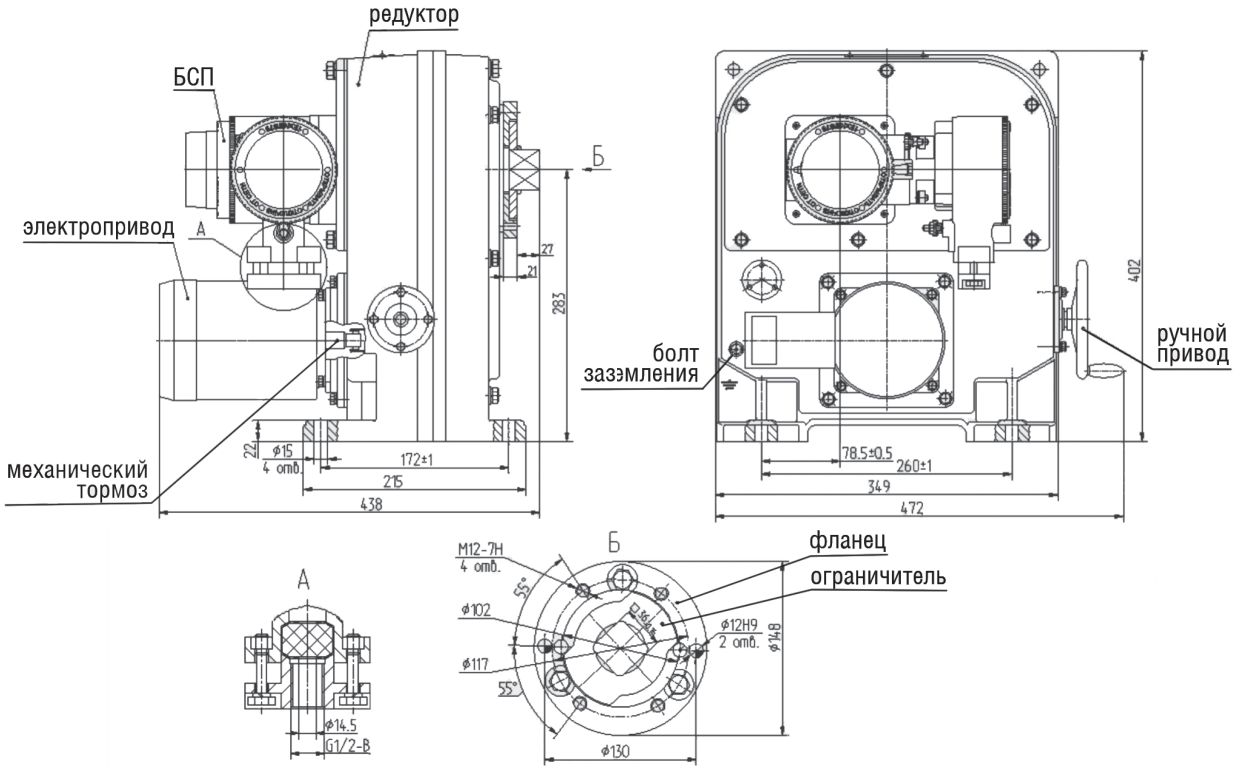

АБС Электро
Электрические механизмы и приводы
www.abs-zeim.ru

КСАТО 6 НРУ, НЗМ

ИСПОЛНЕНИЯ	Номинальный крутящий момент на выходном валу, Нм	Пусковой крутящий момент, с	Номинальный полный ход выходного вала, об.	Номинальное время поворота выходного вала на 90°	Напряжение (частота питания)	Потребляемая мощность, не более, Вт	Выходной конец вала	Масса, не более, кг
БКВ **КСАТО 6 НРУ — электропривод регулирующий**								
КСАТО 6 НРУ 40/20-0,25	52	68	0,25	20	220 В (50 Гц)	45	ISO 5211	3,3

Климатическое исполнение:
У3 - для работы при температурах от -20 до +75 °С и относительной влажности воздуха до 98% без конденсации влаги при t = 25 °С.
Степень защиты: IP65.
Тип блока сигнализации положения: БКВ и ДП-1 (токовый).
Тип внешнего управляющего устройства при бесконтактном управлении: ПБР-2ИМ, ПБР-2И, ПБР-2М.

ИСПОЛНЕНИЯ	Номинальный крутящий момент на выходном валу, Нм	Пусковой крутящий момент, с	Номинальный полный ход выходного вала, об.	Номинальное время поворота выходного вала на 90°	Напряжение (частота питания)	Потребляемая мощность, не более, Вт	Выходной конец вала	Масса, не более, кг
БКВ **КСАТО 6 НЗМ - электропривод запорный**								
КСАТО 6 НЗМ 52/20-0,25	52	68	0,25	20	220 В (50 Гц)	45	ISO 5211	3,3

Климатическое исполнение:
У3 - для работы при температурах от -20 до +75 °С и относительной влажности воздуха до 98% без конденсации влаги при t = 25 °С.
Степень защиты: IP65.
Тип блока сигнализации положения: БКВ и ДП-1 (токовый).
Тип внешнего управляющего устройства при бесконтактном управлении: ПБР-2ИМ, ПБР-2И, ПБР-2М.

ГАБАРИТНЫЕ И ПРИСОЕДИНИТЕЛЬНЫЕ РАЗМЕРЫ

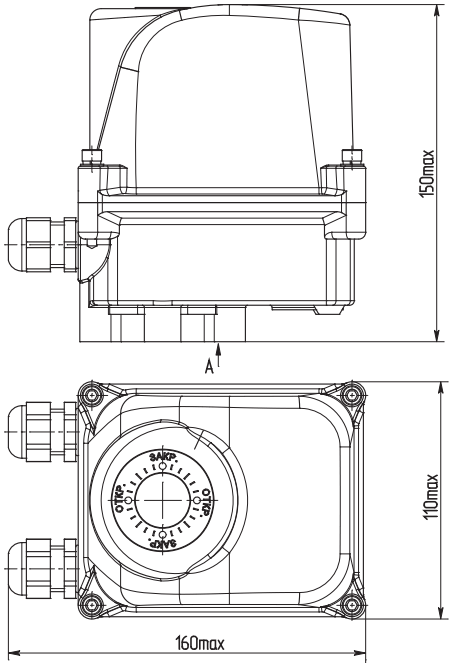

Исполнение выходного вала	Размеры сечения , mm						
Квадратное сечение □H	H	8	9	11	14	17	
Прямоугольное сечение b	b	8,86	10	11,1	12	12,7	14
	d	13	12,6	15,77	15,77	18,92	18,92

Примечание – По заказу потребителя возможны другие варианты исполнения конца выходного вала.

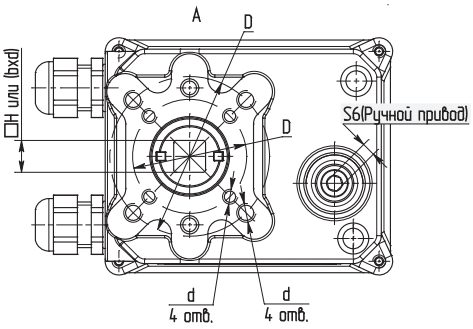

Исполнение выходного фланца	Присоединительные размеры	
	D, mm	d, mm
F05 по ISO 5211/1	50	M6
*F07 по ISO 5211/1	70	M8
*По заказу (НПО "Промарматура")	80	M10

ЭЛЕКТРИЧЕСКИЕ СХЕМЫ ЭЛЕКТРОПРИВОДОВ МЭО(Ф)

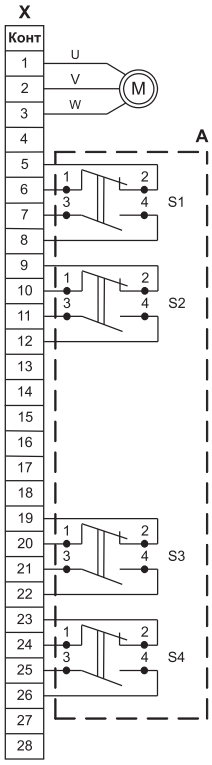

Рисунок С.1 -
Схема электрическая принципиальная МЭО, МЭОФ с БКВ

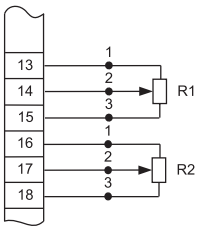

Рисунок С.1а -
Схема электрическая принципиальная МЭО, МЭОФ с БСПР-10
(остальное см. рисунок С.1)

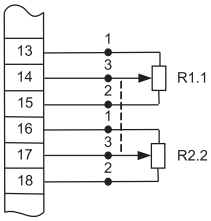

Рисунок С.1б -
Схема электрическая принципиальная МЭО, МЭОФ с БСПР-12
(остальное см. рисунок С.1)

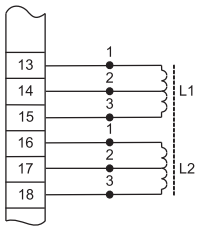

Рисунок С.1в -
Схема электрическая принципиальная МЭО, МЭОФ с БСПИ-10
(остальное см. рисунок С.1)

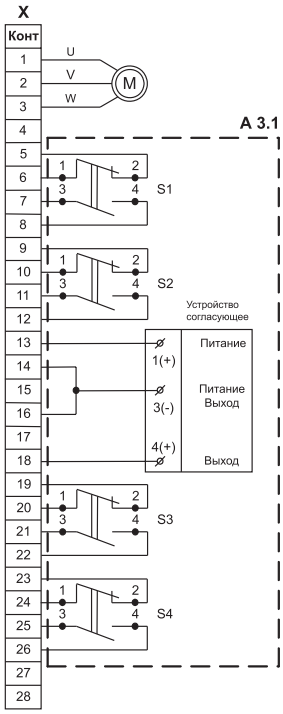

Рисунок С.2-
Схема электрическая принципиальная МЭО, МЭОФ с БД-10АМ

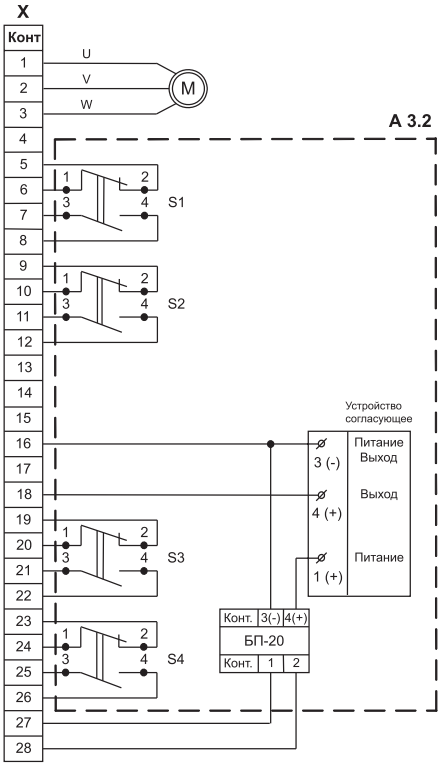

Рисунок С.3 -
Схема электрическая принципиальная МЭО-92КБ с датчиком и встроенным питанием

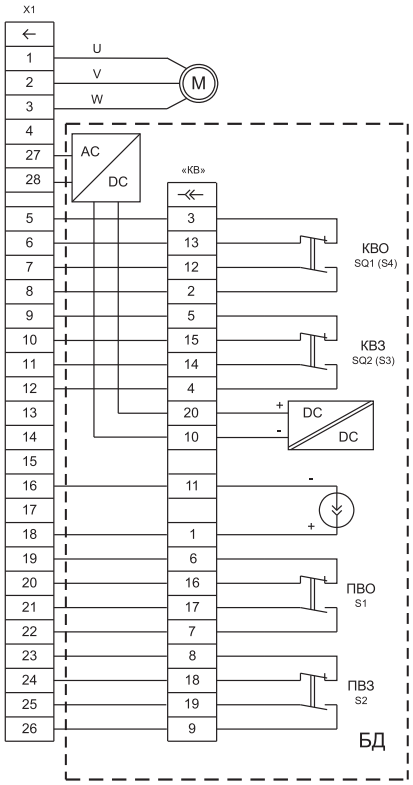

Рисунок С.4 -
Схема электрическая принципиальная МЭОФ-1600-08К МЭОФ-4000-09К с БД-2

Условные обозначения в рисунках С.1-С.4

X - колодка клеммная механизма (штепсельный разъем РП-10-30)
X1 - колодка клеммная блока сигнализации положения или блока концевых выключателей
X2 - колодка клеммная электродвигателя
M - электродвигатель
U, V, W - клеммы электродвигателя
C - фазосдвигающий конденсатор в однофазных электродвигателях
A - блок концевых выключателей БКВ
A1 - блок сигнализации положения реостатные БСПР-12
A2 - блок сигнализации положения реостатные БСПР-10
A3.1 - блок сигнализации положения токовый БСПТ-10АМ
A3.2 - блок сигнализации положения токовый БСПТ-10АМ
A4 - блок сигнализации положения индуктивный БСПИ-10
S1.S2 - промежуточные (путевые) микровыключатели
SQ2 (S3), SQ1(S4) - концевые микровыключатели
SQ2 (S3) - выключатели открытия ограничителя крутящего момента открытия
SQ4 (S5) - выключатели закрытия ограничителя крутящего момента закрытия
D - ограничитель предельного крутящего момента
L1, L2 - катушки индуктивности блока БСПИ-10
R1, R2 - элементы резистивные блока БСПР-10
R1.2, R2.2 - элементы резистивные блока БСПР-12

ЭЛЕКТРИЧЕСКИЕ СХЕМЫ ЭЛЕКТРОПРИВОДОВ МЭО(Ф)

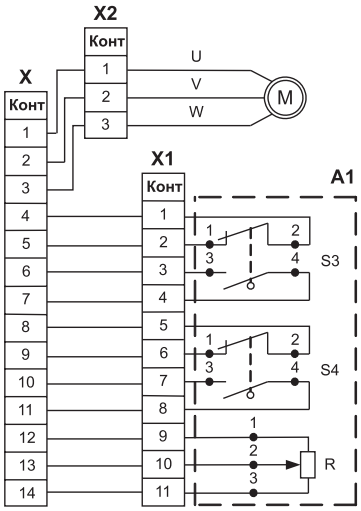

Рисунок С.5 - Схема электрическая принципиальная МЭОФ-6,3-IIВТ5 с БСПР-12

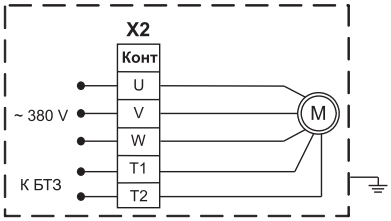

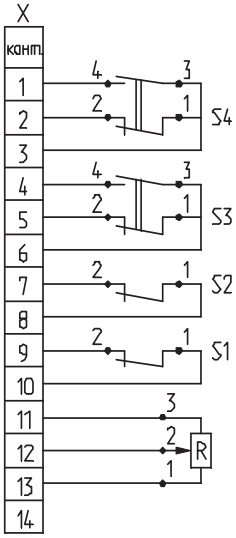

Рисунок С.6 - Схема электрическая принципиальная МЭО (МЭОФ)-IIXT4 с БСПР

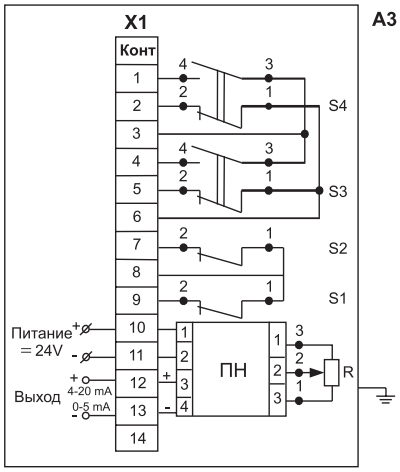

Рисунок С.7 - Схема электрическая принципиальная МЭО (МЭОФ)-IIВТ4 с БСПТ-IIВТ6 (по специальному заказу)

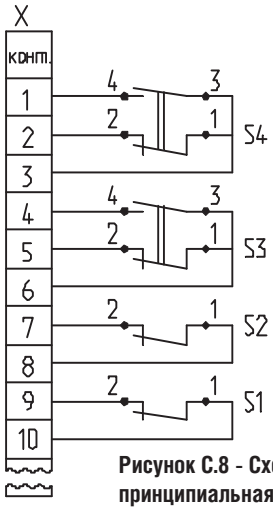

Рисунок С.8 - Схема электрическая принципиальная МЭО (МЭОФ)-IIXT4 и ПЭОЗ-IIXT4 с БСПМ

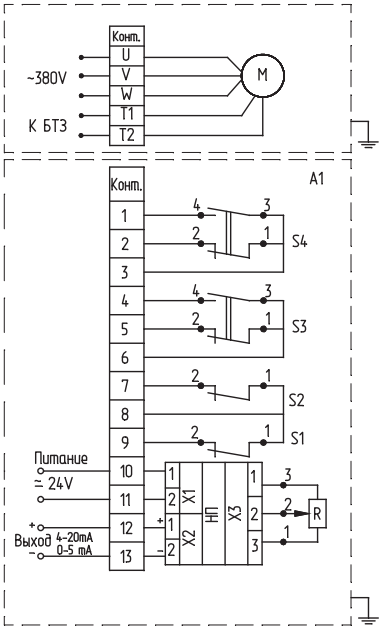

Рисунок С.9 - Схема электрическая принципиальная МЭО (МЭОФ)-IIXT4 и МЭО (МЭОФ)-IIXT4 с БСПТ

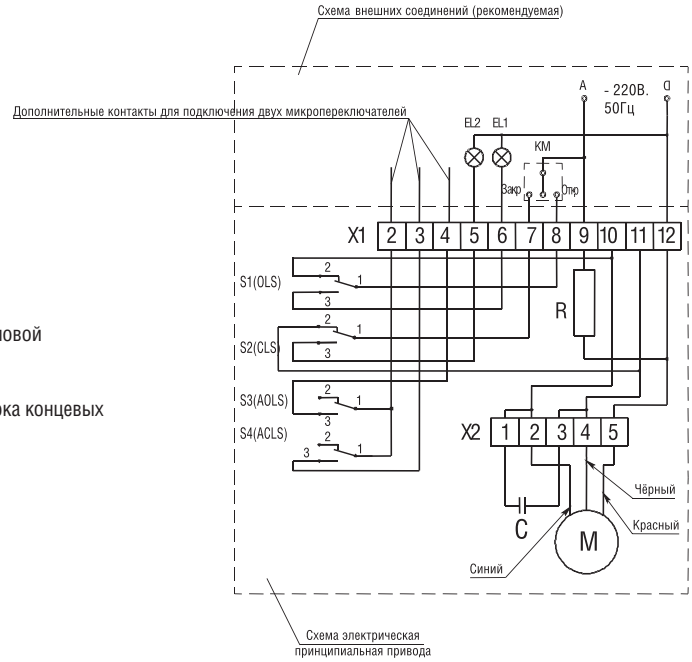

Рисунок С.10 - Схема электрическая принципиальная привода КСАТО 6 НЗМ 52/20-0,25 и схема внешних соединений

Условные обозначения в рисунках С.5-С.8

M - электродвигатель
U, V, W - клеммы электродвигателя
T1, T2 - клеммы электродвигателя для подключения блока тепловой защиты
X - колодка клеммная электропривода
X1 - колодка клеммная блока сигнализации положения или блока концевых выключателей
X2 - колодка клеммная электродвигателя
БТЗ - блок тепловой защиты
A - блок сигнализации положения БСПМ
A1 - блок сигнализации положения БСПР-12-1
A2 - блок сигнализации положения БСПР
A3.2 - блок сигнализации положения БСПТ
S1, S2 - промежуточные (путевые) микровыключатели
S3, S4 - концевые микровыключатели
R - элемент резистивный блока БСПР
ПН - преобразователь нормирующий в составе БСПТ

МЭМ(2)-100

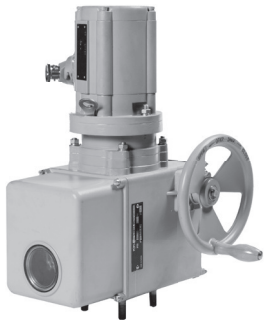

ИСПОЛНЕНИЯ	Номинальный крутящий момент на выходном валу, Нм	Номинальное время полного хода выходного вала, с	Номинальный полный ход выходного вала, об.	Напряжение (частота питания)	Потребляемая мощность, не более, Вт	Выходной конец вала	Масса, не более, кг	Тип электродвигателя
БСПР, БСПИ, БКВ								
МЭМ-100-02К								
МЭМ-100/160-25Х-02К	100	160	25	220/380, 230/400, 240/415 В (50 Гц) и 220/380 В (60 Гц)	430	□ 19	21	АИР56В4
МЭМ-100/400-63Х-02К		400	63					
МЭМ2-100/160-25Х-02К		160	25			кулачковая полумуфта		
МЭМ2-100/400-63Х-02К		400	63					

Климатическое исполнение:
У2 - для работы при температурах от -40 до +50 °С и относительной влажности воздуха до 95% без конденсации влаги при t = 35 °С;
Т2 - для работы при температурах от -10 до +50 °С (от -60 °С под заказ) и относительной влажности воздуха до 100% с конденсацией влаги при t = 35 °С.
Степень защиты: IP55.
Тип блока сигнализации положения: БСПР, БСПИ, БД-10АМ, БКВ.
Тип внешнего управляющего устройства при бесконтактном управлении: ПБР-3ИА, ПБР-3АА.

ГАБАРИТНЫЕ И ПРИСОЕДИНИТЕЛЬНЫЕ РАЗМЕРЫ

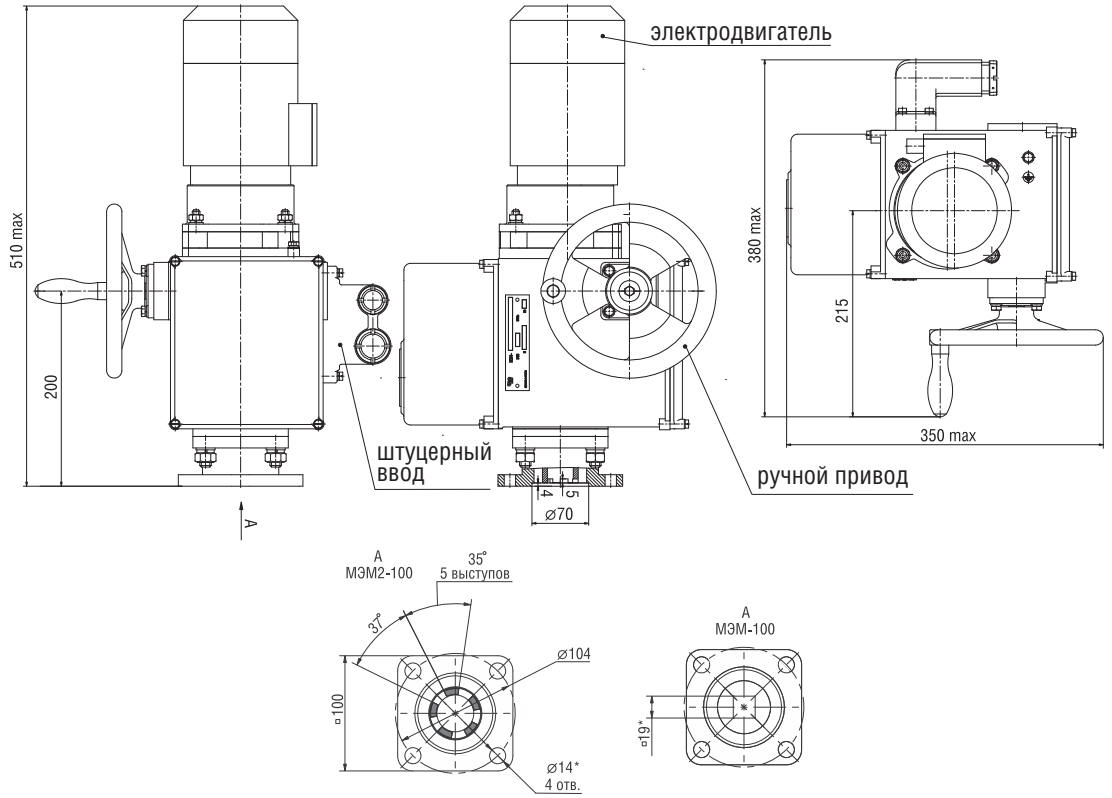

АБС Электро
Электрические механизмы и приводы
www.abs-zeim.ru

ПЭМ-А

ИСПОЛНЕНИЯ	Диапазон настройки крутящего момента на выходном валу, Нм	Частота вращения выходного вала, с	Число оборотов выходного вала, min	Число оборотов выходного вала, max	Напряжение (частота питания)	Потребляемая мощность, не более, Вт	Выходной конец вала	Масса, не более, кг	Исполнение фланца по способу установки на арматуру	Тип электродвигателя
БСПТ-10АМ, БКВ, КИМ1										
ПЭМ-А										
ПЭМ-А0Х (А20Х)	25-70	24 (12)	1	10	380 В (50 Гц)	180	□ 19	23	фланец с отверстиями	АИР63А6
ПЭМ-А1Х (А21Х)							Ø 32			
ПЭМ-А2Х (А22Х)			10	45			□ 19			
ПЭМ-А3Х (А23Х)							Ø 32			
ПЭМ-А4Х (А24Х)			1	10			□ 19		фланец со шпильками	АИР63А6
ПЭМ-А5Х (А25Х)							Ø 32			
ПЭМ-А6Х (А26Х)			10	45			□ 19			
ПЭМ-А7Х (А27Х)							Ø 32			
ПЭМ-А8Х (А28Х)	70-110		1	10		250	□ 19		фланец с отверстиями	АИР63В6
ПЭМ-А9Х (А29Х)							Ø 32			
ПЭМ-А10Х (А30Х)			10	45			□ 19			
ПЭМ-А11Х (А31Х)							Ø 32			
ПЭМ-А12Х (А32Х)			1	10			□ 19		фланец со шпильками	АИР63В6
ПЭМ-А13Х (А33Х)							Ø 32			
ПЭМ-А14Х (А34Х)			10	45			□ 19			
ПЭМ-А15Х (А35Х)							Ø 32			
КИМ1										
ПЭМ-А-Е										
ПЭМ-А0Е (А20Е)	25-70	24 (12)	1	10	380 В (50 Гц)	180	□ 19	23	фланец с отверстиями	АИР63А6
ПЭМ-А1Е (А21Е)							Ø 32			
ПЭМ-А2Е (А22Е)			10	45			□ 19			
ПЭМ-А3Е (А23Е)							Ø 32			
ПЭМ-А4Е (А24Е)			1	10			□ 19		фланец со шпильками	АИР63А6
ПЭМ-А5Е (А25Е)							Ø 32			
ПЭМ-А6Е (А26Е)			10	45			□ 19			
ПЭМ-А7Е (А27Е)							Ø 32			
ПЭМ-А8Е (А28Е)	70-110		1	10		250	□ 19		фланец с отверстиями	АИР63В6
ПЭМ-А9Е (А29Е)							Ø 32			
ПЭМ-А10Е (А30Е)			10	45			□ 19			
ПЭМ-А11Е (А31Е)							Ø 32			
ПЭМ-А12Е (А32Е)			1	10			□ 19		фланец со шпильками	АИР63В6
ПЭМ-А13Е (А33Е)							Ø 32			
ПЭМ-А14Е (А34Е)			10	45			□ 19			
ПЭМ-А15Е (А35Е)							Ø 32			

ИНТЕЛЛЕКТУАЛЬНЫЙ

Тип электродвигателя: АИР 63А6 (ПЭМ-А0 – ПЭМ-А7; ПЭМ-А20 – ПЭМ-А35); АИР 63В6 (ПЭМ-А8 – ПЭМ-А16; ПЭМ-А17Р; ПЭМ-А158У; ПЭМ-А19И).
Климатическое исполнение:
У2 - для работы при температурах от -40 до +50 °С и относительной влажности воздуха до 95% без конденсации влаги при t = 35 °С.
Степень защиты: IP54.
Тип блока сигнализации положения: БСПТ-10АМ, БКВ или КИМ1.
Тип внешнего управляющего устройства при бесконтактном управлении: ПБР-3ИМ, ПБР-3И, ПРБ-3А или КИМ1.

ГАБАРИТНЫЕ И ПРИСОЕДИНИТЕЛЬНЫЕ РАЗМЕРЫ

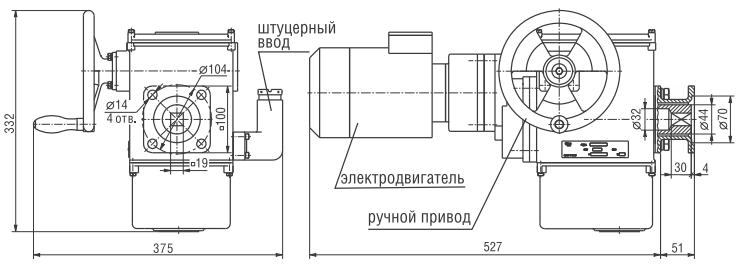

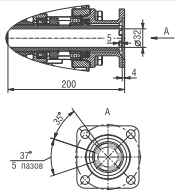

ПЭМ-А1, ПЭМ-А3, ПЭМ-А9, ПЭМ-А11, ПЭМ-А21, ПЭМ-А23, ПЭМ-А29, ПЭМ-А31

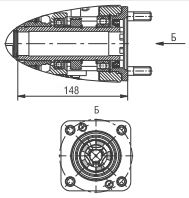

ПЭМ-А5, ПЭМ-А7, ПЭМ-А13, ПЭМ-А15, ПЭМ-А25, ПЭМ-А27, ПЭМ-А33, ПЭМ-А35

ПЭМ-А100

ИСПОЛНЕНИЯ	Диапазон настройки крутящего момента на выходном валу, Нм	Пусковой крутящий момент, не менее, Нм	Частота вращения выходного вала, с	Число оборотов выходного вала, min	Число оборотов выходного вала, max	Напряжение (частота питания)	Потребляемая мощность, не более, Вт	Выходной конец вала	Масса, не более, кг	Исполнение фланца по способу установки на арматуру	Тип электродвигателя
БД-2											
ПЭМ-А100-Ц											
ПЭМ-А100-7-ЦХХ	40-100	130	7	0	500	380 В (50 Гц или 60 Гц)	60 /150	кулачки/ Ø 32	25	фланец со шпильками	АИС56А4/ ДАТ56А4-1
ПЭМ-А100-12-ЦХХ			12				90 /260		28		АИС56В4/ ДАТ56А4-2
ПЭМ-А100-22-ЦХХ			22				180 /460		30		АИР56В4/ ДАТ56В4
ПЭМ-А100-48-ЦХХ			48				370 /760		32		АИР63В4/ ДАТ63В4
ПЭМ-А100-96-ЦХХ			96				550 /1500		36		АИР71А2/ ДАТ63В2

Климатическое исполнение:
У2 - для работы при температурах от -40 до +50 °С и относительной влажности воздуха до 100% с конденсацией влаги при t = 25 °С;
У1 - для работы при температурах от -40 до +50 °С и относительной влажности воздуха до 100% с конденсацией влаги при t = 25 °С.
Степень защиты: IP54(У2), IP67(У1).
Тип блока сигнализации положения: БД-2.
Тип внешнего управляющего устройства при бесконтактном управлении: ПБР-3И(Т), ПБР-3ИМ-БД.

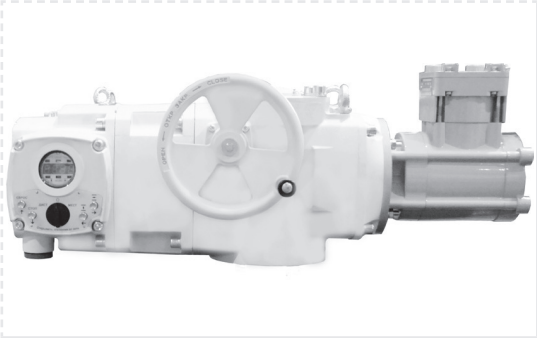

ИСПОЛНЕНИЯ	Диапазон настройки крутящего момента на выходном валу, Нм	Пусковой крутящий момент, не менее, Нм	Частота вращения выходного вала, с	Число оборотов выходного вала, min	Число оборотов выходного вала, max	Напряжение (частота питания)	Потребляемая мощность, не более, Вт	Выходной конец вала	Масса, не более (IP54 / IP67), кг	Исполнение фланца по способу установки на арматуру	Тип электродвигателя	
КИМ2												
ПЭМ-А100-Е2												
ПЭМ-А100-7-Е2ХХХ	40-100	130	7	0	500	380 В (50 Гц или 60 Гц)	150	кулачки/ Ø 32	31/ 35	фланец со шпильками	АИС56А4 / ДАТ56А4-1	ИНТЕЛЛЕКТУАЛЬНЫЙ
ПЭМ-А100-12-Е2ХХХ			12				260		31/ 35		АИС56В4 / ДАТ56А4-2	
ПЭМ-А100-22-Е2ХХХ			22				460		36/ 39		АИР56В4 / ДАТ56В4	
ПЭМ-А100-48-Е2ХХХ			48				760		38/ 40		АИР63В4 / ДАТ63В4	
ПЭМ-А100-96-Е2ХХХ			96				1500		42/ 42		АИР71А2 / ДАТ56В2	

Климатическое исполнение:
У2 - для работы при температурах от -40 до +50 °С и относительной влажности воздуха до 100% с конденсацией влаги при t = 25 °С;
У1 - для работы при температурах от -40 до +50 °С и относительной влажности воздуха до 100% с конденсацией влаги при t = 25 °С.
Степень защиты: IP54(У2), IP67(У1).
Контроллер: КИМ2.

ПЭМ-А100

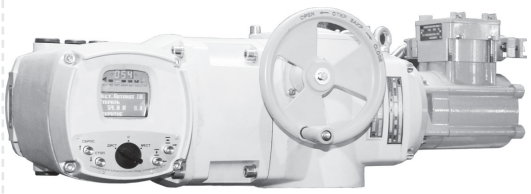

ИСПОЛНЕНИЯ	Диапазон настройки крутящего момента на выходном валу, Нм	Пусковой крутящий момент, не менее, Нм	Частота вращения выходного вала, с	Число оборотов выходного вала, min	Число оборотов выходного вала, max	Напряжение (частота питания)	Потребляемая мощность, не более, Вт	Выходной конец вала	Масса, не более (IP54 / IP67), кг	Исполнение фланца по способу установки на арматуру	Тип электродвигателя
КИМ3											**ИНТЕЛЛЕКТУАЛЬНЫЙ**
ПЭМ-А100-Е3											
ПЭМ-А100-7-Е3ХХХ	40-100	130	7	0	500	380 В (50 Гц или 60 Гц)	165	кулачки/ Ø 32	36/ 40	фланец со шпильками	АИС56В4/ ДАТ56А4-2
ПЭМ-А100-12-Е3ХХХ			12				275		36/ 40		АИР56В4/ ДАТ56В4
ПЭМ-А100-22-Е3ХХХ			22				475		41/ 44		АИР63В4/ ДАТ63В4
ПЭМ-А100-48-Е3ХХХ			48				775		42/ 45		АИР71А2/ ДАТ56В2
ПЭМ-А100-96-Е3ХХХ			96				1515		47/ 47		АИР71А2/ ДАТ63В2

Климатическое исполнение:
У2 - для работы при температурах от -40 до +50 °С и относительной влажности воздуха до 100% с конденсацией влаги при t = 25 °С;
У1 - для работы при температурах от -40 до +50 °С и относительной влажности воздуха до 100% с конденсацией влаги при t = 25 °С.
Степень защиты: IP54(У2), IP67(У1).
Контроллер: КИМ3.

ГАБАРИТНЫЕ И ПРИСОЕДИНИТЕЛЬНЫЕ РАЗМЕРЫ

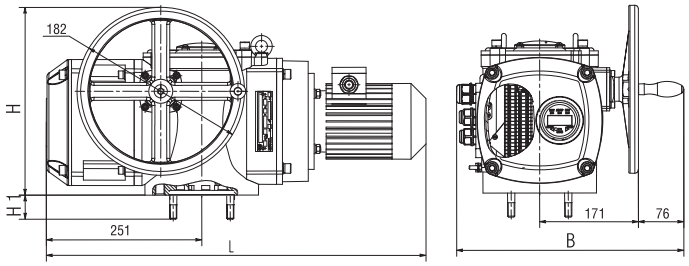

Обозначение	H, мм	B, мм	L, мм	H1, мм
ПЭМ-А100-7 (IP54/IP67)	255/275	380	592/632	32
ПЭМ-А100-12 (IP54/IP67)	255/275	380	592/632	32
ПЭМ-А100-22 (IP54/IP67)	255/275	380	604/634	32
ПЭМ-А100-48 (IP54/IP67)	255/275	380	590/625	32
ПЭМ-А100-96 (IP54/IP67)	255/275	380	635/645	32

ПЭМ-А100-Ц

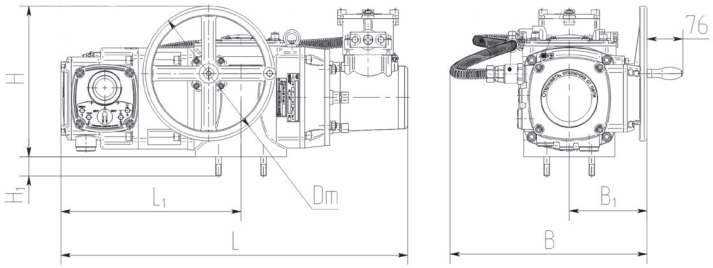

Обозначение	L, mm (IP54 / IP67)	L1, mm	H, mm	H1, mm	B, mm	B1, mm	Dm, mm
ПЭМ-А100-7-Е2	688 / 730	375	270	32	400	165	182
ПЭМ-А100-12-Е2	688 / 730						
ПЭМ-А100-22-Е2	698 / 730						
ПЭМ-А100-48-Е2	713 / 750						
ПЭМ-А100-96-Е2	758 / 750						

ПЭМ-А100-Е2

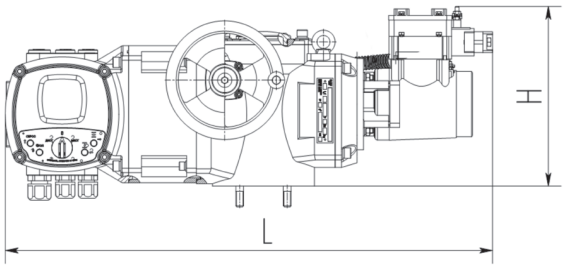

Обозначение	IP54 / IP67	L, mm	H, mm
ПЭМ-А100-7-Е3	IP54	718	255
ПЭМ-А100-12-Е3			
ПЭМ-А100-22-Е3		728	
ПЭМ-А100-48-Е3		743	
ПЭМ-А100-96-Е3		788	
ПЭМ-А100-7-Е3	IP67	760	275
ПЭМ-А100-12-Е3			
ПЭМ-А100-22-Е3			
ПЭМ-А100-48-Е3		780	
ПЭМ-А100-96-Е3			

ПЭМ-А100-Е3

ПЭМ-Б

ИСПОЛНЕНИЯ	Диапазон настройки крутящего момента на выходном валу, Нм	Частота вращения выходного вала, с	Число оборотов выходного вала, min	Число оборотов выходного вала, max	Напряжение (частота питания)	Потребляемая мощность, не более, Вт	Выходной конец вала	Масса, не более, кг	Исполнение фланца по способу установки на арматуру	Тип электродвигателя
БСПТ-10АМ, БКВ										
ПЭМ-Б										
ПЭМ-Б0Х	100-300	25	1	6	380 В (50 Гц)	550	Ø 58	36	со шпильками	АИР71А4
ПЭМ-Б1Х								38	с отверстиями	АИР71А4
ПЭМ-Б2Х			6	45				40	с отверстиями	АИР71А4
ПЭМ-Б3Х		50	1	6		1100		36,5	со шпильками	АДМ80А4
ПЭМ-Б4Х			1	6				39	с отверстиями	АДМ80А4
ПЭМ-Б5Х			6	45				41	с отверстиями	АДМ80А4
ПЭМ-Б6Х		25	35	60		550		45	с отверстиями	АИР71А4
ПЭМ-Б7Х		50	35	60		1100		45,5	с отверстиями	АДМ80А4
ПЭМ-Б8Х			60	200				45,5	со шпильками	АДМ80А4
КИМ1										
ПЭМ-Б-Е										
ПЭМ-Б0Х	100-300	25	1	6	380 В (50 Гц)	550	Ø 58	36	со шпильками	АИР71А4
ПЭМ-Б1Х								38	с отверстиями	АИР71А4
ПЭМ-Б2Х			6	45				40	с отверстиями	АИР71А4
ПЭМ-Б3Х		50	1	6		1100		36,5	со шпильками	АДМ80А4
ПЭМ-Б4Х			1	6				39	с отверстиями	АДМ80А4
ПЭМ-Б5Х			6	45				41	с отверстиями	АДМ80А4
ПЭМ-Б6Х		25	35	60		550		45	с отверстиями	АИР71А4
ПЭМ-Б7Х		50	35	60		1100		45,5	с отверстиями	АДМ80А4
ПЭМ-Б8Х			60	200				45,5	со шпильками	АДМ80А4

ИНТЕЛЛЕКТУАЛЬНЫЙ

Климатическое исполнение:
У2 - для работы при температурах от -40 до +50 °С и относительной влажности воздуха до 95% без конденсации влаги при t = 35 °С.
Степень защиты: IP54.
Тип блока сигнализации положения: БСПТ-10АМ, БКВ или КИМ1.
Тип внешнего управляющего устройства при бесконтактном управлении: ПБР-3ИМ, ПБР-3И, ПРБ-3А или КИМ1.

ГАБАРИТНЫЕ И ПРИСОЕДИНИТЕЛЬНЫЕ РАЗМЕРЫ

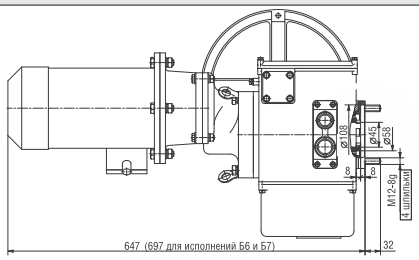

Габаритные и присоединительные размеры ПЭМ-Б0, ПЭМ-Б3

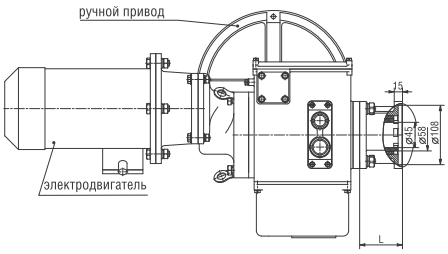

Габаритные и присоединительные размеры ПЭМ-Б1, ПЭМ-Б2, ПЭМ-Б4, ПЭМ-Б5

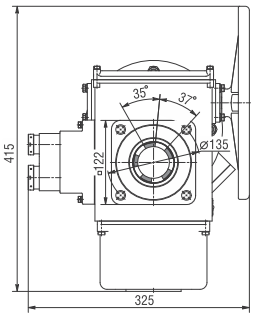

Обозначение	L, мм
ПЭМ-Б0Х	78
ПЭМ-Б1Х	
ПЭМ-Б2Х	153
ПЭМ-Б3Х	215
ПЭМ-Б4Х	78
ПЭМ-Б5Х	
ПЭМ-Б6Х	153
ПЭМ-Б7Х	215

ПЭМ-Б250

ИСПОЛНЕНИЯ	Диапазон настройки крутящего момента на выходном валу, Нм	Пусковой крутящий момент, не менее, Нм	Частота вращения выходного вала, с	Число оборотов выходного вала, min	Число оборотов выходного вала, max	Напряжение (частота питания)	Потребляемая мощность, не более, Вт	Выходной конец вала	Масса, не более, кг	Исполнение фланца по способу установки на арматуру	Тип электродвигателя
БД-2											
ПЭМ-Б250-Ц											
ПЭМ-Б250-6-ЦХХ	100-250	325	6	0	500	380 В (50 Гц или 60 Гц)	180	кулачки/ Ø 45	35	со шпильками	АИР63А6/ ДАТ63А6
ПЭМ-Б250-12-ЦХХ			12				250		36		АИР63В6/ ДАТ63В6
ПЭМ-Б250-24-ЦХХ			24				550		39,5		АИР71А4/ ДАТ71А4
ПЭМ-Б250-48-ЦХХ			48				1100		45,5		АИР80А4/ ДАТ80А4
ПЭМ-Б250-96-ЦХХ			96				1500		46,5		5А80МВ2/ ДАТ80А2

Климатическое исполнение:
У2 - для работы при температурах от -40 до +50 °С и относительной влажности воздуха до 100% с конденсацией влаги при t = 25 °С;
У1 - для работы при температурах от -40 до +50 °С и относительной влажности воздуха до 100% с конденсацией влаги при t = 25 °С.
Степень защиты: IP54(У2), IP67(У1).
Тип блока сигнализации положения: БД-2.
Тип внешнего управляющего устройства при бесконтактном управлении: ПБР-3И(Т), ПБР-3ИМ-БД.

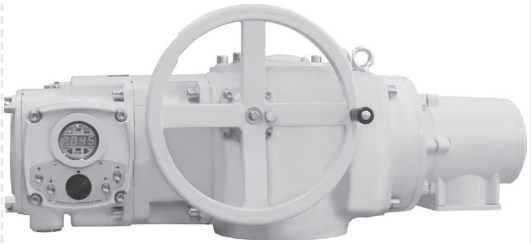

ИСПОЛНЕНИЯ	Диапазон настройки крутящего момента на выходном валу, Нм	Пусковой крутящий момент, не менее, Нм	Частота вращения выходного вала, с	Число оборотов выходного вала, min	Число оборотов выходного вала, max	Напряжение (частота питания)	Потребляемая мощность, не более, Вт	Выходной конец вала	Масса, не более (IP54 / IP67), кг	Исполнение фланца по способу установки на арматуру	Тип электродвигателя	
КИМ2												
ПЭМ-Б250-Е2												**ИНТЕЛЛЕКТУАЛЬНЫЙ**
ПЭМ-Б 250-6-Е2ХХХ	100-250	325	6	0	500	380 (50 или 60 Гц)	180	кулачки/ Ø 45	41/ 44	со шпильками	АИР63А6/ ДАТ63А6	
ПЭМ-Б 250-12-Е2ХХХ			12				250		42/ 45		АИР63В6/ ДАТ63В6	
ПЭМ-Б 250-24-Е2ХХХ			24				550		45/ 45		АИР71А4/ ДАТ71А4	
ПЭМ-Б 250-48-Е2ХХХ			48				1100		51/ 41		АИР80А4/ ДАТ80А4	
ПЭМ-Б 250-96-Е2ХХХ			96				1500		52,5/ 52		5А80МВ2/ ДАТ80А2	

Климатическое исполнение:
У2 - для работы при температурах от -40 до +50 °С и относительной влажности воздуха до 100% с конденсацией влаги при t = 25 °С;
У1 - для работы при температурах от -40 до +50 °С и относительной влажности воздуха до 100% с конденсацией влаги при t = 25 °С.
Степень защиты: IP54(У2), IP67(У1).
Контроллер: КИМ2

ПЭМ-Б250

ИСПОЛНЕНИЯ	Диапазон настройки крутящего момента на выходном валу, Нм	Пусковой крутящий момент, не менее, Нм	Частота вращения выходного вала, с	Число оборотов выходного вала, min	Число оборотов выходного вала, max	Напряжение (частота питания)	Потребляемая мощность, не более, Вт	Выходной конец вала	Масса, не более (IP54 / IP67), кг	Исполнение фланца по способу установки на арматуру	Тип электродвигателя
ПЭМ-Б250-Е3											
ПЭМ-Б250-6-Е3ХХХ	100-250	325	6	0	500	380 (50 или 60 Гц)	180	кулачки/ Ø 45	46/50	со шпильками	АИР63А6/ ДАТ63А6
ПЭМ-Б250-12-Е3ХХХ			12				250		47/50		АИР63В6/ ДАТ63В6
ПЭМ-Б250-24-Е3ХХХ			24				550		49/50		АИР71А4/ ДАТ71А4
ПЭМ-Б250-48-Е3ХХХ			48				1100		56/46		АИР80А4/ ДАТ80А4
ПЭМ-Б250-96-Е3ХХХ			96				1500		57/57		5А80МВ2/ ДАТ80А2

КИМ3 | ИНТЕЛЛЕКТУАЛЬНЫЙ

Климатическое исполнение:
У2 - для работы при температурах от -40 до +50 °С и относительной влажности воздуха до 100% с конденсацией влаги при t = 25 °С;
У1 - для работы при температурах от -40 до +50 °С и относительной влажности воздуха до 100% с конденсацией влаги при t = 25 °С.
Степень защиты: IP54(У2), IP67(У1), (IP68 – опция)
Контроллер: КИМ3

ГАБАРИТНЫЕ И ПРИСОЕДИНИТЕЛЬНЫЕ РАЗМЕРЫ

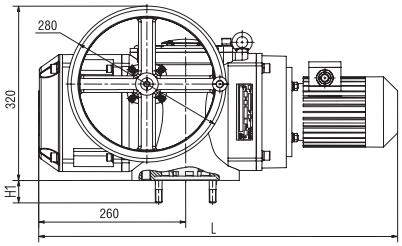

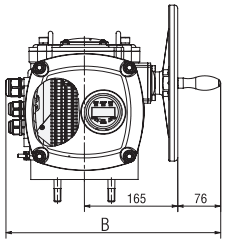

Обозначение	H, мм	B, мм	L, мм	H1, мм
ПЭМ-Б 250-6 (IP54) ПЭМ-Б 250-12 (IP54)	320	440	645	36
ПЭМ-Б 250-24 (IP54/ IP67)			670/615	
ПЭМ-Б 250-48 (IP54/ IP67)			720/665	
ПЭМ-Б 250-96 (IP54)			705	

ПЭМ-Б250-Ц

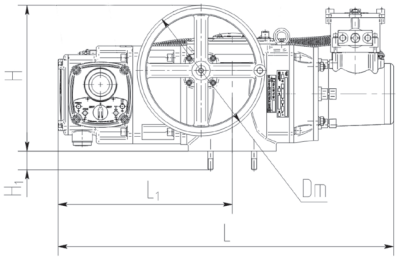

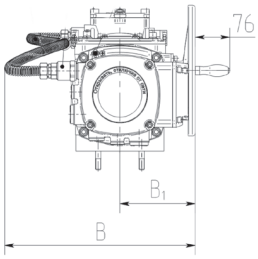

Обозначение	L, mm (IP54/IP67)	L1, mm	H, mm	H1, mm	B, mm	B1, mm	Dm, mm
ПЭМ-Б250-6-Е2	792 / 790	385	320	32	400	165	280
ПЭМ-Б250-12-Е2	792 / 790						
ПЭМ-Б250-24-Е2	795 / 740						
ПЭМ-Б250-48-Е2	869 / 785						
ПЭМ-Б250-96-Е2	837 / 790						

ПЭМ-Б250-Е2

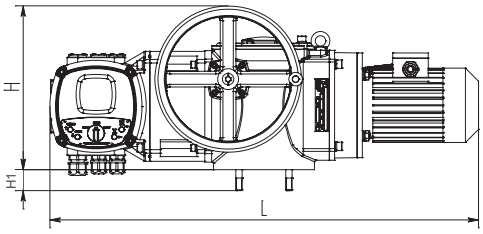

Обозначение	H, мм	B, мм	L, мм	H1, мм
ПЭМ-Б250-6-Е3ХХХ ПЭМ-Б250-12-Е3ХХХ	320	460	795	**36**
ПЭМ-Б250-24-Е3ХХХ			820	
ПЭМ-Б250-48-Е3ХХХ			870	
ПЭМ-Б250-96-Е3ХХХ			855	

ПЭМ-Б250-Е3

ПЭМ-В

	ИСПОЛНЕНИЯ	Диапазон настройки крутящего момента на выходном валу, Нм	Частота вращения выходного вала, с	Число оборотов выходного вала, min	Число оборотов выходного вала, max	Напряжение (частота питания)	Потребляемая мощность, не более, Вт	Выходной конец вала	Масса, не более, кг	Исполнение фланца по способу установки на арматуру	Тип электродвигателя
БСПТ-10АМ, БКВ	**ПЭМ-В**										
	ПЭМ-В0 630 25 36 М П ПЭМ-В1 630 25 36 У П ПЭМ-В2 630 25 36 М ПЭМ-В3 630 25 36 У	250-630	25	6	36	380 В (50 Гц)	2200/3068	с кулачками / Ø 70	87	фланец со шпильками	АДМ90L4
	ПЭМ-В4 630 25 216 М П ПЭМ-В5 630 25 216 УП ПЭМ-В6 630 25 216 М ПЭМ-В7 630 25 216 У			36	216						
	ПЭМ-В8 630 50 36 М П ПЭМ-В9 630 50 36 У П ПЭМ-В10 630 50 36 М ПЭМ-В11 630 50 36 У		50	6	36		4000/4834		97		АДМС100CL4
	ПЭМ-В12 630 50 216 М П ПЭМ-В13 630 50 216 У П ПЭМ-В14 630 50 216 М ПЭМ-В15 630 50 216 У			36	216						
	ПЭМ-В16 630 25 36 М П ПЭМ-В17 630 25 36 У П ПЭМ-В18 630 25 36 М ПЭМ-В19 630 25 36 У		25	6	36		2200/3068		87		ДАТ90L4
	ПЭМ-В20 630 25 216 М П ПЭМ-В21 630 25 216 У П ПЭМ-В22 630 25 216 М ПЭМ-В23 630 25 216 У			36	216						
	ПЭМ-В24 630 50 36 М П ПЭМ-В25 630 50 36 У П ПЭМ-В26 630 50 36 М ПЭМ-В27 630 50 36 У		50	6	36		4000/4834		97		ДАТ100L4
	ПЭМ-В28 630 50 216 М П ПЭМ-В29 630 50 216 У П ПЭМ-В30 630 50 216 М ПЭМ-В31 630 50 216 У			36	216						
	ПЭМ-В32 1000 25 36 М П ПЭМ-В33 1000 25 36 У П ПЭМ-В34 1000 25 36 М ПЭМ-В35 1000 25 36 У	500-1000	25	6	36		2200/3068		87		АДМ90L4
	ПЭМ-В36 1000 25 216 М П ПЭМ-В37 1000 25 216 У П ПЭМ-В38 1000 25 216 М ПЭМ-В39 1000 25 216 У			36	216						
	ПЭМ-В40 1000 50 36 М П ПЭМ-В41 1000 50 36 У П ПЭМ-В42 1000 50 36 М ПЭМ-В43 1000 50 36 У		50	6	36		4000/4834		97		АИР100CL4
	ПЭМ-В44 1000 50 216 М П ПЭМ-В45 1000 50 216 У П ПЭМ-В46 1000 50 216 М ПЭМ-В47 1000 50 216 У			36	216						
	ПЭМ-В48 1000 25 36 М П ПЭМ-В49 1000 25 36 У П ПЭМ-В50 1000 25 36 М ПЭМ-В51 1000 25 36 У		25	6	36		2200/3068		87		ДАТ90L4
	ПЭМ-В52 1000 25 216 М П ПЭМ-В53 1000 25 216 У П ПЭМ-В54 1000 25 216 М ПЭМ-В55 1000 25 216 У			36	216						
	ПЭМ-В56 1000 50 36 М П ПЭМ-В57 1000 50 36 У П ПЭМ-В58 1000 50 36 М ПЭМ-В59 1000 50 36 У		50	6	36		4000/4834		97		ДАТ100L4
	ПЭМ-В60 1000 50 216 М П ПЭМ-В61 1000 50 216 У П ПЭМ-В62 1000 50 216 М ПЭМ-В63 1000 50 216 У			36	216						
	ПЭМ-В64 1500 25 36 М ПЭМ-В65 1500 25 36 У	900-1500	25	6	36				98		ДАТ100L4
	ПЭМ-В66 1500 25 216 М ПЭМ-В67 1500 25 216 У			36	216						

Климатическое исполнение:

У1, У2 - для работы при температурах от -40 до +50 °С и относительной влажности воздуха до 95% без конденсации влаги при t = 35 °С.

Степень защиты: IP54, IP67 (под заказ).**Тип блока сигнализации положения:** БСПТ-10АМ, БКВ.

Тип внешнего управляющего устройства при бесконтактном управлении: ПБР-3ИМ, ПБР-3И, ПБР-3А.

ПЭМ-В

ИСПОЛНЕНИЯ	Диапазон настройки крутящего момента на выходном валу, Нм	Частота вращения выходного вала, с	Число оборотов выходного вала, min	Число оборотов выходного вала, max	Напряжение (частота питания)	Потребляемая мощность, не более, Вт	Выходной конец вала	Масса, не более, кг	Исполнение фланца по способу установки на арматуру	Тип электродвигателя
ПЭМ-В-Е										
ПЭМ-В70 630 25 36 Е	250-630	25	6	36	380 В (50 Гц)	3068	с кулачками/ Ø 70	88	фланец со шпильками	АИР90L4
ПЭМ-В71 630 25 216 Е			36	216						
ПЭМ-В72 630 50 36 Е		50	6	36		4834		98		АИР100CL4
ПЭМ-В73 630 50 216 Е			36	216						
ПЭМ-В74 1000 25 36 Е	500-1000	25	6	36		3068		88		АИР90L4
ПЭМ-В75 1000 25 216 Е			36	216						
ПЭМ-В76 1000 50 36 Е		50	6	36		4834		98		АИР100CL4
ПЭМ-В77 1000 216 Е			36	216						
ПЭМ-В78 1500 25 36 Е	900-1500	25	6	36				99		
ПЭМ-В79 1500 25 216 Е			36	216						

КИМ1 — ИНТЕЛЛЕКТУАЛЬНЫЙ

Климатическое исполнение:
У1, У2 - для работы при температурах от -40 до +50 °С и относительной влажности воздуха до 95% без конденсации влаги при t = 35 °С.
Степень защиты: IP54, IP67 (под заказ).
Контроллер: КИМ1.

ГАБАРИТНЫЕ И ПРИСОЕДИНИТЕЛЬНЫЕ РАЗМЕРЫ

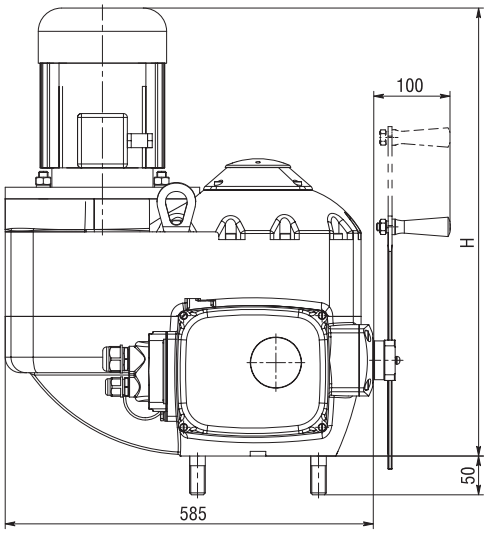

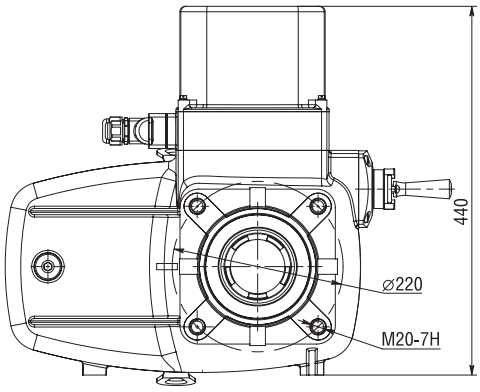

Обозначение	H, мм
ПЭМ-В00 – ПЭМ-В07 ПЭМ-В32 – ПЭМ-В39	620
ПЭМ-В08 – ПЭМ-В15 ПЭМ-В40 – ПЭМ-В47	665
ПЭМ-В16 – ПЭМ-В23 ПЭМ-В48 – ПЭМ-В55	562
ПЭМ-В24 – ПЭМ-В31 ПЭМ-В56 – ПЭМ-В63	605
ПЭМ-В64 – ПЭМ-В66	685

ПЭМ-В630, ПЭМ-В1000, ПЭМ-В1500

ИСПОЛНЕНИЯ	Диапазон настройки крутящего момента на выходном валу, Нм	Пусковой крутящий момент, не менее, Нм	Частота вращения выходного вала, с	Число оборотов выходного вала, min-max	Напряжение (частота питания)	Потребляемая мощность, не более, Вт	Выходной конец вала	Масса, не более, кг	Исполнение фланца по способу установки на арматуру	Тип электродвигателя
БД-2										
ПЭМ-В630-Ц, ПЭМ-В1000-Ц, ПЭМ-В1500-Ц										
ПЭМ-В630-25-ЦХХ-11	250-630	820	25	0,5 - 500 (0,5 - 4000 – опция)	380 В (50 Гц или 60 Гц)	2200	Ø 70	98	со шпильками	ДАТ90L4/ АИМА100S4
ПЭМ-В630-50-ЦХХ-11			50			4000		103		ДАТ100L4/ АИМА100L4
ПЭМ-В1000-25-ЦХХ-11	500-1000	1300	25			2200		98		ДАТ90L4/ АИМА100S4
ПЭМ-В1000-50-ЦХХ-11			50			4000		103		ДАТ100L4/ АИМА100L4
ПЭМ-В1500-25-ЦХХ-11	900-1500	1950	25					105		ДАТ100L4/ АИМА100L4

Климатическое исполнение:
У2 - для работы при температурах от -40 до +50 °С и относительной влажности воздуха до 100% с конденсацией влаги при t = 25 °С;
У1 - для работы при температурах от -40 до +50 °С и относительной влажности воздуха до 100% с конденсацией влаги при t = 25 °С.
Степень защиты: IP54(У2), IP67(У1).
Тип блока сигнализации положения: БД-2.
Тип внешнего управляющего устройства при бесконтактном управлении: ПБР-3И(Т), ПБР-3ИМ-БД.

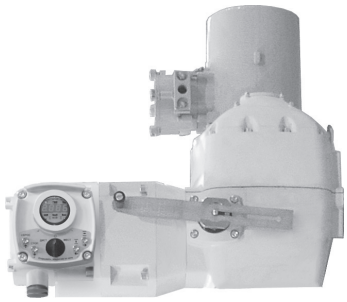

ИСПОЛНЕНИЯ	Диапазон настройки крутящего момента на выходном валу, Нм	Пусковой крутящий момент, не менее, Нм	Частота вращения выходного вала, с	Число оборотов выходного вала, min-max	Напряжение (частота питания)	Потребляемая мощность, не более, Вт	Выходной конец вала	Масса, не более (IP54 / IP67), кг	Исполнение фланца по способу установки на арматуру	Тип электродвигателя	
КИМ2											
ПЭМ-В630-Е2, ПЭМ-В1000-Е2, ПЭМ-В1500-Е2											
ПЭМ-В630-25-Е2ХХХ-11	250-630	820	25	0,5 - 500 (0,5 - 4000 – опция)	380 (50 или 60 Гц)	2200	Ø 70	99,5/ 100	со шпильками	АДМ90L4/ ДАТ90L4	ИНТЕЛЛЕКТУАЛЬНЫЙ
ПЭМ-В630-50-Е2ХХХ-11			50			4025		109,5/ 110		АДМС100L4/ ДАТ100L4	
ПЭМ-В1000-25-Е2ХХХ-11	500-1000	1300	25			2200		99,5/ 100		АДМ90L4/ ДАТ90L4	
ПЭМ-В1000-50-Е2ХХХ-11			50			4025		109,5/ 110		АДМС100L4/ ДАТ100L4	
ПЭМ-В1500-25-Е2ХХХ-11	900-1500	1950	25			4000		112,5/ 115		АДМС100L4/ ДАТ100L4	

Климатическое исполнение:
У2 - для работы при температурах от -40 до +50 °С и относительной влажности воздуха до 100% с конденсацией влаги при t = 25 °С;
У1 - для работы при температурах от -40 до +50 °С и относительной влажности воздуха до 100% с конденсацией влаги при t = 25 °С.
Степень защиты: IP54(У2), IP67(У1).
Контроллер: КИМ2.

ПЭМ-В630, ПЭМ-В1000, ПЭМ-В1500

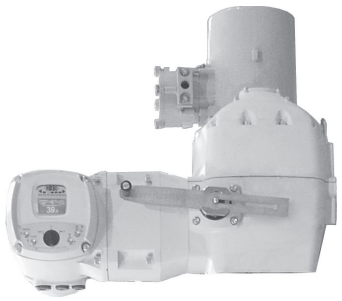

ИСПОЛНЕНИЯ	Диапазон настройки крутящего момента на выходном валу, Нм	Пусковой крутящий момент, не менее, Нм	Частота вращения выходного вала, с	Число оборотов выходного вала, min-max	Напряжение (частота питания)	Потребляемая мощность, не более, Вт	Выходной конец вала	Масса, не более (IP54 / IP67), кг	Исполнение фланца по способу установки на арматуру	Тип электродвигателя
ПЭМ-В630-Е3, ПЭМ-В1000-Е3, ПЭМ-В1500-Е3 (КИМ3, ИНТЕЛЛЕКТУАЛЬНЫЙ)										
ПЭМ-В630-25-Е3ХХХ-11	250-630	820	25	0,5 - 500 (0,5 - 4000 – опция)	380 (50 или 60 Гц)	2200	Ø 70	99,5 /100	со шпильками	АДМ90L4 /ДАТ90L4
ПЭМ-В630-50-Е3ХХХ-11			50			4025		109,5 /110		АДМС100L4 / ДАТ100L4
ПЭМ-В1000-25-Е3ХХХ-11	500-1000	1300	25			2200		99,5 /100		АДМ90L4 /ДАТ90L4
ПЭМ-В1000-50-Е3ХХХ-11			50			4025		109,5 /110		АДМС100L4 /ДАТ100L4
ПЭМ-В1500-25-Е3ХХХ-11	900-1500	1950	25			4000		112,5 /115		АДМС100L4 / ДАТ100L4

Климатическое исполнение:
У2 - для работы при температурах от -40 до +50 °С и относительной влажности воздуха до 100% с конденсацией влаги при t = 25 °С;
У1 - для работы при температурах от -40 до +50 °С и относительной влажности воздуха до 100% с конденсацией влаги при t = 25 °С.
Степень защиты: IP54(У2), IP67(У1).
Контроллер: КИМ3.

ГАБАРИТНЫЕ И ПРИСОЕДИНИТЕЛЬНЫЕ РАЗМЕРЫ

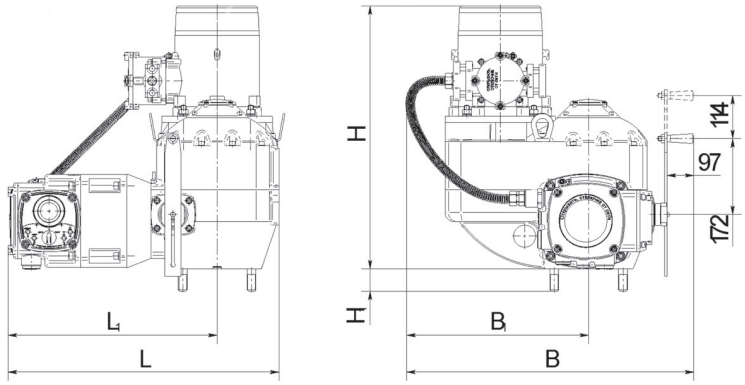

Обозначение	L, mm	L1, mm	H, mm (IP54 / IP67)	H1, mm	B, mm	B1, mm
ПЭМ-В630-25Е2	615	475	630 / 555	50	630	385
ПЭМ-В630-50Е2			670 / 595			
ПЭМ-В1000-25Е2			630 / 555			
ПЭМ-В1000-50Е2			670 / 595			
ПЭМ-В1500-25Е2			670 / 595			

ПЭМ-В630-Ц, ПЭМ-В1000-Ц, ПЭМ-В1500-Ц, ПЭМ-В630-Е2, ПЭМ-В1000-Е2, ПЭМ-В1500-Е2

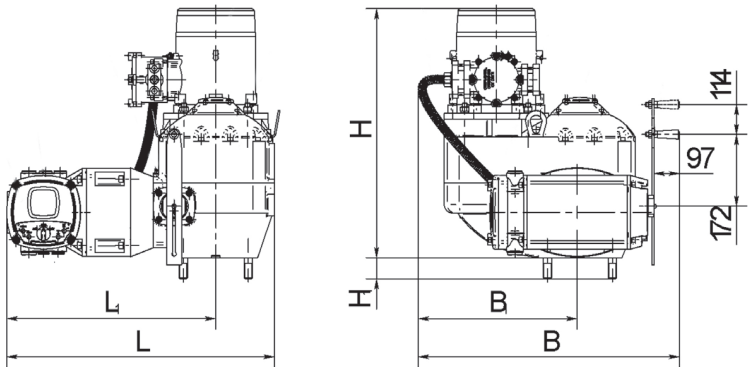

Обозначение	L, mm	L1, mm	H, mm (IP54 / IP67)	H1, mm	B, mm	B1, mm
ПЭМ-В630-25-Е3	640	501	555	50	630	380
ПЭМ-В630-50-Е3			595			
ПЭМ-В1000-25-Е3			555			
ПЭМ-В1000-50-Е3			595			
ПЭМ-В1500-25-Е3			595			

ПЭМ-В630-Е3, ПЭМ-В1000-Е3, ПЭМ-В1500-Е3

АБС Электро
Электрические механизмы и приводы
www.abs-zeim.ru

ПЭМ-А-IIВТ4, ПЭМ2-А-IIВТ4

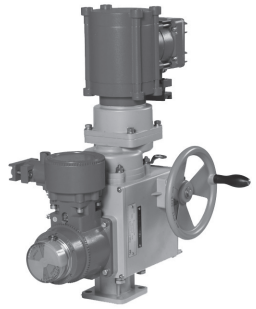

БСПТ, БСПР, БКВ

ИСПОЛНЕНИЯ	Диапазон настройки крутящего момента на выходном валу, Нм	Пусковой крутящий момент, не менее, Нм	Частота вращения выходного вала, с	Число оборотов выходного вала, min	Число оборотов выходного вала, max	Напряжение (частота питания)	Потребляемая мощность, не более, Вт	Выходной конец вала	Масса, не более, кг	Исполнение фланца по способу установки на арматуру	Тип электродвигателя
ПЭМ-А-IIВТ4											
ПЭМ-А0Х(А20Х)-IIВТ4	25-70	130	24 (12)	1	10	380 В (50 Гц)	180	□ 19	27	фланец с отверстиями	ДАТ63А6-IIВТ4
ПЭМ-А1Х(А21Х)-IIВТ4								Ø 32			
ПЭМ-А2Х(А22Х)-IIВТ4				10	45			□ 19			
ПЭМ-А3Х(А23Х)-IIВТ4								Ø 32			
ПЭМ-А4Х(А24Х)-IIВТ4				1	10			□ 19		фланец со шпильками	ДАТ63А6-IIВТ4
ПЭМ-А5Х(А25Х)-IIВТ4								Ø 32			
ПЭМ-А6Х(А26Х)-IIВТ4				10	45			□ 19			
ПЭМ-А7Х(А27Х)-IIВТ4								Ø 32			
ПЭМ-А8Х(А28Х)-IIВТ4	70-110			1	10		250	□ 19	28	фланец с отверстиями	ДАТ63В6-IIВТ4
ПЭМ-А9Х(А29Х)-IIВТ4								Ø 32			
ПЭМ-А10Х(А30Х)-IIВТ4				10	45			□ 19			
ПЭМ-А11Х(А31Х)-IIВТ4								Ø 32			
ПЭМ-А12Х(А32Х)-IIВТ4				1	10			□ 19		фланец со шпильками	ДАТ63В6-IIВТ4
ПЭМ-А13Х(А33Х)-IIВТ4								Ø 32			
ПЭМ-А14Х(А34Х)-IIВТ4				10	45			□ 19			
ПЭМ-А15Х(А35Х)-IIВТ4								Ø 32			
ПЭМ2-А-IIВТ4											
ПЭМ2-А0Х(А20Х)-IIВТ4	25-70	130	24 (12)	1	10	380 В (50 Гц)	180	□ 19	24	фланец с отверстиями	ДАТ63А6-IIВТ4
ПЭМ2-А1Х(А21Х)-IIВТ4								Ø 32			
ПЭМ2-А2Х(А22Х)-IIВТ4				10	45			□ 19			
ПЭМ2-А3Х(А23Х)-IIВТ4								Ø 32			
ПЭМ2-А8Х(А28Х)-IIВТ4	70-110			1	10		250	□ 19		фланец с отверстиями	ДАТ63В6-IIВТ4
ПЭМ2-А9Х(А29Х)-IIВТ4								Ø 32			
ПЭМ2-А10Х(А30Х)-IIВТ4				10	45			□ 19			
ПЭМ2-А11Х(А31Х)-IIВТ4								Ø 32			

Климатическое исполнение:
У1 - для работы при температурах от -50 до +50 °С и относительной влажности воздуха до 98% без конденсации влаги при t = 35 °С (для ПЭМ-А-IIВТ4);
УХЛ1 - для работы при температурах от -60 до +50 °С и относительной влажности воздуха до 100% с конденсацией влаги при t = 20 °С (для ПЭМ2-А-IIВТ4).
Маркировка взрывозащиты: 1Ex d IIB T4 Gb.
Степень защиты: IP55.
Тип блока сигнализации положения: БСПТ, БСПР, БКВ.
Тип внешнего управляющего устройства при бесконтактном управлении: ПБР-3И-Т, ПБР-3ИМ.

ПЭМ-А-IIВТ4, ПЭМ2-А-IIВТ4

ГАБАРИТНЫЕ И ПРИСОЕДИНИТЕЛЬНЫЕ РАЗМЕРЫ

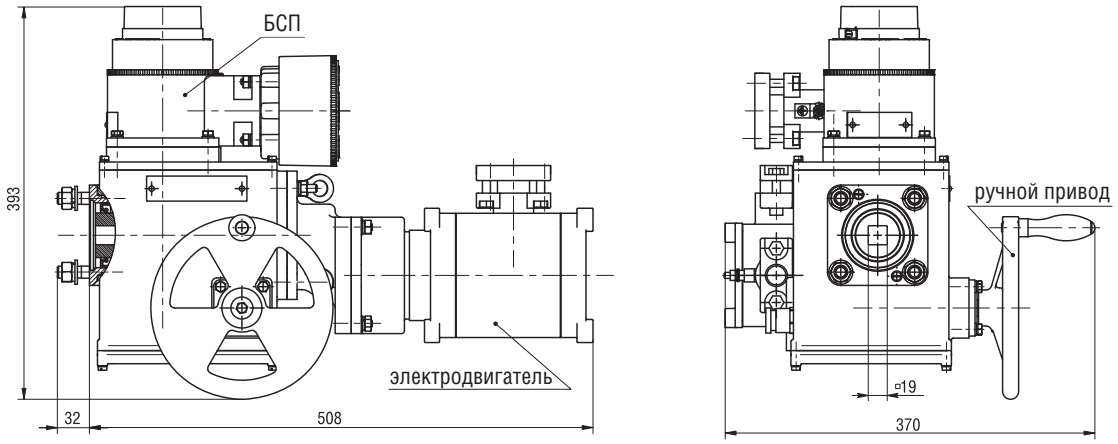

Рисунок 1 – Габаритные и присоединительные размеры ПЭМ-А4-IIВТ4, ПЭМ-А6-IIВТ4, ПЭМ-А12-IIВТ4, ПЭМ-А14-IIВТ4, ПЭМ-А24-IIВТ4, ПЭМ-А26-IIВТ4, ПЭМ-А32-IIВТ4, ПЭМ-А34-IIВТ4

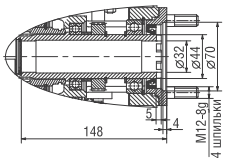

Рисунок 2 – Габаритные и присоединительные размеры ПЭМ-А5-IIВТ4, ПЭМ-А7-IIВТ4, ПЭМ-А13-IIВТ4, ПЭМ-А15-IIВТ4, ПЭМ-А25-IIВТ4, ПЭМ-А27-IIВТ4, ПЭМ-А33-IIВТ4, ПЭМ-А35-IIВТ4 (остальное см. рис. 1)

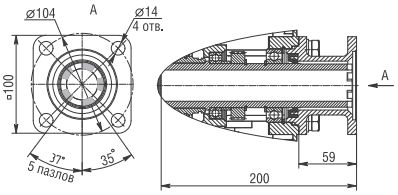

Рисунок 3 – Габаритные и присоединительные размеры ПЭМ-А1-IIВТ4, ПЭМ-А3-IIВТ4, ПЭМ-А9-IIВТ4, ПЭМ-А11-IIВТ4, ПЭМ-А21-IIВТ4, ПЭМ-А23-IIВТ4, ПЭМ-А29-IIВТ4, ПЭМ-А31-IIВТ4 (остальное см. рис. 1)

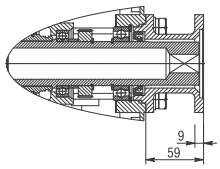

Рисунок 4 – Габаритные и присоединительные размеры ПЭМ-А0-IIВТ4, ПЭМ-А2-IIВТ4, ПЭМ-А8-IIВТ4, ПЭМ-А10-IIВТ4, ПЭМ-А20-IIВТ4, ПЭМ-А22-IIВТ4, ПЭМ-А28-IIВТ4, ПЭМ-А30-IIВТ4 (остальное см. рис. 1)

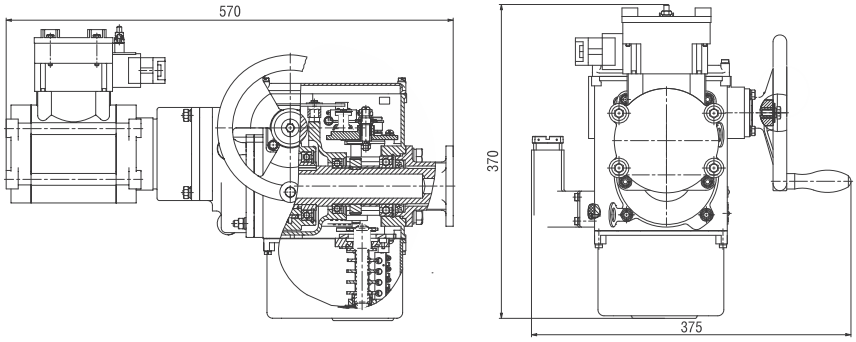

Рисунок 5 – Габаритные и присоединительные размеры ПЭМ2-А0-IIВТ4, ПЭМ2-А2-IIВТ4, ПЭМ2-А8-IIВТ4, ПЭМ2-А10-IIВТ4, ПЭМ2-А20-IIВТ4, ПЭМ2-А22-IIВТ4, ПЭМ2-А28-IIВТ4, ПЭМ2-А30-IIВТ4, ПЭМ2-А1-IIВТ4, ПЭМ2-А3-IВТ4, ПЭМ2-А9-IIВТ4, ПЭМ2-А11-IIВТ4, ПЭМ2-А21-IIВТ4, ПЭМ2-А23-IIВТ4, ПЭМ2-А29-IIВТ4, ПЭМ2-А31-IIВТ4 (остальное см. рис. 3 для четных исполнений и рис. 4 для нечетных исполнений)

ПЭМ-А100-IIXT4

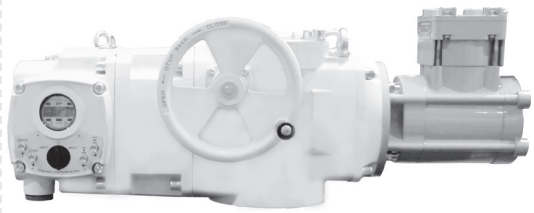

ИСПОЛНЕНИЯ	Диапазон настройки крутящего момента на выходном валу, Нм	Пусковой крутящий момент, не менее, Нм	Частота вращения выходного вала, с	Число оборотов выходного вала, min-max	Напряжение (частота питания)	Потребляемая мощность, не более, Вт	Выходной конец вала	Масса, не более, кг	Исполнение фланца по способу установки на арматуру	Тип электродвигателя
БСПЦ										
ПЭМ-А100-Ц-IIXT4										
ПЭМ-А100-7-ЦХХ-IIXT4-12	40-100	130	7	0,5 - 1000 (0,5 - 40000 – опция)	380 В (50 Гц)	60	кулачки / Ø 32	33,5	фланец со шпильками	АИС56А4/ ДАТ56А4-1
ПЭМ-А100-12-ЦХХ-IIXT4-12			12			90				АИС56В4/ ДАТ56А4-2
ПЭМ-А100-22-ЦХХ-IIXT4-12			22			180		34		АИР56В4/ ДАТ56В4
ПЭМ-А100-48-ЦХХ-IIXT4-12			48			370		39		АИР63В4/ ДАТ63В4
ПЭМ-А100-96-ЦХХ-IIXT4-12			96			550		37,5		АИР71А2/ ДАТ63В2

Климатическое исполнение:
У1 - для работы при температурах от -40 до +50 °С и относительной влажности воздуха до 100% с конденсацией влаги при t = 25 °С;
УХЛ1 - для работы при температурах от -60 до +50 °С и относительной влажности воздуха до 100% с конденсацией влаги при t = 20 °С. **Т1, Т2**.
Маркировка взрывозащиты: 1Ex d IIC T4 Gb или 1Ex d IIB T4 Gb.
Степень защиты: IP65, IP67 (IP68 – опция).
Тип блока сигнализации положения: БСПЦ.
Тип внешнего управляющего устройства при бесконтактном управлении: ПБР-3И(Т), ПБР-3ИМ-БД.

КИМ2											**ИНТЕЛЛЕКТУАЛЬНЫЙ**
ПЭМ-А100-Е2-IIXT4											
ПЭМ-А100-7-Е2ХХХ-IIXT4-12	40-100	130	7	0,5 – 1000 (0,5 – 40000 – опция)	380 В (50 Гц)	150	кулачки/ Ø 32	35	фланец со шпильками	АИС56А4/ ДАТ56А4-1	
ПЭМ-А100-12-Е2ХХХ-IIXT4-12			12			260				АИС56В4/ ДАТ56А4-2	
ПЭМ-А100-22-Е2ХХХ-IIXT4-12			22			460		39		АИР56В4/ ДАТ56В4	
ПЭМ-А100-48-Е2ХХХ-IIXT4-12			48			760		40		АИР63В4/ ДАТ63В4	
ПЭМ-А100-96-Е2ХХХ-IIXT4-12			96			1500		42		АИР71А2/ ДАТ56В2	

Климатическое исполнение:
У1 - для работы при температурах от -40 до +50 °С и относительной влажности воздуха до 100% с конденсацией влаги при t = 25 °С;
УХЛ1 - для работы при температурах от -60 до +50 °С и относительной влажности воздуха до 100% с конденсацией влаги при t = 20 °С. **Т1, Т2.**
Маркировка взрывозащиты: 1Ex d IIC T4 Gb или 1Ex d IIB T4 Gb.
Степень защиты: IP65, IP67 (IP68 – опция).
Контроллер: КИМ2.

IIXT4 – код подгруппы взрывозащищенного оборудования IIC или IIB температурного класса Т4.

ПЭМ-А100-IIXT4

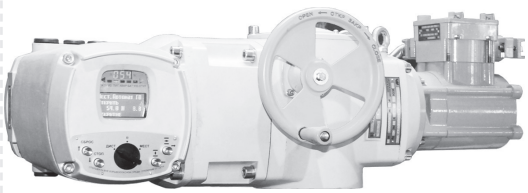

ИСПОЛНЕНИЯ	Диапазон настройки крутящего момента на выходном валу, Нм	Пусковой крутящий момент, не менее, Нм	Частота вращения выходного вала, с	Число оборотов выходного вала, min	Число оборотов выходного вала, max	Напряжение (частота питания)	Потребляемая мощность, не более, Вт	Выходной конец вала	Масса, не более (IP54 / IP67), кг	Исполнение фланца по способу установки на арматуру	Тип электродвигателя
ПЭМ-А100-Е3 (КИМ3, ИНТЕЛЛЕКТУАЛЬНЫЙ)											
ПЭМ-А100-7-Е3ХХХ-IIXT4-12	40-100	130	7	0	500	380 В (50 Гц или 60 Гц)	150	кулачки/ Ø 32	40	фланец со шпильками	АИС56В4 / ДАТ56А4-2
ПЭМ-А100-12-Е3ХХХ-IIXT4-12			12				260				АИР56В4 / ДАТ56В4
ПЭМ-А100-22-Е3ХХХ-IIXT4-12			22				460		44		АИР63В4 / ДАТ63В4
ПЭМ-А100-48-Е3ХХХ-IIXT4-12			48				760		49		АИР71А2 / ДАТ56В2
ПЭМ-А100-96-Е3ХХХ-IIXT4-12			96				1500		47		АИР71А2/ ДАТ63В2

Климатическое исполнение:
У1 - для работы при температурах от -40 до +50 °С и относительной влажности воздуха до 100% с конденсацией влаги при t = 25 °С;
УХЛ1 - для работы при температурах от -60 до +50 °С и относительной влажности воздуха до 100% с конденсацией влаги при t = 20 °С. **Т1, Т2.**
Маркировка взрывозащиты: 1Ex d IIC T4 Gb или 1Ex d IIB T4 Gb.
Степень защиты: IP65, IP67 (IP68 – опция).
Контроллер: КИМ3.

ГАБАРИТНЫЕ И ПРИСОЕДИНИТЕЛЬНЫЕ РАЗМЕРЫ

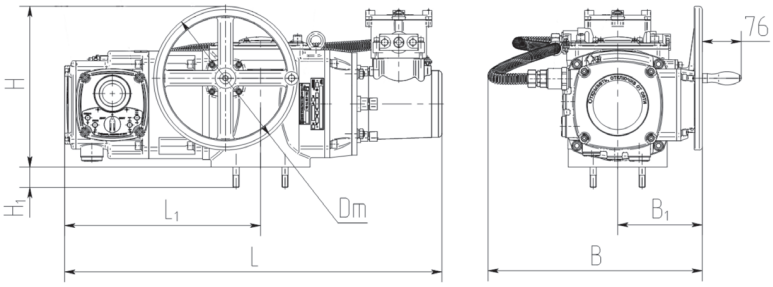

Обозначение	L, mm	L1, mm	H, mm	H1, mm	B, mm	B1, mm	Dm, mm
ПЭМ-А100-7-Е2	730	375	270	32	400	165	182
ПЭМ-А100-12-Е2							
ПЭМ-А100-22-Е2							
ПЭМ-А100-48-Е2	750						
ПЭМ-А100-96-Е2							

ПЭМ-А100-Ц-IIXT4, ПЭМ-А100-Е2-IIXT4

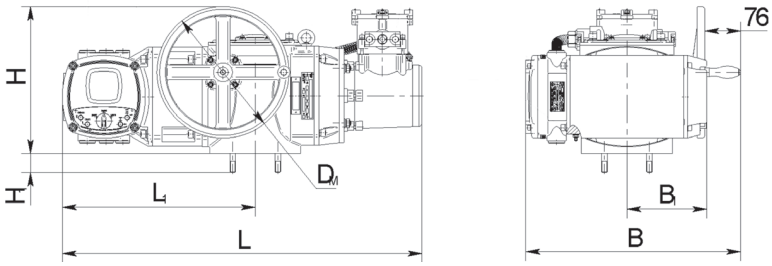

Обозначение	L, mm	L1, mm	H, mm	H1, mm	B, mm	B1, mm	Dm, mm
ПЭМ-А100-7-Е3	760	400	275	32	463	171	182
ПЭМ-А100-12-Е3							
ПЭМ-А100-22-Е3							
ПЭМ-А100-48-Е3	780						
ПЭМ-А100-96-Е3							

ПЭМ-А100-Е3-IIXT4

IIXT4 – код подгруппы взрывозащищенного оборудования IIC или IIB температурного класса Т4.

ПЭМ-Б-IIXT4

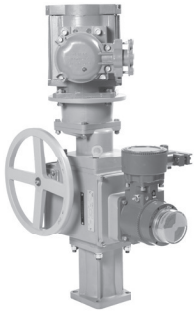

БСПТ, БСПР, БКВ

ИСПОЛНЕНИЯ	Диапазон настройки крутящего момента на выходном валу, Нм	Пусковой крутящий момент, не менее, Нм	Частота вращения выходного вала, с	Число оборотов выходного вала, min	Число оборотов выходного вала, max	Напряжение (частота питания)	Потребляемая мощность, не более, Вт	Выходной конец вала	Масса, не более, кг	Исполнение фланца по способу установки на арматуру	Тип электродвигателя
ПЭМ-Б-IIXT4											
ПЭМ-Б0-IIXT4	100-300	325	25	1	6	380 В (50 Гц)	550	Ø 45	46	фланец со шпильками	АИМА80S4, ДАТ71А4
ПЭМ-Б1-IIXT4										фланец с отверстиями	
ПЭМ-Б2-IIXT4				6	45						
ПЭМ-Б3-IIXT4			50	1	6		1100			фланец со шпильками	АИМА80L4, ДАТ80А4
ПЭМ-Б4-IIXT4										фланец с отверстиями	
ПЭМ-Б5-IIXT4				6	45						
ПЭМ-Б6-IIXT4			25	35	60		550				АИМА80S4, ДАТ71А4
ПЭМ-Б7-IIXT4			50				1100				АИМА80L4, ДАТ80А4
ПЭМ-Б8-IIXT4				60	200					фланец со шпильками	
ПЭМ2-Б-IIXT4											
ПЭМ2-Б1М-IIXT4	100-300	325	25	1	6	380 В (50 Гц)	550	Ø 45	55	фланец с отверстиями	АИМА80S4, ДАТ71А4
ПЭМ2-Б2М-IIXT4				6	45						
ПЭМ2-Б4М-IIXT4			50	1	6		1500				АИМА80В4, ДАТ80А4
ПЭМ2-Б5М-IIXT4				6	45						
ПЭМ2-Б6М-IIXT4			25	35	60		550				АИМА80S4, ДАТ71А4
ПЭМ2-Б7М-IIXT4			50				1500				АИМА80В4, ДАТ80А4

Климатическое исполнение:
У2 - для работы при температурах от -50 до +40 °С и относительной влажности воздуха до 98% без конденсации влаги при t = 35 °С (для ПЭМ-Б-IIXT4);
УХЛ1 - для работы при температурах от -60 до +50 °С и относительной влажности воздуха до 100% с конденсацией влаги при t = 20 °С (для ПЭМ2-Б-IIXT4) (с двигателями АИМ-УХЛ2).
Маркировка взрывозащиты: 1Ex d IIC T4 Gb или 1Ex d IIB T4 Gb.
Степень защиты: IP55 (IP67 – опция).
Тип блока сигнализации положения: БСПТ, БСПР, БКВ.
Тип внешнего управляющего устройства при бесконтактном управлении: ПБР-3И-Т.

IIXT4 – код подгруппы взрывозащищенного оборудования IIC или IIB температурного класса Т4.

ПЭМ-Б-IIXT4

ГАБАРИТНЫЕ И ПРИСОЕДИНИТЕЛЬНЫЕ РАЗМЕРЫ

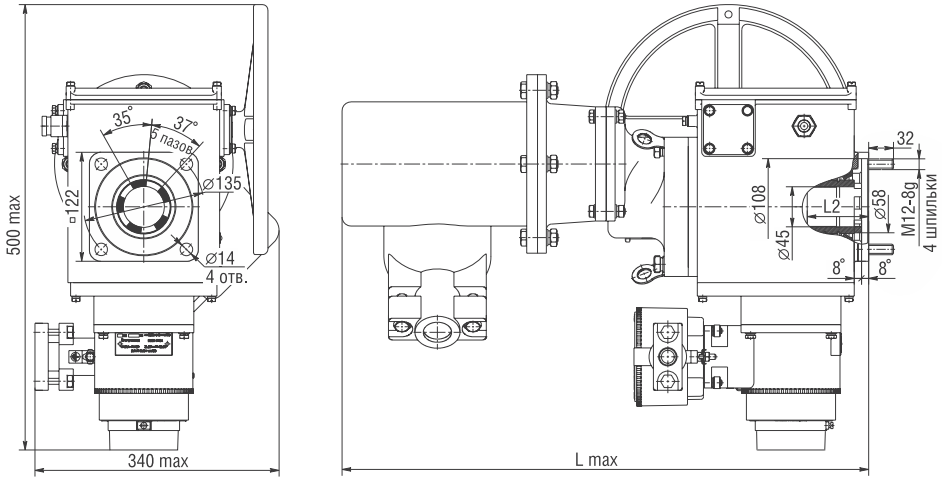

Рисунок 1 – Габаритные и присоединительные размеры ПЭМ-Б0-IIXT4, ПЭМ-Б3-IIXT4

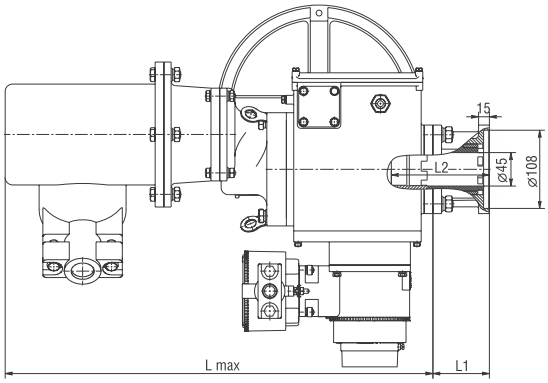

Обозначение	L, мм	L1, мм	L2, мм
ПЭМ-Б0-IIXT4	590	-	142
ПЭМ-Б1-IIXT4		78	220
ПЭМ-Б2-IIXT4		153	295
ПЭМ-Б3-IIXT4	605	-	142
ПЭМ-Б4-IIXT4		78	220
ПЭМ-Б5-IIXT4		153	295
ПЭМ-Б6-IIXT4	637		340
ПЭМ-Б7-IIXT4	657		

Рисунок 2 – Габаритные и присоединительные размеры ПЭМ-Б1-IIXT4, ПЭМ-Б2-IIXT4, ПЭМ-Б4-IIXT4, ПЭМ-Б5-IIXT4, ПЭМ-Б6-IIXT4, ПЭМ-Б7-IIXT4

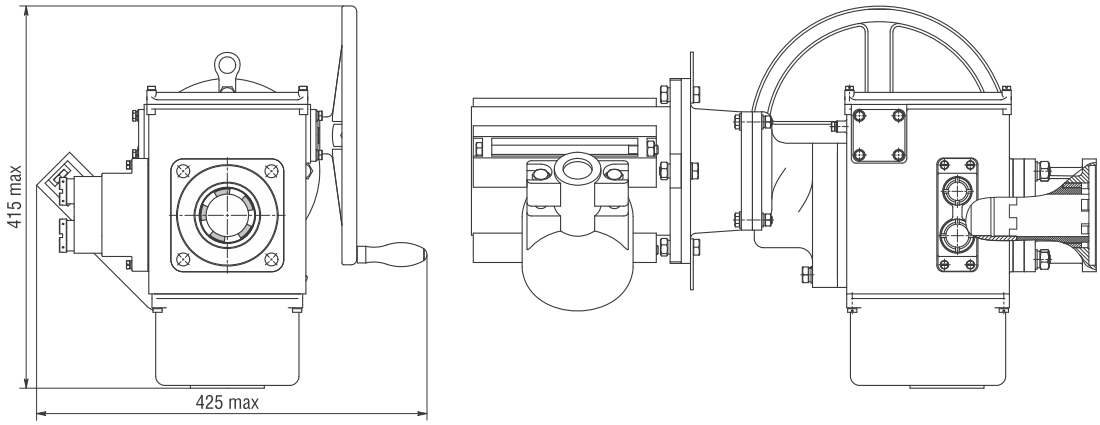

Рисунок 3 – Габаритные и присоединительные размеры ПЭМ2-Б1-IIXT4, ПЭМ2-Б2-IIXT4, ПЭМ2-Б4-IIXT4, ПЭМ2-Б5-IIXT4, ПЭМ2-Б6-IIXT4, ПЭМ2-Б7-IIXT4 (остальное см. рис. 2)

ПЭМ-Б250-IIXT4

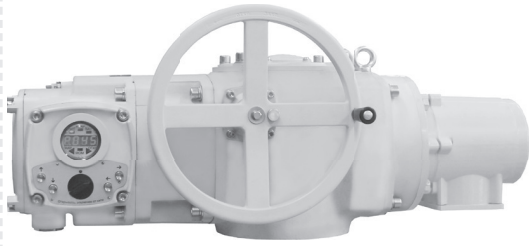

ИСПОЛНЕНИЯ	Диапазон настройки крутящего момента на выходном валу, Нм	Пусковой крутящий момент, не менее, Нм	Частота вращения выходного вала, с	Число оборотов выходного вала, min-max	Напряжение (частота питания)	Потребляемая мощность, не более, Вт	Выходной конец вала	Масса, не более, кг	Исполнение фланца по способу установки на арматуру	Тип электродвигателя
БСПЦ	**ПЭМ-Б250-Ц-IIXT4**									
ПЭМ-Б250-6-ЦXX-IIXT4-12	100-250	325	6	0,5 - 1000 (0,5 - 40000 – опция)	380 В (50 Гц)	180	Ø 45	41,5	фланец со шпильками	ДАТ63А6
ПЭМ-Б250-12-ЦXX-IIXT4-12			12			250		45,5		ДАТ63В6/ АИМ-А63А4
ПЭМ-Б250-24-ЦXX-IIXT4-12			24			550		47		ДАТ71А4/ АИМ-А80S4
ПЭМ-Б250-48-ЦXX-IIXT4-12			48			1100		50,5		ДАТ80А4/ АИМ-А80L4
ПЭМ-Б250-96-ЦXX-IIXT4-12			96			1500		53,5		ДАТ80А2/ АИМ-А80В2

Климатическое исполнение:
У1 - для работы при температурах от -40 до +50 °С и относительной влажности воздуха до 100% с конденсацией влаги при t = 25 °С;
УХЛ1 - для работы при температурах от -60 до +50 °С и относительной влажности воздуха до 100% с конденсацией влаги при t = 20 °С. **Т1, Т2**.
Маркировка взрывозащиты: 1Ex d IIC T4 Gb или 1Ex d IIB T4 Gb. **Степень защиты:** IP65, IP67 (IP68 – опция).
Тип блока сигнализации положения: БСПЦ.
Тип внешнего управляющего устройства при бесконтактном управлении: ПБР-3И(Т), ПБР-3ИМ-БД.

КИМ2	**ПЭМ-Б250-Е2-IIXT4**										**ИНТЕЛЛЕКТУАЛЬНЫЙ**
ПЭМ-Б250-6-Е2XXX-IIXT4-12	100-250	325	6	0,5 - 1000 (0,5 - 40000 – опция)	380 В (50 Гц)	320	Ø 45	44	фланец со шпильками	ДАТ63А6	
ПЭМ-Б250-12-Е2XXX-IIXT4-12			12			610		45		ДАТ63В6	
ПЭМ-Б250-24-Е2XXX-IIXT4-12			24			970		49,5		ДАТ71А4/ АИМ-А80S4	
ПЭМ-Б250-48-Е2XXX-IIXT4-12			48			1750		41,5		ДАТ80А4/ АИМ-А80L4	
ПЭМ-Б250-96-Е2XXX-IIXT4-12			96			2400		52		ДАТ80А2	

Климатическое исполнение:
У1 - для работы при температурах от -40 до +50 °С и относительной влажности воздуха до 100% с конденсацией влаги при t = 25 °С;
УХЛ1 - для работы при температурах от -60 до +50 °С и относительной влажности воздуха до 100% с конденсацией влаги при t = 20 °С. **Т1, Т2.**
Маркировка взрывозащиты: 1Ex d IIC T4 Gb или 1Ex d IIB T4 Gb. **Степень защиты:** IP65, IP67 (IP68 – опция).
Контроллер: КИМ2.

ГАБАРИТНЫЕ И ПРИСОЕДИНИТЕЛЬНЫЕ РАЗМЕРЫ

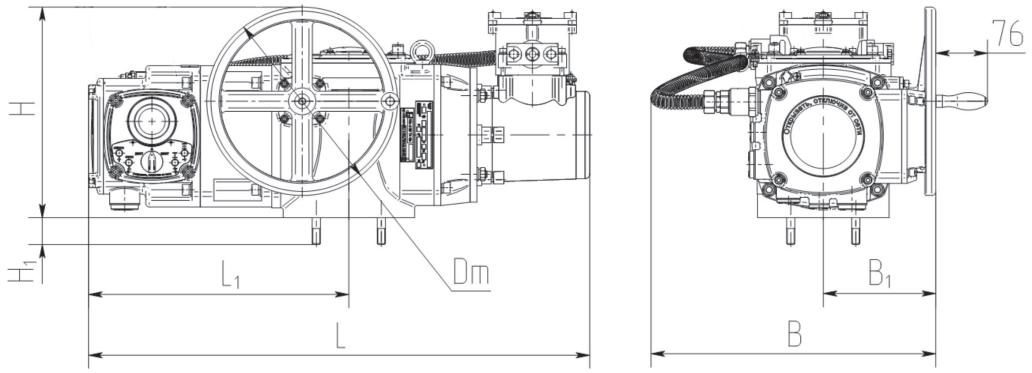

Обозначение	L, mm	L1, mm	H, mm	H1, mm	B, mm	B1, mm	Dm, mm
ПЭМ-Б250-6-Е2	790	385	320	32	400	165	280
ПЭМ-Б250-12-Е2							
ПЭМ-Б250-24-Е2	740						
ПЭМ-Б250-48-Е2	785						
ПЭМ-Б250-96-Е2	790						

ПЭМ-Б250-Ц-IIXT4, ПЭМ-Б250-Е2-IIXT4

ПЭМ-Б250-IIXT4

ИСПОЛНЕНИЯ	Диапазон настройки крутящего момента на выходном валу, Нм	Пусковой крутящий момент, не менее, Нм	Частота вращения выходного вала, с	Число оборотов выходного вала, min-max	Напряжение (частота питания)	Потребляемая мощность, не более, Вт	Выходной конец вала	Масса, не более, кг	Исполнение фланца по способу установки на арматуру	Тип электродвигателя
ПЭМ-Б250-Е3-IIXT4 (КИМ3, ИНТЕЛЛЕКТУАЛЬНЫЙ)										
ПЭМ-Б250-6-Е3ХХХ-IIXT4-12	100-250	325	6	0,5 - 1000 (0,5 - 40000 – опция)	380 В (50 Гц)	320	Ø 45	49	фланец со шпильками	ДАТ63А6
ПЭМ-Б250-12-Е3ХХХ-IIXT4-12			12			610		50		ДАТ63В6
ПЭМ-Б250-24-Е3ХХХ-IIXT4-12			24			970		54,5		ДАТ71А4 /АИМ-А80S4
ПЭМ-Б250-48-Е3ХХХ-IIXT4-12			48			1750		46,5		ДАТ80А4 /АИМ-А80L4
ПЭМ-Б250-96-Е3ХХХ-IIXT4-12			96			2400		57		ДАТ80А2

Климатическое исполнение:
У1 - для работы при температурах от -40 до +50 °С и относительной влажности воздуха до 100% с конденсацией влаги при t = 25 °С.
УХЛ1 - для работы при температурах от -60 до +50 °С и относительной влажности воздуха до 100% с конденсацией влаги при t = 20 °С. **Т1, Т2.**
Маркировка взрывозащиты: 1Ex d IIC T4 Gb или 1Ex d IIB T4 Gb. **Степень защиты:** IP65, IP67 (IP68 – опция).
Контроллер: КИМ3.

ГАБАРИТНЫЕ И ПРИСОЕДИНИТЕЛЬНЫЕ РАЗМЕРЫ

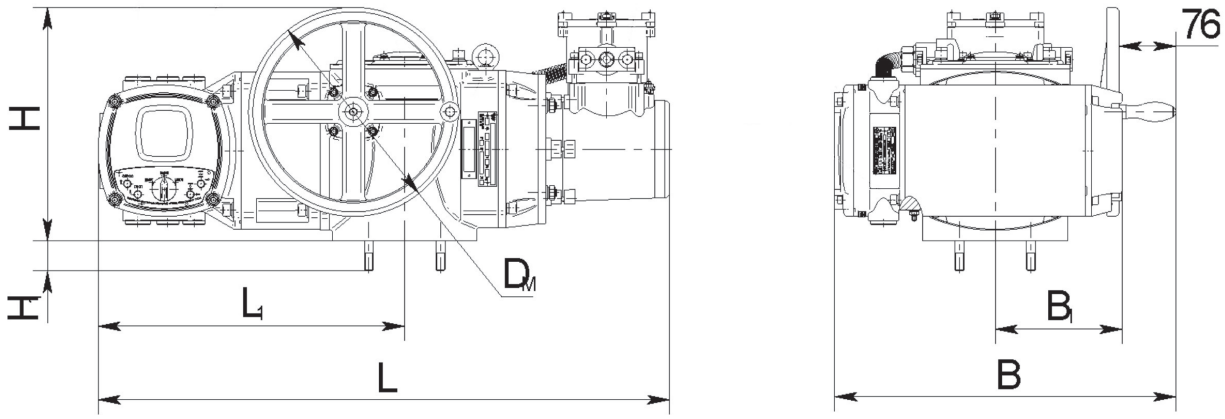

Обозначение	L, mm	L1, mm	H, mm	H1, mm	B, mm	B1, mm	Dm, mm
ПЭМ-Б250-6-Е3	782	409	320	32	467	170	280
ПЭМ-Б250-12-Е3							
ПЭМ-Б250-24-Е3	763						
ПЭМ-Б250-48-Е3	811						
ПЭМ-Б250-96-Е3							

ПЭМ-Б250-Е3-IIXT4

ПЭМ2-В-IIВТ4

ИСПОЛНЕНИЯ	Диапазон настройки крутящего момента на выходном валу, Нм	Пусковой крутящий момент, не менее, Нм	Частота вращения выходного вала, с	Число оборотов выходного вала, min	Число оборотов выходного вала, max	Напряжение (частота питания)	Потребляемая мощность, не более, Вт	Выходной конец вала	Масса, не более, кг	Исполнение фланца по способу установки на арматуру	Тип электродвигателя
ПЭМ-В-IIВТ4 (БСПТ, БСПР, БКВ)											
ПЭМ2-В0 630 25 36 МП IIВТ4	250-630	820	25	6	36	380 В (50 Гц)	2200	Ø 70	85	Фланец со шпильками	ДАТ-90L4
ПЭМ2-В1 630 25 36 М IIВТ4											
ПЭМ2-В2 630 25 216 МП IIВТ4				36	216						
ПЭМ2-В3 630 25 216 М IIВТ4											
ПЭМ2-В4 630 50 36 МП IIВТ4			50	6	36		4000		95		ДАТ-100L4
ПЭМ2-В5 630 50 36 М IIВТ4											
ПЭМ2-В6 630 50 216 МП IIВТ4				36	216						
ПЭМ2-В7 630 50 216 М IIВТ4											
ПЭМ2-В8 1000 25 36 МП IIВТ4	500-1000	1300	25	6	36		2200		87		ДАТ-90L4
ПЭМ2-В9 1000 25 36 М IIВТ4											
ПЭМ2-В10 1000 25 216 МП IIВТ4				36	216						
ПЭМ2-В11 1000 25 216 М IIВТ4											
ПЭМ2-В12 1000 50 36 МП IIВТ4			50	6	36		4000		97		ДАТ-100L4
ПЭМ2-В13 1000 50 36 М IIВТ4											
ПЭМ2-В14 1000 50 216 МП IIВТ4				36	216						
ПЭМ2-В15 1000 50 216 М IIВТ4											

Климатическое исполнение:
УХЛ1 - для работы при температурах от -60 до +50 °С и относительной влажности воздуха до 100% с конденсацией влаги при t = 20 °С.
Маркировка взрывозащиты: 1Ex d IIB T4 Gb.
Степень защиты: IP67.
Тип блока сигнализации положения: БСПТ-IIВТ4, БСПР-IIВТ4, БКВ.
Тип внешнего управляющего устройства при бесконтактном управлении: ПБР-3И-Т, ПБР-3ИМ.

ГАБАРИТНЫЕ И ПРИСОЕДИНИТЕЛЬНЫЕ РАЗМЕРЫ

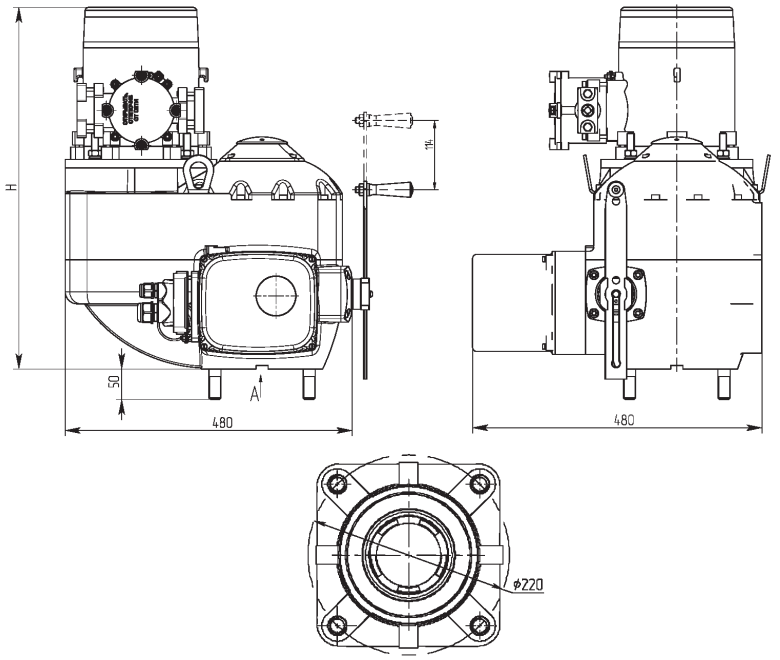

Обозначение	H, мм
ПЭМ2-В0 630 25 36 МП IIВТ4; ПЭМ2-В1 630 25 36 М IIВТ4	552,5
ПЭМ2-В2 630 25 216 МП IIВТ4; ПЭМ2-В3 630 25 216 М IIВТ4;	
ПЭМ2-В4 630 50 36 МП IIВТ4; ПЭМ5-В4 630 50 36 М IIВТ4	596,5
ПЭМ2-В6 630 50 216 МП IIВТ4; ПЭМ2-В7 630 50 216 М IIВТ4;	
ПЭМ2-В8 1000 25 36 МП IIВТ4; ПЭМ2-В9 1000 25 36 М IIВТ4;	552,5
ПЭМ2-В10 1000 25 216 МП IIВТ4; ПЭМ2-В11 1000 25 216 М IIВТ4;	
ПЭМ2-В12 1000 50 36 МП IIВТ4; ПЭМ2-В13 1000 50 36 М IIВТ4;	596,5
ПЭМ2-В14 1000 50 216 МП IIВТ4; ПЭМ2-В15 1000 50 216 М IIВТ4;	

ПЭМ-В630-IIXT4, ПЭМ-В1000-IIXT4, ПЭМ-В1500-IIXT4

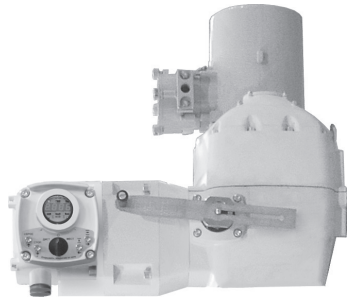

ИСПОЛНЕНИЯ	Диапазон настройки крутящего момента на выходном валу, Нм	Пусковой крутящий момент, не менее, Нм	Частота вращения выходного вала, с	Число оборотов выходного вала, min-max	Напряжение (частота питания)	Потребляемая мощность, не более, Вт	Выходной конец вала	Масса, не более (IP54 / IP67), кг	Исполнение фланца по способу установки на арматуру	Тип электродвигателя
БД-2	**ПЭМ-В630-Ц-IIXT4, ПЭМ-В1000-Ц-IIXT4, ПЭМ-В1500-Ц-IIXT4**									
ПЭМ-В630-25-ЦХХ-IIXT4-11	250-630	820	25	0,5 - 500 (0,5 - 40000 – опция)	380 В (50 Гц)	2200	Ø 70	98	со шпильками	ДАТ90L4/ АИМА100S4
ПЭМ-В630-50-ЦХХ-IIXT4-11			50			4000		103		ДАТ100L4/ АИМА100L4
ПЭМ-В1000-25-ЦХХ-IIXT4-11	500-1000	1300	25			2200		98		ДАТ90L4/ АИМА100S4
ПЭМ-В1000-50-ЦХХ-IIXT4-11			50			4000		103		ДАТ100L4/ АИМА100L4
ПЭМ-В1500-25-ЦХХ-IIXT4-11	900-1500	1950	25					105		ДАТ100L4/ АИМА100L4

Климатическое исполнение:
У1 - для работы при температурах от -40 до +50 °С и относительной влажности воздуха до 100% с конденсацией влаги при t = 25 °С;
УХЛ1 - для работы при температурах от -60 до +50 °С и относительной влажности воздуха до 100% с конденсацией влаги при t = 20 °С. **Т1, Т2.**
Маркировка взрывозащиты: 1Ex d IIC T4 Gb или 1Ex d IIB T4 Gb. **Степень защиты:** IP65, IP67 (IP68 – опция).
Тип блока сигнализации положения: БД-2.
Тип внешнего управляющего устройства при бесконтактном управлении: ПБР-3И(Т), ПБР-3ИМ-БД.

КИМ2	**ПЭМ-В630-Е2-IIXT4, ПЭМ-В1000-Е2-IIXT4, ПЭМ-В1500-Е2-IIXT4**										**ИНТЕЛЛЕКТУАЛЬНЫЙ**
ПЭМ-В630-25-Е2ХХХ-IIXT4-11	250-630	820	25	0,5 - 500 (0,5 - 4000 – опция)	380 (50 или 60 Гц)	2200	Ø 70	99,5 /100	со шпильками	АДМ90L4/ ДАТ90L4	
ПЭМ-В630-50-Е2ХХХ-IIXT4-11			50			4025		109,5 /110		АДМС100L4/ ДАТ100L4	
ПЭМ-В1000-25-Е2ХХХ-IIXT4-11	500-1000	1300	25			2200		99,5/ 100		АДМ90L4/ ДАТ90L4	
ПЭМ-В1000-50-Е2ХХХ-IIXT4-11			50			4025		109,5/ 110		АДМС100L4/ ДАТ100L4	
ПЭМ-В1500-25-Е2ХХХ-IIXT4-11	900-1500	1950	25			4000		112,5/ 115		АДМС100L4/ ДАТ100L4	

Климатическое исполнение:
У1 - для работы при температурах от -40 до +50 °С и относительной влажности воздуха до 100% с конденсацией влаги при t = 25 °С;
УХЛ1 - для работы при температурах от -60 до +50 °С и относительной влажности воздуха до 100% с конденсацией влаги при t = 20 °С. **Т1, Т2.**
Маркировка взрывозащиты: 1Ex d IIC T4 Gb или 1Ex d IIB T4 Gb. **Степень защиты:** IP65, IP67 (IP68 – опция).
Контроллер: КИМ2

ГАБАРИТНЫЕ И ПРИСОЕДИНИТЕЛЬНЫЕ РАЗМЕРЫ

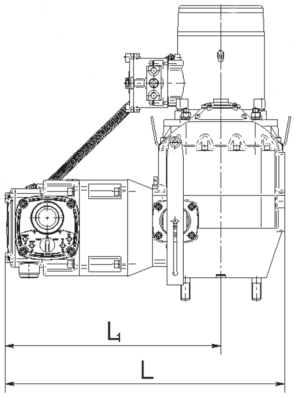

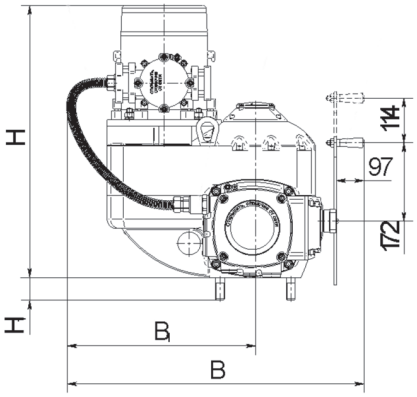

Обозначение	L, mm	L1, mm	H, mm	H1, mm	B, mm	B1, mm
ПЭМ-В630-25-Е2	615	475	555	50	630	385
ПЭМ-В630-50-Е2			595			
ПЭМ-В1000-25-Е2			555			
ПЭМ-В1000-50-Е2			595			
ПЭМ-В1500-25-Е2			595			

ПЭМ-В630-Ц-IIXT4, ПЭМ-В1000-Ц-IIXT4, ПЭМ-В1500-Ц-IIXT4, ПЭМ-В630-Е2-IIXT4, ПЭМ-В1000-Е2-IIXT4, ПЭМ-В1500-Е2-IIXT4

ПЭМ-В630-IIXT4, ПЭМ-В1000-IIXT4, ПЭМ-В1500-IIXT4

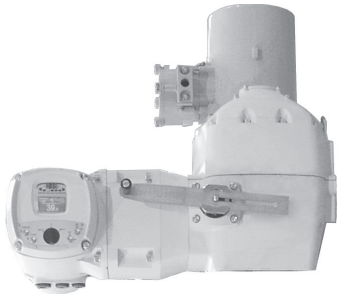

ИСПОЛНЕНИЯ	Диапазон настройки крутящего момента на выходном валу, Нм	Пусковой крутящий момент, не менее, Нм	Частота вращения выходного вала, с	Число оборотов выходного вала, min-max	Напряжение (частота питания)	Потребляемая мощность, не более, Вт	Выходной конец вала	Масса, не более (IP54 / IP67), кг	Исполнение фланца по способу установки на арматуру	Тип электродвигателя	
ПЭМ-В630-Е3, ПЭМ-В1000-Е3, ПЭМ-В1500-Е3											
ПЭМ-В630-25-Е3ХХХ-11	250-630	820	25	0,5 - 500 (0,5 - 4000 – опция)	380 (50 или 60 Гц)	2200	Ø 70	99,5/100	со шпильками	АДМ90L4/ДАТ90L4	ИНТЕЛЛЕКТУАЛЬНЫЙ
ПЭМ-В630-50-Е3ХХХ-11			50			4025		109,5/110		АДМС100L4/ДАТ100L4	
ПЭМ-В1000-25-Е3ХХХ-11	500-1000	1300	25			2200		99,5/100		АДМ90L4/ДАТ90L4	
ПЭМ-В1000-50-Е3ХХХ-11			50			4025		109,5/110		АДМС100L4/ДАТ100L4	
ПЭМ-В1500-25-Е3ХХХ-11	900-1500	1950	25			4000		112,5/115		АДМС100L4/ДАТ100L4	

КИМ3

Климатическое исполнение:
У1 - для работы при температурах от -40 до +50 °С и относительной влажности воздуха до 100% с конденсацией влаги при t = 25 °С;
УХЛ1 - для работы при температурах от -60 до +50 °С и относительной влажности воздуха до 100% с конденсацией влаги при t = 20 °С. **Т1, Т2.**
Маркировка взрывозащиты: 1Ex d IIC T4 Gb или 1Ex d IIB T4 Gb. **Степень защиты:** IP65, IP67 (IP68 – опция).
Контроллер: КИМ3.

ГАБАРИТНЫЕ И ПРИСОЕДИНИТЕЛЬНЫЕ РАЗМЕРЫ

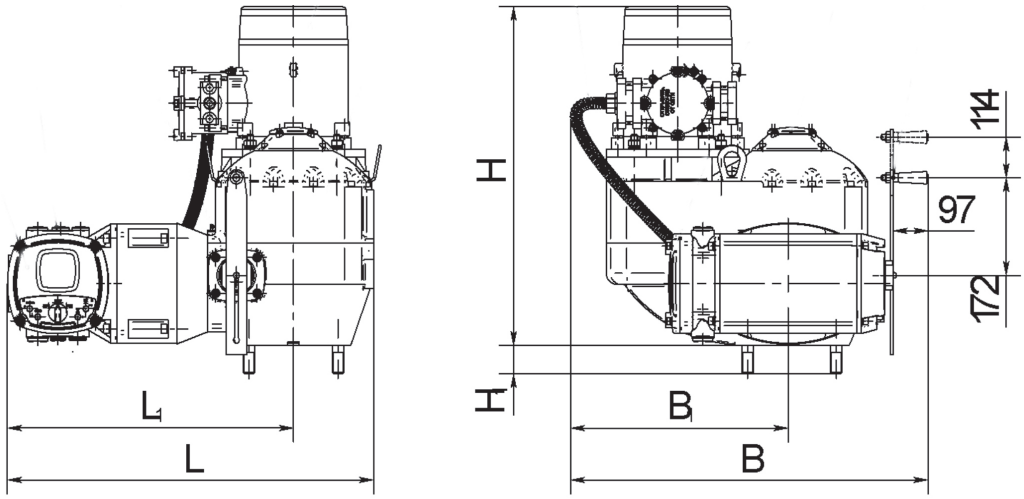

Обозначение	L, mm	L1, mm	H, mm	H1, mm	B, mm	B1, mm
ПЭМ-В630-25-Е3	640	501	555	50	630	380
ПЭМ-В630-50-Е3			595			
ПЭМ-В1000-25-Е3			555			
ПЭМ-В1000-50-Е3			595			
ПЭМ-В1500-25-Е3			595			

ПЭМ-В630-Е3, ПЭМ-В1000-Е3, ПЭМ-В1500-Е3

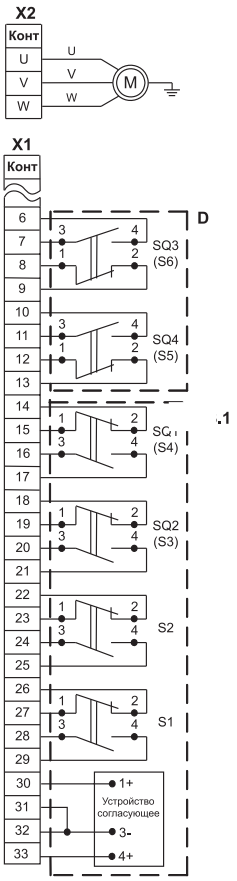

Рисунок В.1 – Схема электрическая принципиальная МЭМ-100 с БД-10 АМ и выносным блоком питания БП-20 АМ

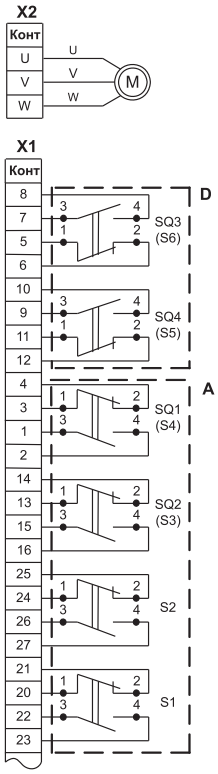

Рисунок В.2 – Схема электрическая принципиальная ПЭМ-А, ПЭМ-Б с БКВ

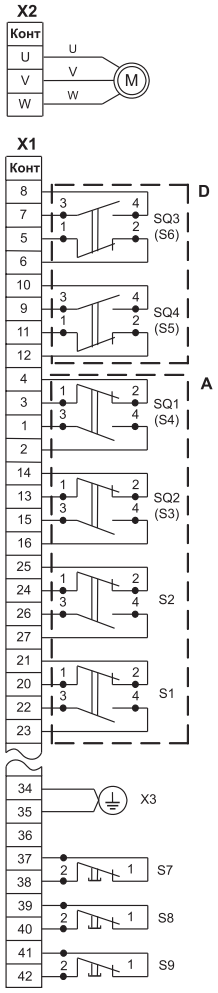

Рисунок В.3 – Схема электрическая принципиальная ПЭМ-В с БКВ

Условные обозначения

D – ограничитель крутящего момента
A – блок сигнализации положения
M – электродвигатель
S1 – промежуточный (путевой) выключатель открытия
S2 – промежуточный (путевой) выключатель закрытия
SQ1 (S4) – концевой выключатель открытия
SQ2 (S3) – концевой выключатель закрытия
SQ3 – выключатель открытия ограничителя крутящего момента открытия
SQ4 – выключатель закрытия ограничителя крутящего момента закрытия
S7, S8, S9 – кнопка ручного управления
X1 – розетка штепсельного разъема
X2 – клеммная колодка
X3 – колодка заземления

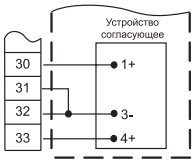

Рисунок В.4 – Схема электрическая принципиальная ПЭМ-А, ПЭМ-Б, ПЭМ-В с БД-10 АМ (остальное см. рисунок В.2 или В.3)

Диаграмма работы микровыключателей (к рис. В.2)

Микровыключатель	Контакты	Положение регулирующего органа арматуры		
		открытое	промежуточное	закрытое
SQ1	1-2	■		
	3-4		■	■
SQ2	13-14	■	■	
	15-16			■
SQ3	5-6		■	■
	7-8	■		
SQ4	9-10		■	■
	11-12	■	■	

■ - контакты замкнуты
□ - контакты разомкнуты

Диаграмма работы ламп сигнализации

Контакты Обозначение лампы	Положение регулирующего органа арматуры		
	открыто	закрыто	аварийный режим
EL1	■		
EL2		■	
EL3		■	■

■ - лампа горит
□ - лампа не горит

АБС Электро
Электрические механизмы и приводы
www.abs-zeim.ru

МЭПК-2500

	ИСПОЛНЕНИЯ	Усилие на штоке в положении: конечном	Усилие на штоке в положении: среднем	Номинальное время полного хода выходного штока, с	Номинальное значение полного хода выходного штока, об.	Напряжение и частота питания	Потребляемая мощность, Вт	Масса, не более, кг	Тип электродвигателя
БСПР, БКВ	**МЭПК-2500-99**								
	МЭПК-800/25-20Х-99	800	365	25	20	220, 230, 240 В (50 Гц); 220 В (60 Гц)	43	5,2	ДСОР68-0,25-150
	МЭПК-800/63-40Х-99		440	63	40				
	МЭПК-1600/63-20Х-99	1600	940	63	20		43	5,2	ДСОР68-0,25-150
	МЭПК-1600/125-40Х-99		730	125	40		36		ДСОР68-0,16-150
	МЭПК-2500/125-20Х-99	2500	1440	125	20		36	5,2	ДСОР68-0,16-150

Климатическое исполнение:
У3.1 - для работы при температурах от -10 до +50 °С и относительной влажности воздуха до 95% без конденсации влаги при t = 35 °С;
Т3 - для работы при температурах от -10 до +50 °С и относительной влажности воздуха до 98% без конденсации влаги при t = 35 °С.
Степень защиты: IP54.
Тип блока сигнализации положения: БСПР, БКВ.
Тип внешнего управляющего устройства при бесконтактном управлении: ПБР-2И, ПБР-2ИМ, ПБР-2М1, ПБР-2М2.

ГАБАРИТНЫЕ И ПРИСОЕДИНИТЕЛЬНЫЕ РАЗМЕРЫ

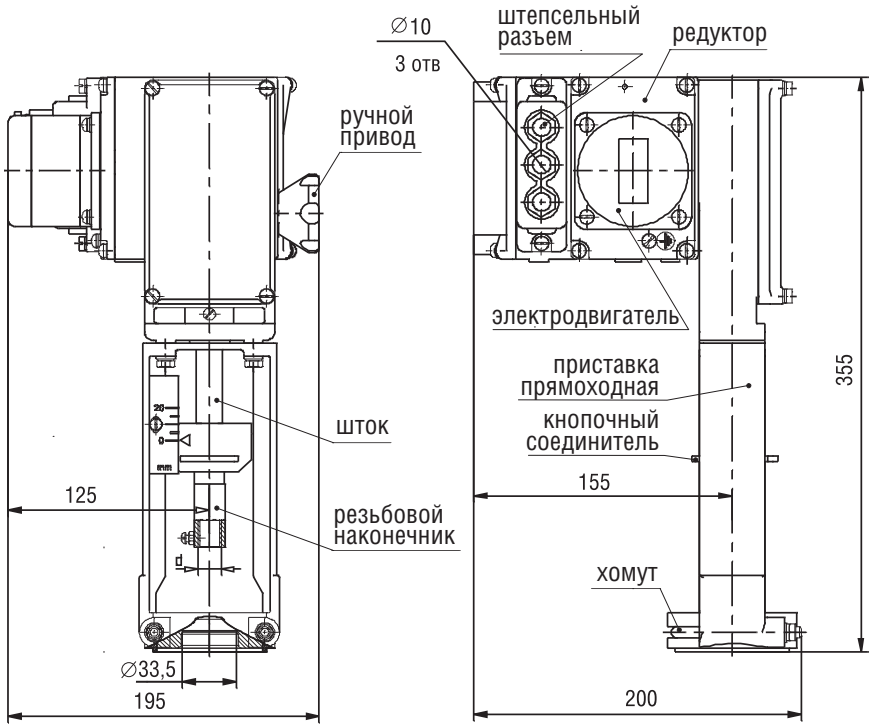

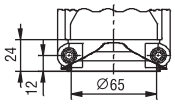

d - М10 или М14 согласно заказу

МЭПК-6300

ИСПОЛНЕНИЯ	Усилие на штоке в положении: конечном	Усилие на штоке в положении: среднем	Номинальное время полного хода выходного штока, с	Номинальное значение полного хода выходного штока, об.	Напряжение и частота питания	Потребляемая мощность, Вт	Масса, не более, кг	Климатическое исполнение	Тип электродвигателя
БД-1 (БСПИ, БСПТ, БСПР, БКВ)									
МЭПК-2500-99									
МЭПК-6300/20-30Х-99	6300	960	20	30	220, 230, 240 В (50 Гц); 220 В (60 Гц)	110	11	У2	ДСОР110-1,0-136
МЭПК-6300/50-60Х-99		1250	50	60				У2, Т2	
МЭПК-6300/50-40Х-99		2000		40					
МЭПК-6300/50-30Х-99		2470		30					
МЭПК-6300/50-30Х-99К		2470		30	380, 400, 415 В (50 Гц) или 380 В (60 Гц)			У2	ДСТР110-1,0-136
МЭПК-2500-03									
МЭПК-6300/50-60Х-03	6300	1250	50	60	220, 230, 240 В (50 Гц); 220 В (60 Гц)	110	11	У2	ДСОР110-1,0-136
МЭПК-6300/50-40Х-03		2000		40					
МЭПК-6300/50-30Х-03		2470		30					

Климатическое исполнение:
У2 - для работы при температурах от -40 до +50 °С и относительной влажности воздуха до 100% с конденсацией влаги при t = 25 °С;
Т2 - для работы при температурах от -10 до +50 °С и относительной влажности воздуха до 100% с конденсацией влаги при t = 35 °С.
Тип блока сигнализации положения: БСПТ, БД-1, БСПИ, БСПР, БКВ.
Тип внешнего управляющего устройства при бесконтактном управлении: ПБР-2И, ПБР-2ИМ, ПБР-2М1, ПБР-2М2.

КИМ1	**МЭПК-2500-Е-99**										**ИНТЕЛЛЕКТУАЛЬНЫЙ**
	МЭПК-6300/20-30ЕХ-99	6300	960	20	30	220, 230, 240 В (50 Гц); 220 В (60 Гц)	110	11	У2	ДСОР110-1,0-136	
	МЭПК-6300/50-60ЕХ-99		1250	50	60				У2, Т2		
	МЭПК-6300/50-40ЕХ-99		2000		40						
	МЭПК-6300/50-30ЕХ-99		2470		30						

Климатическое исполнение:
У2 - для работы при температурах от -40 до +50 °С и относительной влажности воздуха до 100% с конденсацией влаги при t = 25 °С;
Т2 - для работы при температурах от -10 до +50 °С и относительной влажности воздуха до 100% с конденсацией влаги при t = 35 °С.
Контроллер: КИМ1.

ГАБАРИТНЫЕ И ПРИСОЕДИНИТЕЛЬНЫЕ РАЗМЕРЫ

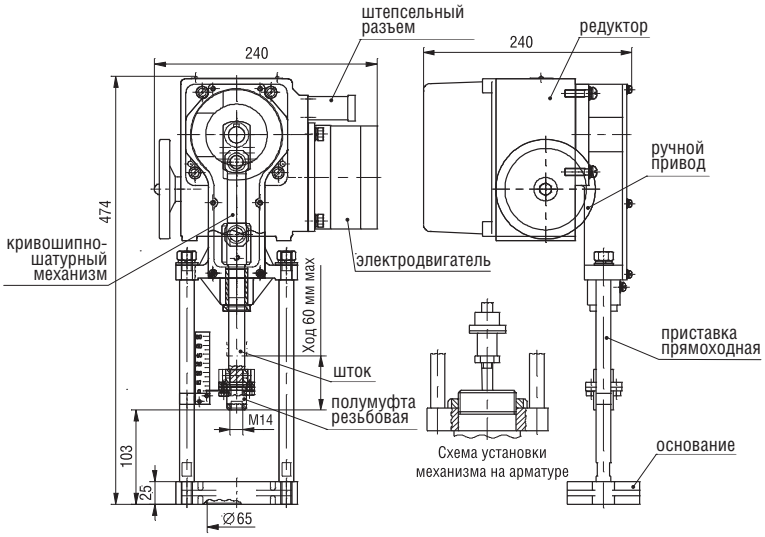

АБС Электро
Электрические механизмы и приводы
www.abs-zeim.ru

МЭПК-6300-IIBT4

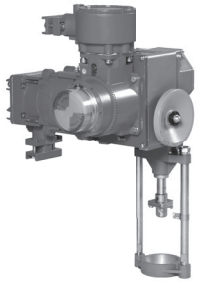

БСПР, БСПТ, БСПМ

ИСПОЛНЕНИЯ	Номинальное усилие на штоке, Н	Номинальное время полного хода выходного штока, с	Номинальное значение полного хода выходного штока, об.	Напряжение и частота питания	Потребляемая мощность, Вт	Масса, не более, кг	Тип электродвигателя
МЭПК-6300-IIBT4-00							
МЭПК-6300/50-30-IIBT4-00	6300	50	30	380, 400, 415 В (50 Гц); 380 В (60 Гц)	110	17	ДСТР116-1,0-136
МЭПК-6300/50-40-IIBT4-00			40				
МЭПК-6300/50-60-IIBT4-00			60				
МЭПК-6300-IIBT4-01							
МЭПК-6300/50-30-IIBT4-01	6300	50	30	380, 400, 415 В (50 Гц); 380 В (60 Гц)	110	17	ДСТР116-1,0-136
МЭПК-6300/50-40-IIBT4-01			40				
МЭПК-6300/50-60-IIBT4-01			60				
МЭПК-6300-IIBT4-02							
МЭПК-6300/50-30-IIBT4-02	6300	50	30	380, 400, 415 В (50 Гц); 380 В (60 Гц)	110	17	ДСТР116-1,0-136
МЭПК-6300/50-40-IIBT4-02			40				
МЭПК-6300/50-60-IIBT4-02			60				
МЭПК-6300-IIBT4-03							
МЭПК-6300/50-30-IIBT4-03	6300	50	30	380, 400, 415 В (50 Гц); 380 В (60 Гц)	110	17	ДСТР116-1,0-136
МЭПК-6300/50-40-IIBT4-03			40				
МЭПК-6300/50-60-IIBT4-03			60				

Климатическое исполнение:
У2 - для работы при температурах от -40 до +50 °С и относительной влажности воздуха до 95% без конденсации влаги при t = 35 °С;
УХЛ2 - для работы при температурах от -60 до +50 °С и относительной влажности воздуха до 95% без конденсации влаги при t = 35 °С;
Т2 - для работы при температурах от -10 до +50 °С и относительной влажности воздуха до 100% с конденсацией влаги при t = 35 °С.
Маркировка взрывозащиты: 1Ex d IIB T4 Gb.
Степень защиты: IP54.
Тип блока сигнализации положения: БСПТ, БСПР, БСПМ.
Тип внешнего управляющего устройства при бесконтактном управлении: ПБР-3И, ПБР-3А.

ГАБАРИТНЫЕ И ПРИСОЕДИНИТЕЛЬНЫЕ РАЗМЕРЫ

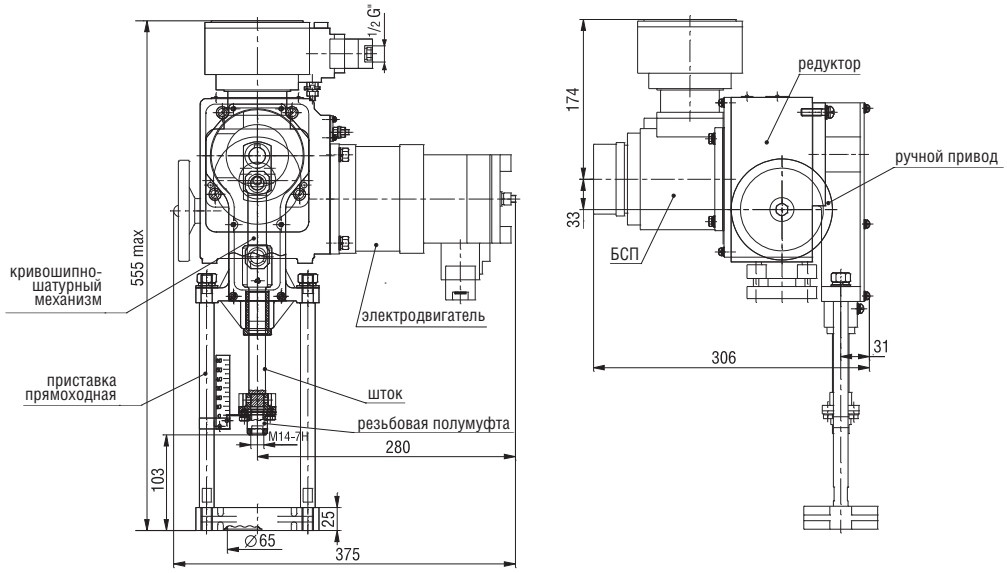

МЭП-18000, МЭП-25000

	ИСПОЛНЕНИЯ	Номинальное усилие на штоке, Н	Номинальное время полного хода выходного штока, с	Номинальное значение полного хода выходного штока, об.	Напряжение и частота питания	Потребляемая мощность, Вт	Масса, не более, кг	Тип электродвигателя
БСПТ, БСПР, БКВ	**МЭП-25000-99**							
	МЭП-25000/60-30-99	25000	60	30	220, 230, 240 В (50 Гц); 220 В (60 Гц)	300	25	АИР 56В4
	МЭП-25000/100-50-99		100	50				
	МЭП-25000-00(К)							
	МЭП-20000/200-100-00	20000	200	100	220, 230, 240 В (50 Гц); 220 В (60 Гц)	300	30	АИР 56В4
	МЭП-20000/240-120-00		240	240				
	МЭП-20000/340-170-00		340	340				
	МЭП-25000/100-50-00К	25000	100	100	380, 400, 415 В (50 Гц); 380 В (60 Гц)	200	30	АИР 56В4
	МЭП-25000/50-25-00К		50	25				

Климатическое исполнение:
У2 - для работы при температурах от -40 до +50 °С и относительной влажности воздуха до 95% без конденсации влаги при t = 35 °С;
Т2 - для работы при температурах от -10 до +50 °С и относительной влажности воздуха до 100% с конденсацией влаги при t = 35 °С.
Степень защиты: IP65.
Тип блока сигнализации положения: БСПТ, БСПР, БКВ.
Тип внешнего управляющего устройства при бесконтактном управлении: ПБР-2И, ПБР-2ИМ, ПБР-2М1, ПБР-2М2 (для МЭП-25000-99, МЭП-25000-00), ПБР-3И, ПБР-3А (для МЭП-25000-02К, МЭП-25000-00К).

КИМ1	**МЭП-25000-Е-00(К)**								ИНТЕЛЛЕКТУАЛЬНЫЙ
	МЭП-20000/200-100ЕХ-00	20000	200	100	220, 230, 240 В (50 Гц); 220 В (60 Гц)	300	30	АИР 56В4	
	МЭП-20000/240-120ЕХ-00		240	240					
	МЭП-20000/340-170ЕХ-00		340	340					
	МЭП-25000/100-50ЕХ-00К	25000	100	100	380, 400, 415 В (50 Гц); 380 В (60 Гц)	200	30	АИР 56В4	
	МЭП-25000/50-25ЕХ-00К		50	25					
	МЭП-18000-Е-02К								
	МЭП-18000/170-180ЕХ-02К	18000	170	180	380, 400, 415 В (50 Гц); 380 В (60 Гц)	200	30	АИР 56В4	

Климатическое исполнение:
У2 - для работы при температурах от -40 до +50 °С и относительной влажности воздуха до 95% без конденсации влаги при t = 35 °С;
Т2 - для работы при температурах от -10 до +50 °С и относительной влажности воздуха до 100% с конденсацией влаги при t = 35 °С.
Маркировка взрывозащиты: 1Ex d IIB T4 Gb. **Степень защиты:** IP65. **Контроллер:** КИМ1.

ГАБАРИТНЫЕ И ПРИСОЕДИНИТЕЛЬНЫЕ РАЗМЕРЫ

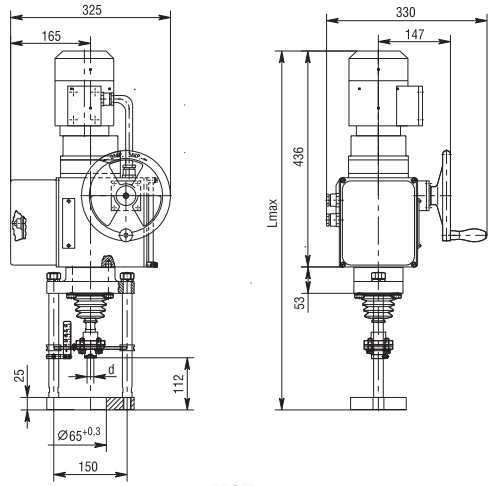

МЭП-99

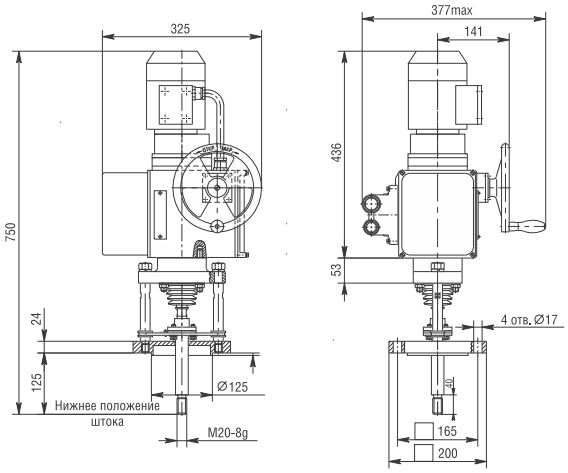

МЭП-00К

АБС Электро
Электрические механизмы и приводы
www.abs-zeim.ru

МЭП-25000-IIBT4

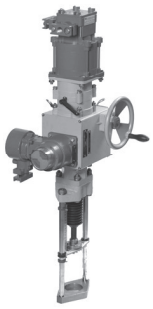

ИСПОЛНЕНИЯ	Номинальное усилие на штоке, Н	Номинальное время полного хода выходного штока, с	Номинальное значение полного хода выходного штока, об.	Напряжение и частота питания	Потребляемая мощность, Вт	Масса, не более, кг	Тип электродвигателя
БСПТ, БСПМ							
МЭП-25000-IIBT4-02							
МЭП-10000/60-30X-IIBT4-02	10000	60	30	380, 400, 415 В (50 Гц); 380 В (60 Гц)	250	38	ДСТР140-4,0-150
МЭП-16000/60-30X-IIBT4-02	16000	60	30				
МЭП-16000/50-50X-IIBT4-02		50	50				
МЭП-18000/170-170X-IIBT4-02	18000	170	170				
МЭП-20000/200-100X-IIBT4-02	20000	200	100				
МЭП-20000/240-120X-IIBT4-02		240	120				
МЭП-25000/60-30X-IIBT4-02	25000	60	30				
МЭП-25000/100-50X-IIBT4-02		100	50				
МЭП-25000/340-170X-IIBT4-02		340	170				
МЭП-25000-IIBT4-13							
МЭП-25000/30-150X-IIBT4-13	25000	30	150	380, 400, 415 В (50 Гц); 380 В (60 Гц)	110	52	ДСТР140-4,0-150
МЭП-18000/30-120X-IIBT4-13	18000	30	120				

Климатическое исполнение:
У2 - для работы при температурах от -40 до +50 °С и относительной влажности воздуха до 95% без конденсации влаги при t = 35 °С;
УХЛ2 - для работы при температурах от -60 до +50 °С и относительной влажности воздуха до 95% без конденсации влаги при t = 35 °С;
Т2 - для работы при температурах от -10 до +50 °С и относительной влажности воздуха до 100% с конденсацией влаги при t = 35 °С.
Маркировка взрывозащиты: 1Ex d IIB T4 Gb. **Степень защиты:** IP65.
Тип блока сигнализации положения: БСПТ, БСПМ.
Тип внешнего управляющего устройства при бесконтактном управлении: ПБР-3И, ПБР-3А.

ГАБАРИТНЫЕ И ПРИСОЕДИНИТЕЛЬНЫЕ РАЗМЕРЫ

Условное обозначение механизма	L max, mm	D, mm	d, mm	H, mm	h, mm
МЭП -10000/60 -30-IIBT 4-02	820	65	M14x2	112	25
МЭП -16000/60 -30-IIBT4 -02			M14x2		
МЭП -16000/50 -50-IIBT4 -02			M20x1,5		
МЭП -18000/170 -170 -IIBT4 -02	945		-		
МЭП -20000/200 -100 -IIBT4 -02	880		M14x2		
МЭП -20000/240 -120 -IIBT4 -02	895		M14x2		
МЭП -25000/60 -30-IIBT4 -02	820		M14x2		
МЭП -25000/100 -50-IIBT4 -02	820		M20x1,5		
МЭП -25000/340 -170 -IIBT4 -02	995		M20x1,5		
МЭП -20000/120 -60-IIBT4 -05	880	85	M14x2	155	27
МЭП -20000/200 -100 -IIBT4 -05	980	95	M16	200	32
МЭП -20000/200 -100 -IIBT4 -06	980			155	

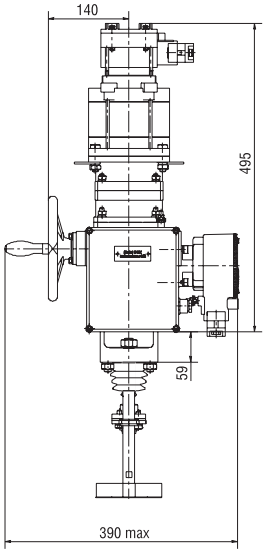

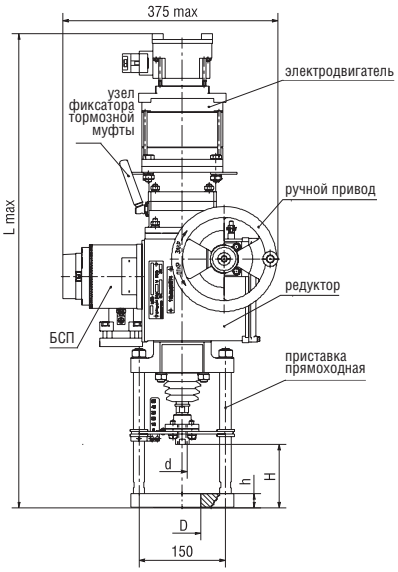

ЭЛЕКТРИЧЕСКИЕ СХЕМЫ ПРЯМОХОДНЫХ ЭЛЕКТРОПРИВОДОВ

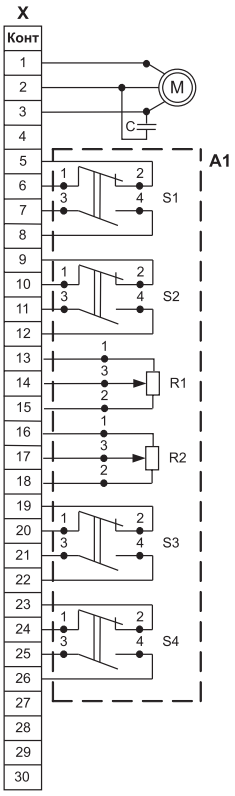

Рисунок В.1 - Схема электрическая принципиальная МЭПК-2500 с БСПР-12

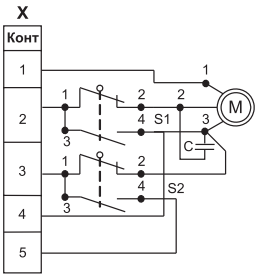

Рисунок В.2 - Схема электрическая принципиальная МЭПК-2500 с БКВ

Диаграмма работы микровыключателей (к рис. В2)

Микровы-ключатель	Контакты	Положение регулирующего органа арматуры		
		открытое	промежуточное	закрытое
S1	2.1-1.2		■	■
	2.3-2.4	■		
S2	2.3-1.3	■	■	
	2.3-2.5			■

■ - контакты замкнуты

□ - контакты разомкнуты

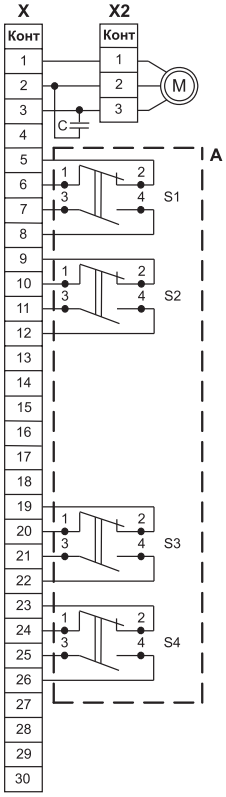

Рисунок В.3 - Схема электрическая принципиальная МЭПК-6300 с БКВ

Диаграмма работы микровыключателей (к рис. В1)

Микровы-ключатель	Контакты	Положение регулирующего органа арматуры		
		открытое	промежуточное	закрытое
S1	5-6		■	■
	7-8	■		
S2	9-10	■	■	
	11-12			■
S3	19-20		■	■
	21-22	■		
S4	23-24	■	■	
	25-26			■

■ - контакты замкнуты

□ - контакты разомкнуты

Диаграмма работы микровыключателей (к рис. В3)

Микровы-ключатель	Контакты	Положение регулирующего органа арматуры		
		открытое	промежуточное	закрытое
S1	5-6		■	■
	7-8	■		
S2	9-10	■	■	
	11-12			■
S3	19-20		■	■
	21-22	■		
S4	23-24	■	■	
	25-26			■

■ - контакты замкнуты

□ - контакты разомкнуты

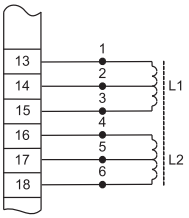

Рисунок В.3а - Схема электрическая принципиальная МЭПК-6300 с БСПИ-10 (остальное см. рисунок В.3)

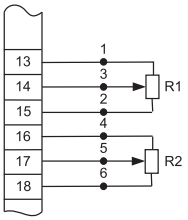

Рисунок В.3б - Схема электрическая принципиальная МЭПК-6300 с БСПР-10 (остальное см. рисунок В.3)

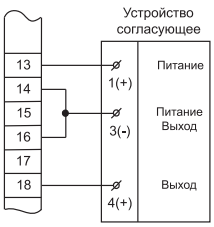

Рисунок В.3в - Схема электрическая принципиальная МЭПК-6300 с БСПТ-10М (остальное см. рисунок В.3)

АБС Электро
Электрические механизмы и приводы
www.abs-zeim.ru

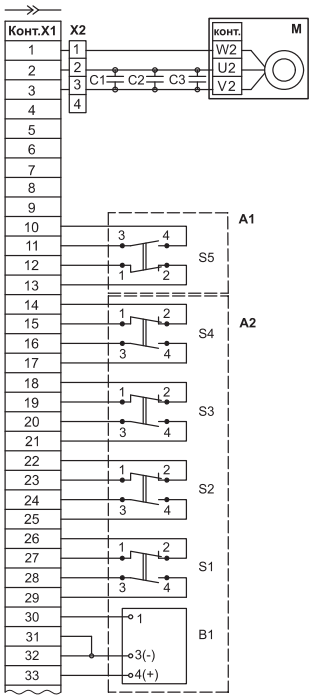

Рисунок В.4 - Схема электрическая принципиальная МЭП-99, МЭП-00 с БСПТ-10К

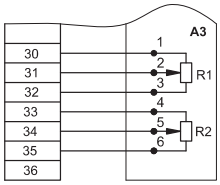

Рисунок В.4а - Схема электрическая принципиальная МЭП-99, МЭП-00 с БСПР-10К

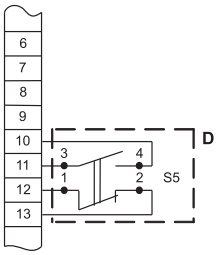

Рисунок В.5а - Схема электрическая принципиальная МЭП-02К с БСПТ-10К (остальное см. рисунок В.5)

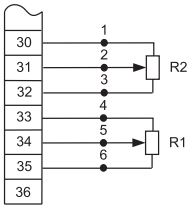

Рисунок В.5б - Схема электрическая принципиальная МЭП-00К (остальное см. рисунок В.5) и МЭП-02К с БСПР-10К (остальное см. рисунок В.5а)

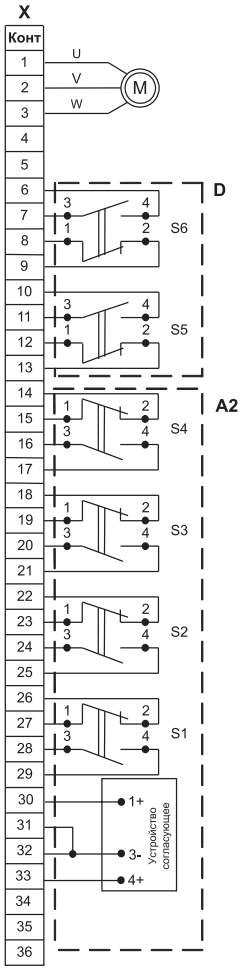

Рисунок В.5 - Схема электрическая принципиальная МЭП-00К с БСПТ-10К

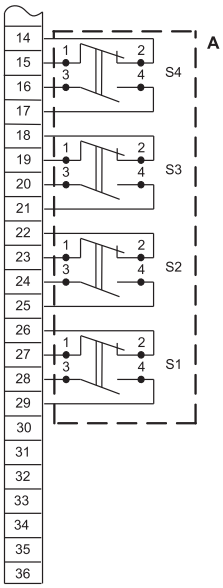

Рисунок В.5в - Схема электрическая принципиальная МЭП-00К с БКВ (остальное см. рисунок В.5) и МЭП-02К с БКВ (остальное см. рисунок В.5а)

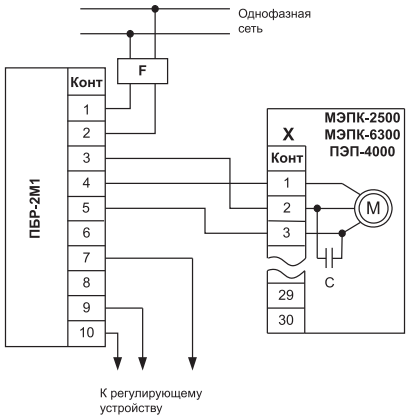

Рисунок В.7 - Схема подключения МЭПК-2500, МЭПК-6300 к бесконтактным управляющим устройствам

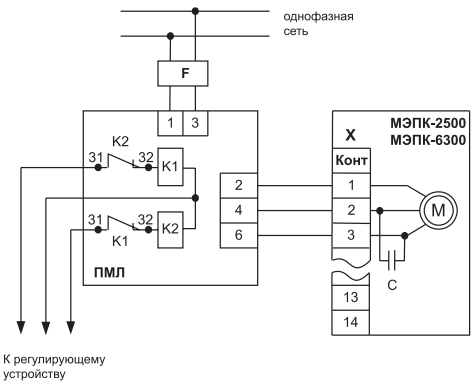

Рисунок В.8 - Схема подключения МЭПК-2500, МЭПК-6300 к контактным управляющим устройствам

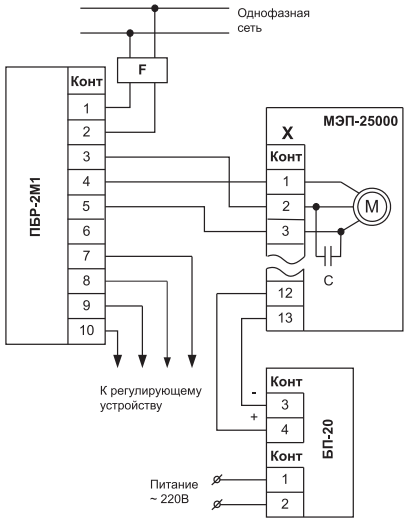

Рисунок В.9 - Схема подключения МЭП-25000 к бесконтактным управляющим устройствам (с БСПТ-10К и выносным блоком питания БП-20)

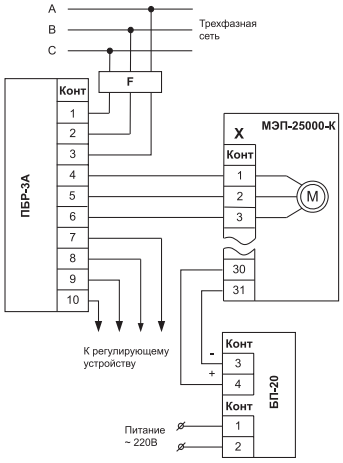

Рисунок В.10 - Схема подключения МЭП-25000-К к бесконтактным управляющим устройствам (с БСПТ-10К и выносным блоком питания БП-20)

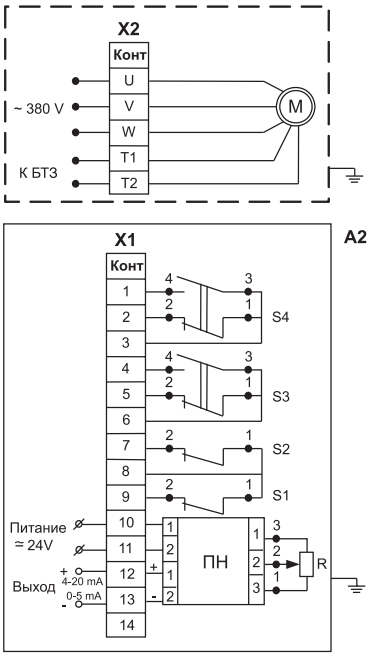

Рисунок В.11 - Схема электрическая принципиальная МЭПК-6300-IIВТ4 с БСПТ-IIВТ6

Условные обозначения в рисунках В.7-В.10

F – автомат защиты:
- тип АК-50Б-3М для электроприводов с трехфазным электродвигателем
- тип АК-50-3МТ для электроприводов с однофазным электродвигателем

X – колодка клеммная электропривода
M – электродвигатель
C – фазосдвигающий конденсатор в однофазных электродвигателях
ПБР – пускатель бесконтактный реверсивный
ПМЛ – пускатель электромагнитный
K1, K2 – катушки электромагнитного пускателя
БП-20 – блок питания, входящий в состав БСПТ

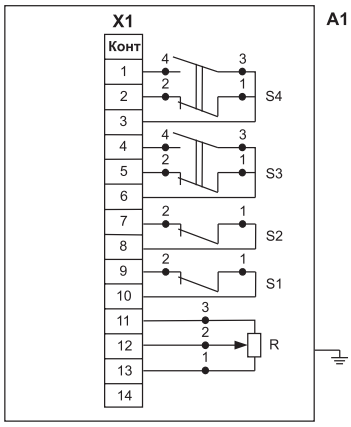

Рисунок В.12 - Схема электрическая принципиальная МЭПК-6300-IIВТ4 с БСПР-IIВТ6

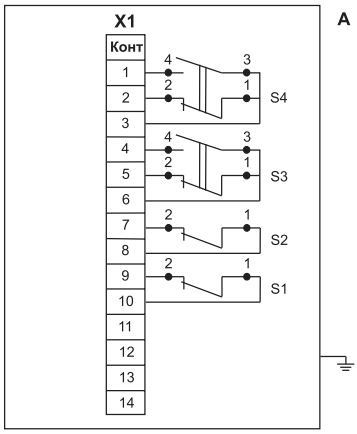

Рисунок В.13 - Схема электрическая принципиальная МЭПК-6300-IIВТ4 с БСПМ-IIВТ6

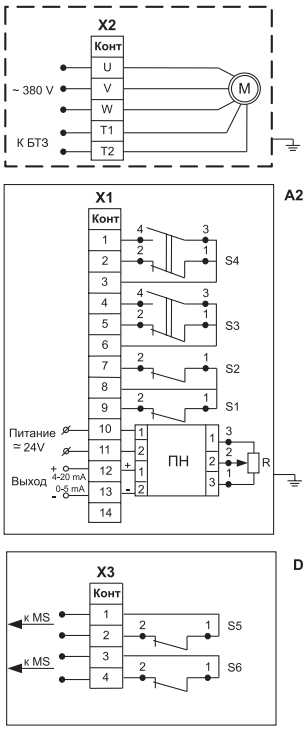

Рисунок В.14 - Схема электрическая принципиальная МЭП-IIВТ4 с БСПТ-IIВТ6

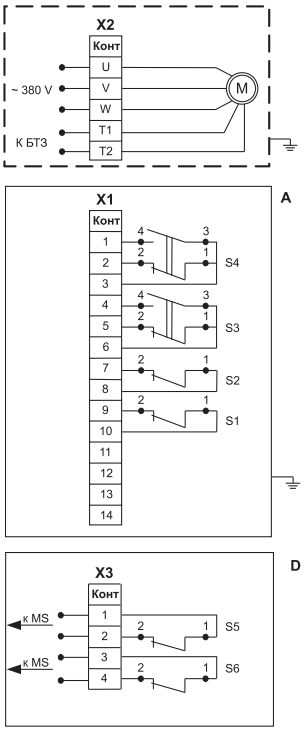

Рисунок В.15 - Схема электрическая принципиальная МЭП-IIВТ4 с БСПМ-IIВТ6

Условные обозначения в рисунках В.11-В.15

F – автомат защиты типа АК-50Б-3М для электроприводов с трехфазным электродвигателем
M – электродвигатель
U, V, W – клеммы электродвигателя
T1, T2 – клеммы электродвигателя для подключения блока тепловой защиты
БТЗ – блок тепловой защиты
X1 – колодка клеммная блока сигнализации положения
X2 – колодка клеммная электродвигателя
X3 – колодка клеммная ограничителя усилия
A – блок сигнализации положения БСПМ-IIВТ6
A1 – блок сигнализации положения БСПР-IIВТ6
A2 – блок сигнализации положения БСПТ-IIВТ6
D – ограничитель усилия
ПН – преобразователь нормирующий в составе БСПТ-IIВТ6
R – элемент резистивный
S1, S2 – концевые микровыключатели
S3, S4 – промежуточные (путевые) микровыключатели
S5, S6 – микровыключатели ограничителя усилия
MS – усилитель переключающий

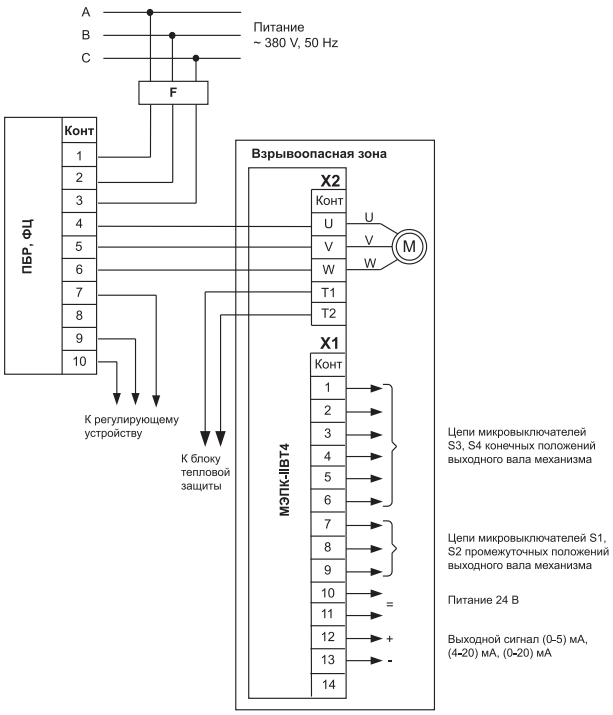

Рисунок В.16 -
Схема подключения МЭПК-IIBT4 с
БСПТ-IIBT6 к бесконтактным управляющим устройствам

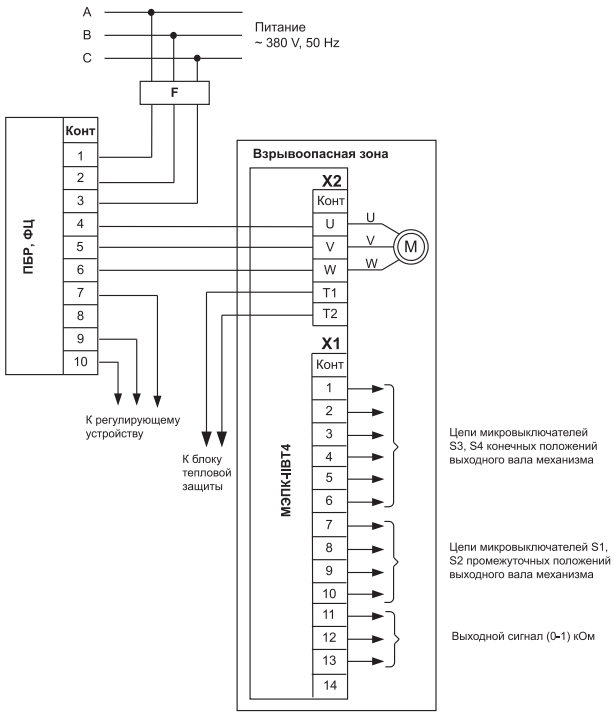

Рисунок В.17 -
Схема подключения МЭПК-IIBT4 с
БСПР-IIBT6 к бесконтактным управляющим устройствам

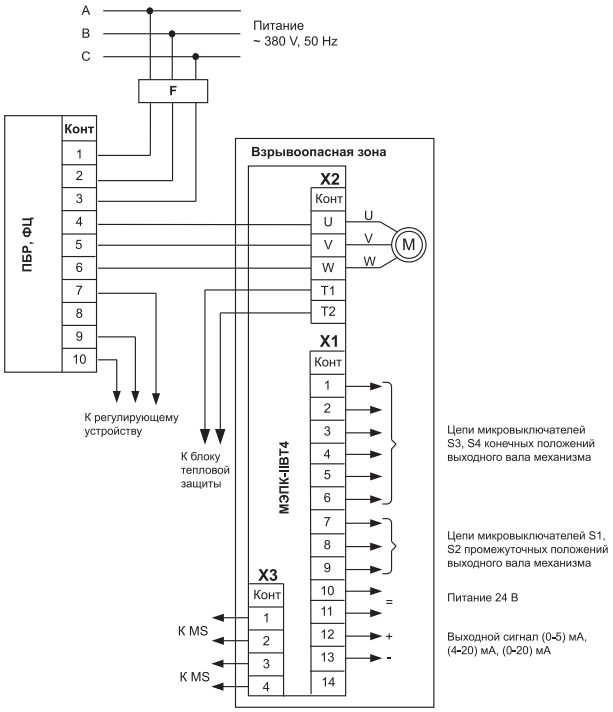

Рисунок В.18 -
Схема подключения МЭП-IIBT4 с
БСПТ-IIBT6 к бесконтактным управляющим устройствам

Условные обозначения в рисунках В.16-В.18

F – автомат защиты типа АК-50Б-3М для электроприводов с трехфазным электродвигателем
M – электродвигатель
U, V, W – клеммы электродвигателя
T1, T2 – клеммы электродвигателя для подключения блока тепловой защиты
X1 – колодка клеммная блока сигнализации положения или блока концевых выключателей
X2 – колодка клеммная электродвигателя
БТЗ – блок тепловой защиты
ПБР – пускатель бесконтактный реверсивный
ФЦ – усилитель тиристорный
MS – усилитель переключающий

МСП-1, МСП-1М

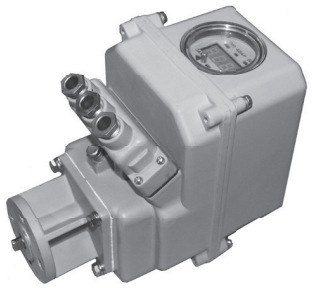

ИСПОЛНЕНИЯ	Количество (диапазон) оборотов полного хода, об.	Вид сочленения с рабочим органом арматуры	Датчик положения: Тип	Индикатор	Настройка	Выключатели
МСП-1						
МСП-1-1	0 - 35	Фланец	БД-10АМ с блоком питания БП-20АМ	Установка сверху (стрелочный индикатор)	Ручная	Физические (выход- «сухие» контакты)
МСП-1-2	0 - 18,8					
МСП-1-3	0 - 7,5					
МСП-1-4	0 - 0,63	Без фланца (непосредственно на арматуру)				
МСП-1-5	0 - 18,8					
МСП-1-6	0 - 7,5					
МСП-1М						
МСП-1М-1	Max 0 - 500 Min 0 - 5	Фланец	БД-2	Установка сверху	Программная, с пульта	Виртуальные (выход- «сухие» контакты)
МСП-1М-3		Без фланца				
МСП-1М-2		Фланец		Установка сбоку		
МСП-1М-4		Без фланца				

Климатическое исполнение:
У2 - для работы при температурах от -40 до +60 °С и относительной влажности воздуха до 100% с конденсацией влаги при t = 25 °С;
Т2 - для работы при температурах от -10 до +60 °С и относительной влажности воздуха до 100% с конденсацией влаги при t = 35 °С.
Степень защиты: IP20.

Механизмы выполняют:
- преобразование угла поворота рабочего органа арматуры или количества его оборотов в пропорциональный аналоговый сигнал;
- указание положения рабочего органа на индикаторе;
- сигнализацию конечных и промежуточных положений рабочего органа.

ГАБАРИТНЫЕ И ПРИСОЕДИНИТЕЛЬНЫЕ РАЗМЕРЫ

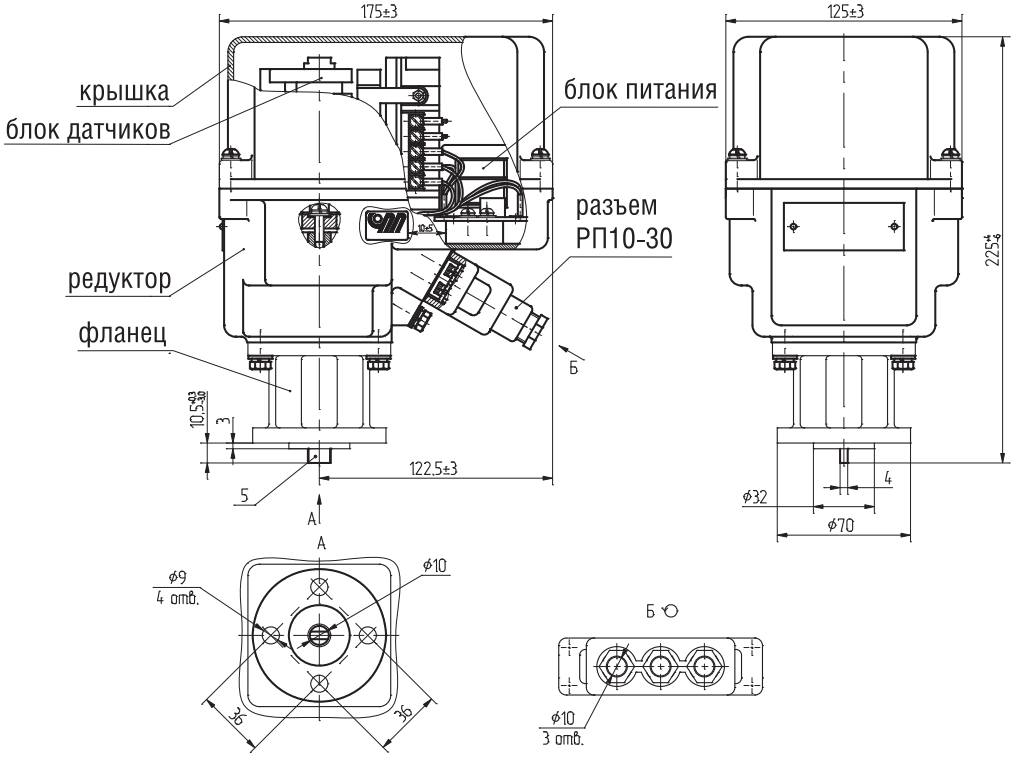

АБС Электро
Электрические механизмы и приводы
www.abs-zeim.ru

РЕКОМЕНДУЕМЫЕ СХЕМЫ ПОДКЛЮЧЕНИЯ

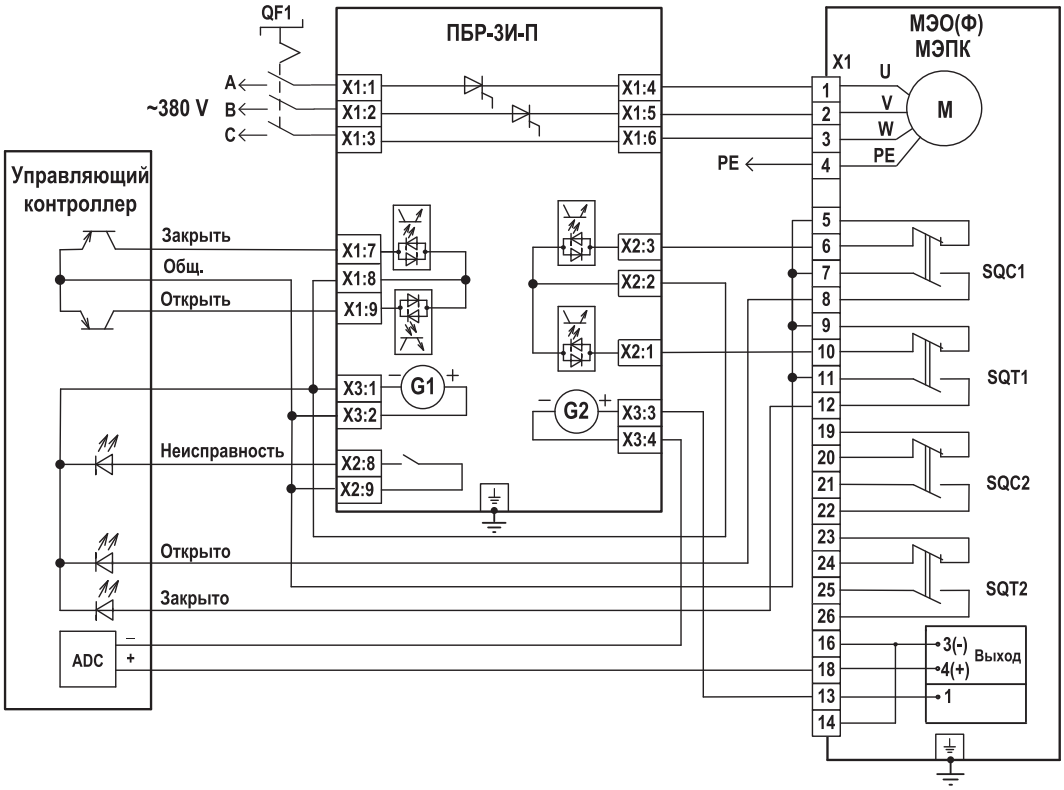

Схема дискретного управления механизмами МЭО(Ф)-99К с БСПТ-10АМ при использовании пускателя ПБР-3И-П (двухпроводная схема подключения)

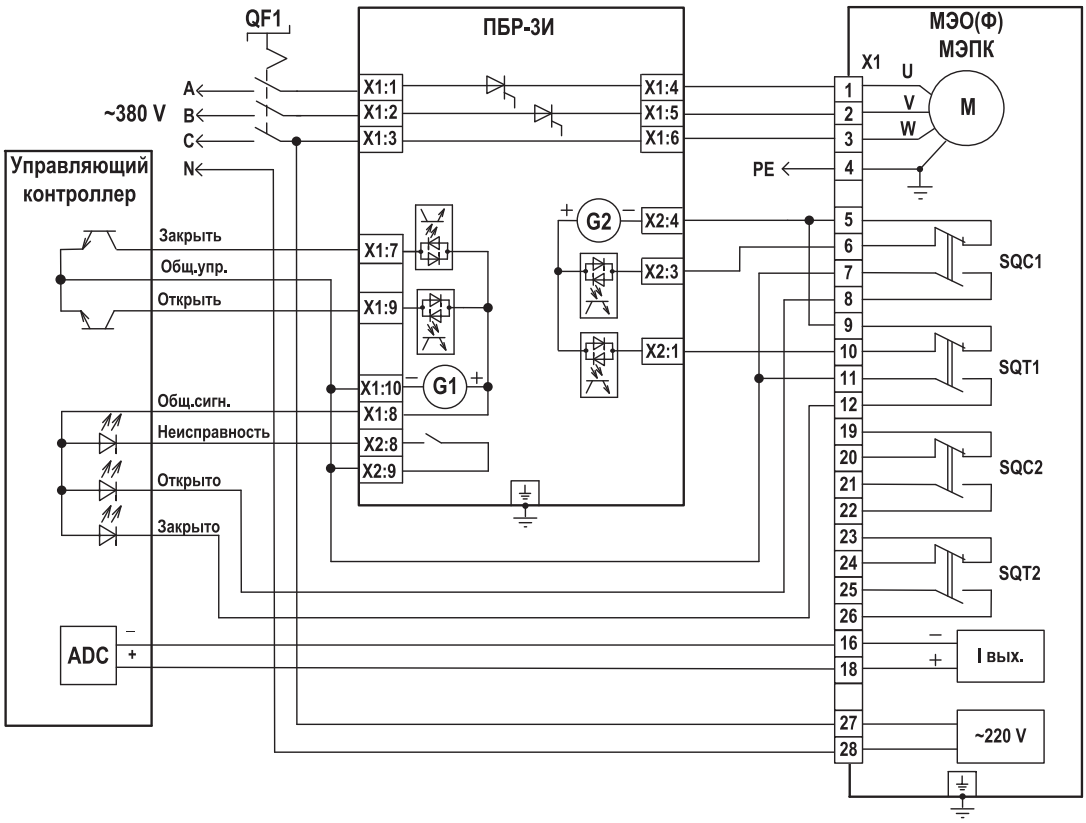

Схема дискретного управления механизмом МЭО(Ф)-ЦА2-99К при использовании пускателя ПБР-3И

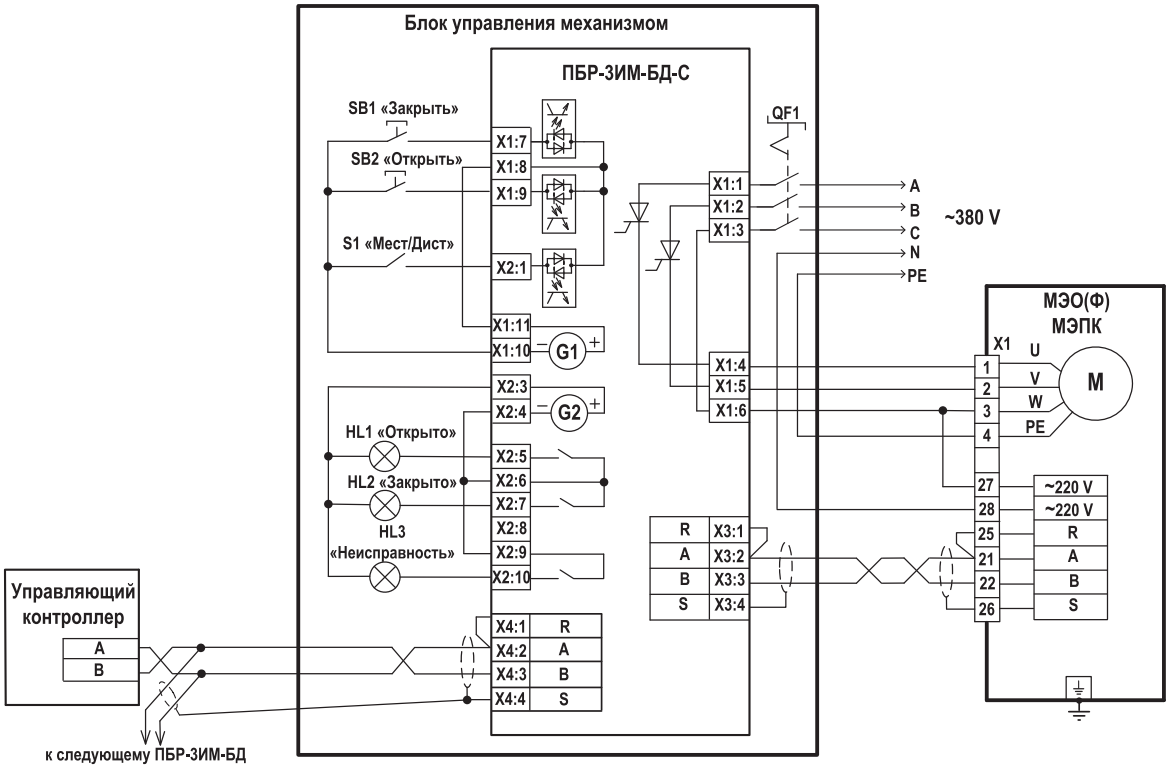

Схема управления механизмом МЭО(Ф)-ЦС2-99К при использовании пускателя ПБР-3ИМ-БД-С

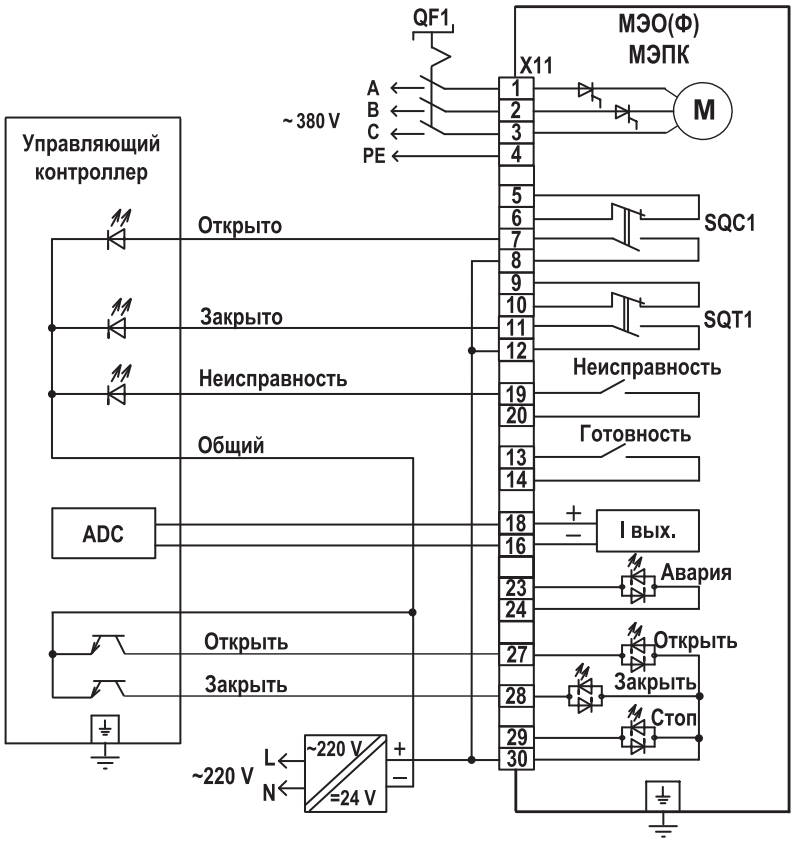

Схема управления механизмом МЭО(Ф)-ЕД-07К

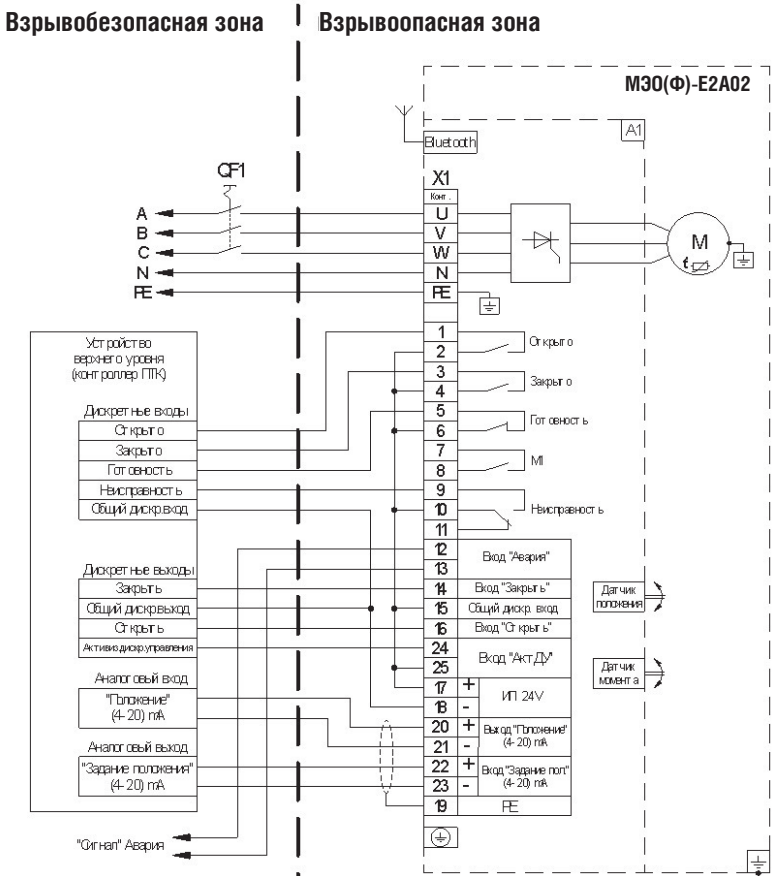

Схема управления электроприводом МЭО(Ф)-E2A02-10К(08К) с контроллером КИМ2

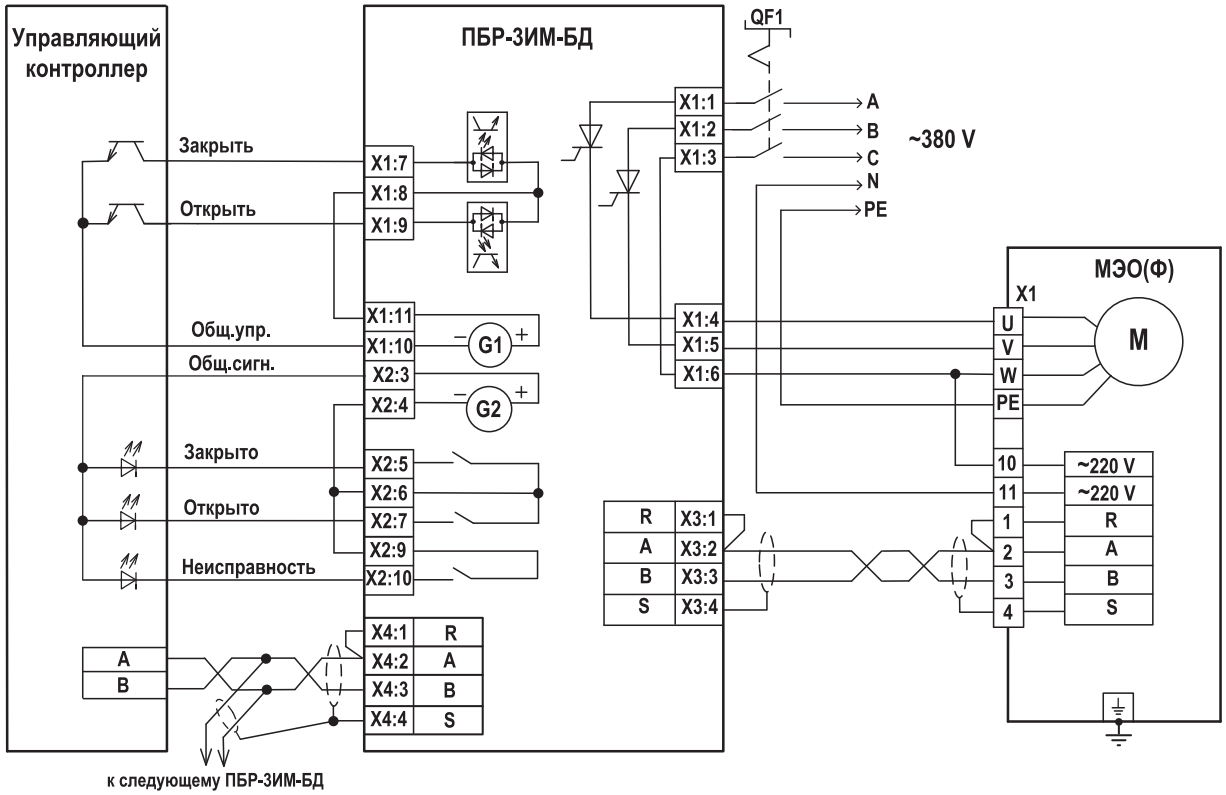

Схема сетевого управления механизмом МЭО(Ф)-ЦС2-10К(08К) при использовании пускателя ПБР-3ИМ-БД-С

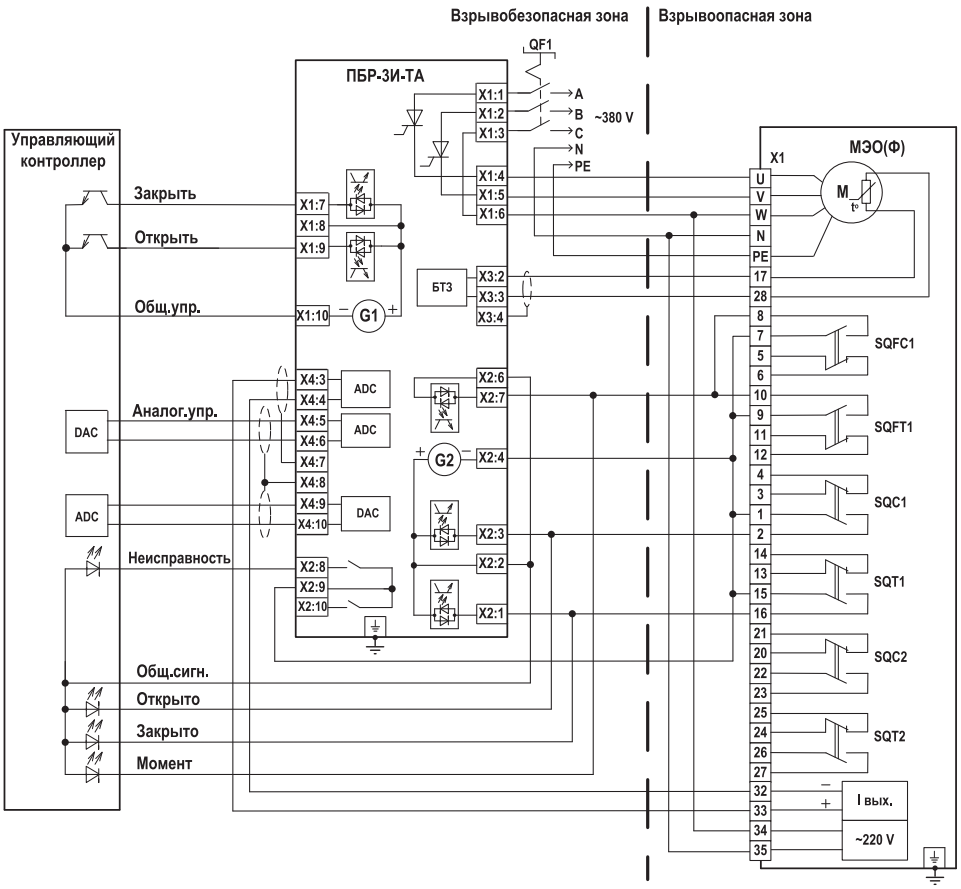

Схема аналогового управления электроприводом МЭО(Ф)-ЦА2-IIВТ4 при использовании пускателя ПБР-ЗИ-ТА

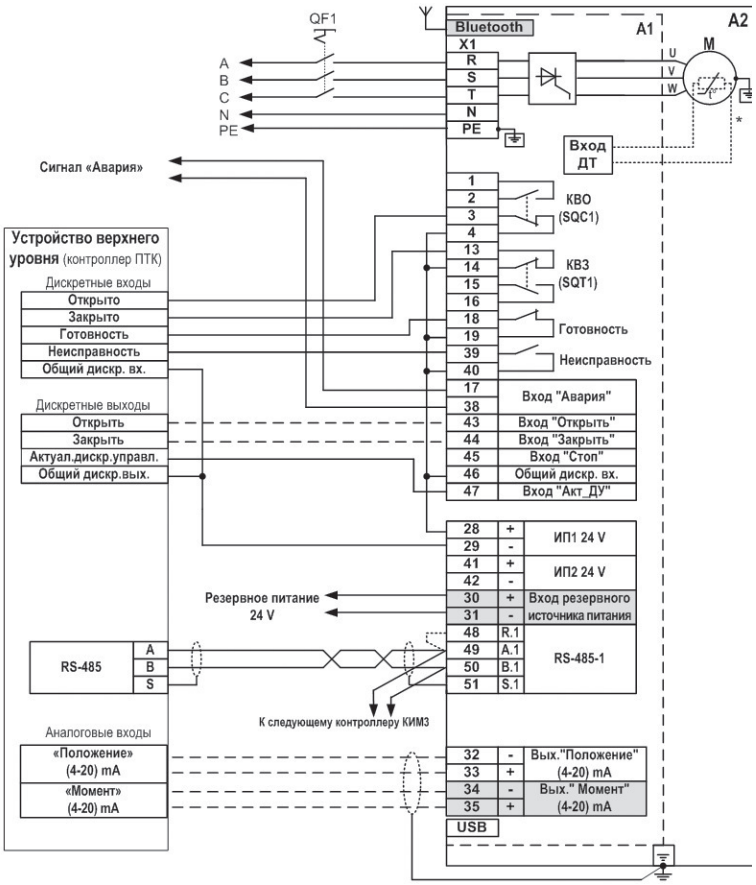

Схема подключения электропривода МЭОФ-Е3Т21 с КИМ3

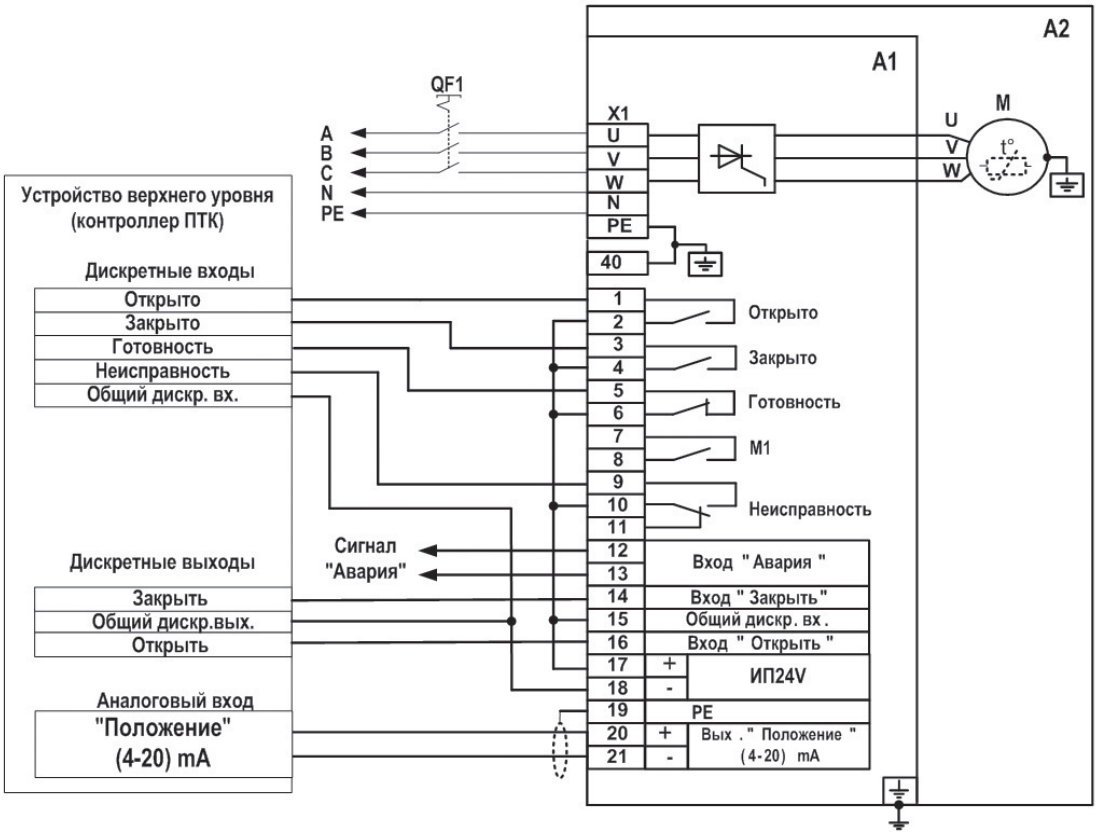

Схема подключения привода ПЭМ-Е2Д00 с КИМ2

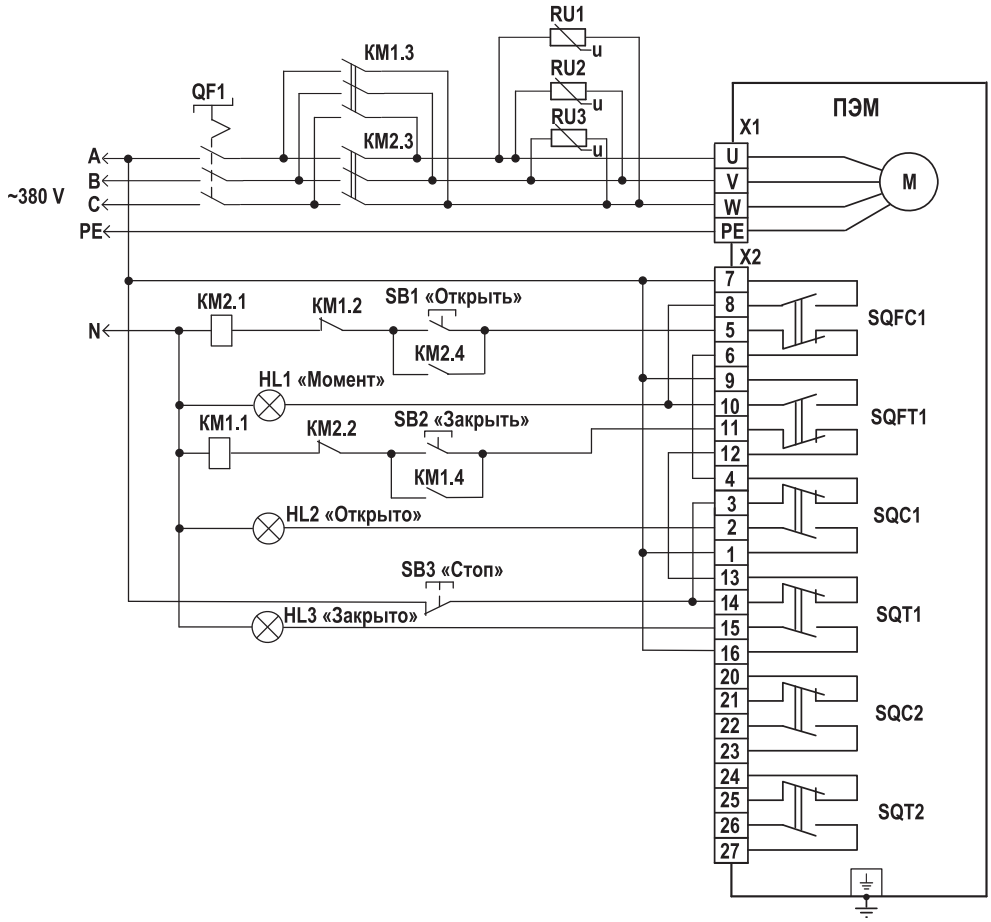

Схема управления приводом ПЭМ-А(Б,В) с БКВ и ограничителем момента при использовании контакторов

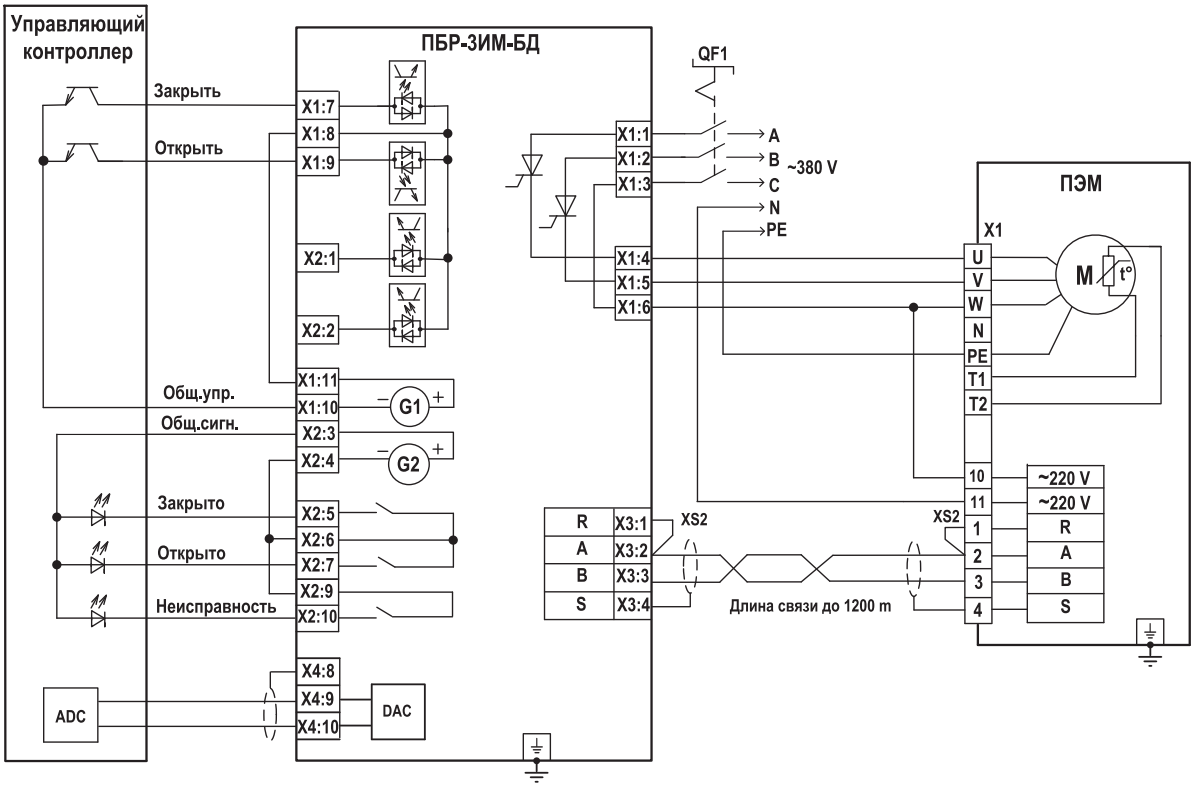

Схема дискретного управления механизмом ПЭМ-ЦС2 при использовании пускателя ПБР-3ИМ-БД

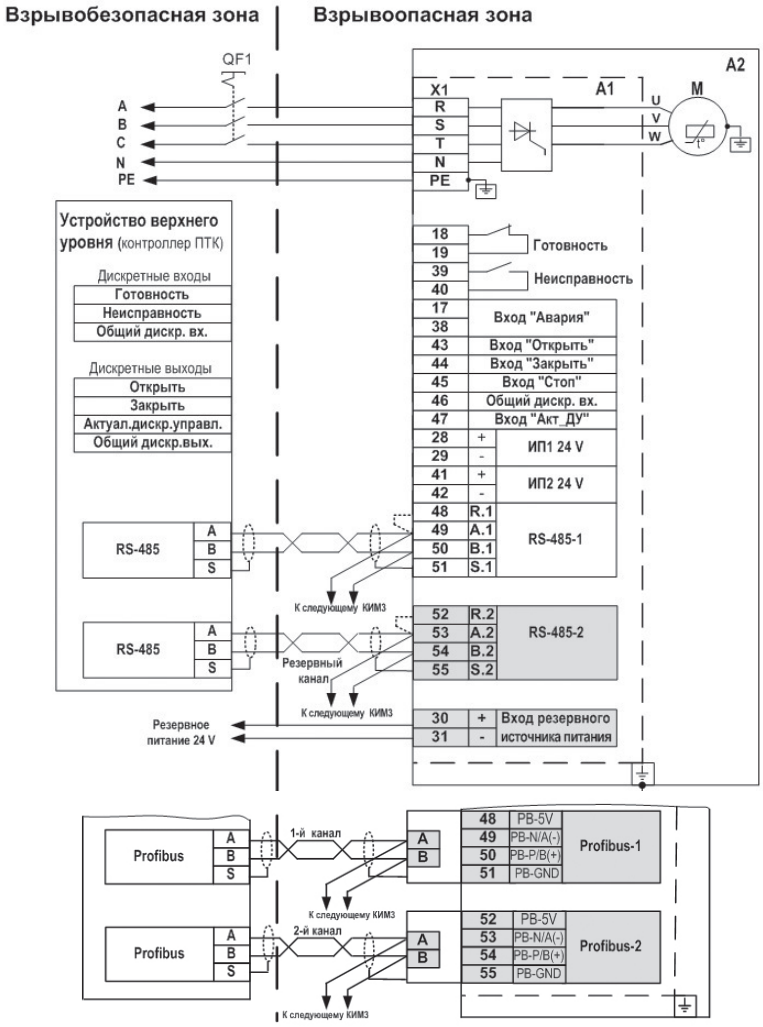

Схема подключения привода ПЭМ-Е3С10 с КИМ3

ОСНОВНЫЕ ПАРАМЕТРЫ ЭЛЕКТРОДВИГАТЕЛЕЙ

1. Синхронные однофазные электродвигатели

Тип двигателя	Номинальные параметры питающей сети		Значения параметров в номинальном режиме					Масса, не более
	напряжение	частота	потребляемая мощность, не более	частота вращения	вращающий момент, не менее	*потреб-ляемый ток, не более	емкость фазо-сдвигающего конденсатора	
	В	Гц	Вт	об./мин.	Нм	А	мкФ	кг
ДСОР68-0,16-150	220	50	36	150	0,16	0,21	2,5	0,62
	230	50	36	150	0,16	0,21	2,5	0,62
	240	50	36	150	0,16	0,21	2,0	0,62
	220	60	40	180	0,16	0,23	2,5	0,62
ДСОР68-0,25-150	220	50	43	150	0,25	0,25	3,5	0,82
	230	50	43	150	0,25	0,24	3,0	0,82
	240	50	43	150	0,25	0,24	3,0	0,82
	220	60	48	180	0,25	0,29	3,5	0,82
ДСОР110-1,0-136	220	50	110	136	1,0	0,55	8,0	2,6
	230	50	110	136	1,0	0,55	7,0	2,6
	240	50	110	136	1,0	0,52	7,0	2,6
	220	60	130	164	1,0	0,65	8,0	2,6
ЗДСОР135-1,6-150	220	20	240	150	1,6	1,5	20	2,6
	230	50	250	150	1,6	1,47	20	2,6
	240	50	250	150	1,6	1,44	18	2,6
	220	60	260	180	1,6	1,75	20	2,6
ЗДСОР135-4,0-150	220	50	400	150	4,0	2,55	36	5,5

2. Синхронные трехфазные электродвигатели

Тип двигателя	Номинальные параметры питающей сети		Значения параметров в номинальном режиме				Масса, не более
	напряжение	частота	потребляемая мощность, не более	частота вращения	вращающий момент, не менее	*потребляемый ток, не более	
	В	Гц	Вт	об./мин.	Нм	А	кг
ДСТР68-0,25-150	380	50	43	150	0,25	0,18	0,82
	400	50	43	150	0,25	0,17	0,82
	415	50	43	150	0,25	0,16	0,82
	380	60	48	180	0,25	0,22	0,82
ДСТР110-0,6-136	380	50	95	136	0,6	0,5	2,6
	400	50	95	136	0,6	0,5	2,6
	415	50	95	136	0,6	0,46	2,6
	380	60	95	164	0,6	0,6	2,6
ДСТР110-1,0-136	380	50	110	136	1,0	0,55	2,6
	400	50	110	136	1,0	0,55	2,6
	415	50	110	136	1,0	0,52	2,6
	380	60	130	164	1,0	0,65	2,6

* Для всех электродвигателей отношение начального пускового тока к номинальному равно 1,2.

2. Синхронные трехфазные электродвигатели (продолжение таблицы)

Тип двигателя	Номинальные параметры питающей сети		Значения параметров в номинальном режиме				Масса, не более
	напряжение	частота	потребляемая мощность, не более	частота вращения	вращающий момент, не менее	*потребляемый ток, не более	
	В	Гц	Вт	об./мин.	Нм	А	кг
ДСТР110-1,6-136	380	50	160	136	1,6	0,8	3,2
	400	50	160	136	1,6	0,72	3,2
	415	50	160	136	1,6	0,7	3,2
	380	60	190	164	1,6	0,9	3,2
ЗДСТР135-1,6-150	380	50	170	150	1,6	0,9	3,4
	400	50	190	150	1,6	0,86	3,4
	415	50	190	150	1,6	0,83	3,4
	380	60	200	200	1,6	1,0	3,4
ЗДСТР135-4,0-150	380	50	250	150	4,0	1,6	5,4
	400	50	250	150	4,0	1,45	5,4
	415	50	260	150	4,0	1,45	5,4
	380	60	260	180	4,0	1,45	5,4
ДСТР116-0,6-136-IIBT4	380	50	95	136	0,6	0,5	4,7
	400	50	95	136	0,6	0,5	4,7
	415	50	95	136	0,6	0,46	4,7
	380	60	120	164	0,6	0,6	4,7
ДСТР116-1,0-136-IIBT4	380	50	100	136	1,0	0,64	5,4
	400	50	100	136	1,0	0,62	5,4
	415	50	100	136	1,0	0,6	5,4
	380	60	130	164	1,0	0,75	5,4
ДСТР116-1,6-136-IIBT4	380	50	160	136	1,6	0,75	5,4
	400	50	160	136	1,6	0,72	5,4
	415	50	160	136	1,6	0,7	5,4
	380	60	170	164	1,6	0,9	5,4
ДСТР140-1,6-150-IIBT4	380	50	170	150	1,6	0,9	6,1
	400	50	170	150	1,6	0,86	6,1
	415	50	170	150	1,6	0,84	6,1
	380	60	180	180	1,6	1,04	6,1
ДСТР140-4,0-150-IIBT4	380	50	250	150	4,0	1,5	8,3
	400	50	250	150	4,0	1,45	8,3
	415	50	250	150	4,0	1,4	8,3
	380	60	260	160	4,0	1,65	8,3

3. Асинхронные трехфазные электродвигатели

Тип двигателя	Номинальные параметры питающей сети		Значения параметров в номинальном режиме				Отношение начального пускового тока к номинальному	Масса, не более
	напряжение	частота	потребляемая мощность, не более	частота вращения	вращающий момент, не менее	*потребляемый ток, не более		
	В	Гц	Вт	об./мин.	Нм	А		кг
АИР56А4	220/380	50	210	1350	0,85	0,44	5,0	3,5
АИР56В4	220/380	50	310	1350	1,27	0,63	5,0	3,9
АИР63А6	220/380	50	350	910	1,9	0,69	3,5	4,9
АИР63В6	220/380	50	440	920	2,6	0,9	3,5	5,5
АИР71А4	220/380	50	825	1350	3,9	1,68	5,5	8,8
АИР80А4	220/380	50	1100	1500	7,4	2,8	5,5	11,9
АИС56А4	220/380	50	200	1335	2,3	0,27	4,5	2,8
ДАТ63В4	380	50	590	1320	2,67	1,25	5,0	7,5
ДАТ63А6-IIBT4	380	50	365	900	1,91	0,75	3	7,5
ДАТ63В6-IIBT4	380	50	430	900	2,65	0,88	3	8,5
АИМА80S4	380	50	1140	1420	3,7	1,7	4,3	7,2
АИМА80L4	380	50	1550	1415	7,43	3,3	4,6	14,3
АИМА80В4	380	50	2420	1350	10,6	4,5	4,8	19,5
АИР90L4	380	50	2860	1420	14,8	5,27	6,0	18,1
АИР100L4	380	50	4836	1410	27,1	8,5	7,0	30,2
ДАТ90L4	380	50	2945	1395	15,06	5,78	6,0	23
ДАТ100L4	380	50	4836	1395	27,4	8,5	6,0	32

* Для всех электродвигателей отношение начального пускового тока к номинальному равно 1,2.

ОТЗЫВЫ КЛИЕНТОВ

ЭкоТОН

Общество с ограниченной ответственностью

«ЭкоТОН»

ИНН 3426011960 КПП 342601001 Юр. адрес: 404171, Волгоградская обл., Светлоярский район, р.п. Светлый Яр, ул. Дорожная, д. 5А оф. 222.
Почтовый адрес: 404171, Волгоградская обл, Светлоярский район, р.п. Светлый Яр, а/я 10
Р /сч 40702810500000011088 в ООО КБ "СЛАВЯНСКИЙ КРЕДИТ" Г. МОСКВА Корр/сч 30101810200000000788 БИК 044585788
Тел.: 8 (8442) 60 00 01 Эл. почта: ooo_ecoton@mail.ru

Исх. № 553 от 05 Декабря 2014 г

Генеральному директору
ОАО «АБС ЗЭиМ Автоматизация»
Сушко Юрию Владиславовичу

Уважаемый Юрий Владиславович!

При проектировании и строительстве нефтеперерабатывающей установки СК-700 мощностью 320 000 т в год в поселке Светлый Яр, Волгоградской области основным поставщиком электроприводной трубопроводной арматуры и щитового оборудования был выбран завод-изготовитель ОАО «АБС ЗЭиМ Автоматизация».

В период с 2012 по 2014 г было произведено оснащение первой очереди строительства нашего предприятия оборудованием производства ОАО «АБС ЗЭиМ Автоматизация»:

- технологическая часть оснащена многооборотными электроприводами ПЭМ в комплекте с задвижками;

- электрическая часть оснащена щитами производства ОАО «АБС ЗЭиМ Автоматизация» на базе комплектующих Schneider Electric.

За время эксплуатации с начала 2012 года по конец 2014 отказов в работе поставленного электрооборудования не было. Сроки поставки и сервисные работы были проведены в установленные сроки. ОАО «АБС ЗЭиМ Автоматизация» подтвердило статус надежного производителя широкого спектра средств для АСУ ТП.

Считаем целесообразным применение электрооборудования производства ОАО «АБС ЗЭиМ Автоматизация» г. Чебоксары при дальнейшем увеличении мощностей нашего предприятия.

Директор ООО «ЭкоТОН» К.В. Швецов.

08.12.2014. Исп. Бобков С.Ю. 8-960-880-61-18

ТГК-1

ОТКРЫТОЕ АКЦИОНЕРНОЕ ОБЩЕСТВО «ТЕРРИТОРИАЛЬНАЯ ГЕНЕРИРУЮЩАЯ КОМПАНИЯ № 1»

(ОАО «ТГК-1»)

пр. Добролюбова, д. 16, корп. 2, лит. А
Бизнес-центр «Арена-Холл», Санкт-Петербург, 197198
тел.: (812) 901-36-06, факс: (812) 901-34-77
http://www.tgc1.ru, office@tgc1.ru
ОГРН 1057810158400
р/с 40702810309000000005 в ОАО «АБ «РОССИЯ»
к/с 30101810800000000861, БИК 044030861

09.06.2014 № 363-01/21
на № 2911 от 05.06.2014

Генеральному директору
ОАО «АВС ЗЭиМ Автоматизация»
Сушко Ю.В.

факс: 8 (8352) 305-111
e-mail: adm@zeim.ru

Уважаемый Юрий Владиславович!

На электростанциях ОАО «ТГК-1» находится в эксплуатации значительное количество электроприводов, производимых ОАО «АВС ЗЭиМ Автоматизация».

Учитывая долголетний положительный опыт эксплуатации, ОАО «ТГК-1» планирует и в дальнейшем использовать Вашу продукцию при проведении ремонтных работ, реконструкций, модернизаций и новом строительстве.

Для согласования применения продукции ОАО «АВС ЗЭиМ Автоматизация», в том числе и новых электроприводов с интеллектуальными блоками КИМ, в рамках строительства ГТУ-ТЭЦ на площадке ЭС-1 ЦТЭЦ ОАО «ТГК-1», следует обращаться в ООО «Межрегионэнергострой», являющееся заказчиком-инвестором данного строительства.

С уважением,
Заместитель главного инженера А.И. Воробьёв

Исп.: Масликов И.В.
☎ 8 (812) 901 37 13

ОАО "АБС ЗЭиМ Автоматизация" от 09.06.2014г. Вх № 483

АБС ЭЛЕКТРО

Протокол № 32/056 от 25.08.2011 испытаний МЭО-1000 с БД-1 с блоками ПБР-3ИМ-БД с интерфейсом RS-485 Modbus RTU на совместимость с контроллером Siemens SIMATIC S7-300

Дата: 22.08 - 25.08.2011
Место проведения: ОАО «АБС Автоматизация»
Секретарь: Храпунова О.П.
Присутствовали:

от ОАО «АБС Автоматизация»:

Руководитель ДТРиР
Дарвин А.А.

Руководитель ДСА
Тимофеев А.С.

Ведущий инженер-программист ДТРиР
Коновалов В.К.

от ООО «Уралмаш-Инжиниринг», дивизион «Металлургическое оборудование»:

Зав. Сектором АСУ:
Поздняков Д.В.

Инженер-конструктор 2-й категории
Харлов А.С.

Цель испытаний:

1. Проведение стендовых испытаний механизма МЭО с цифровым датчиком БД-1 с интерфейсным выходом совместно с блоками ПБР-3ИМ-БД с интерфейсом RS-485 Modbus RTU на совместимость с контроллером SIMATIC S7-300 на соответствие техническим требованиям 44154.35.961 ТТ.
2. Изучение возможности диагностики и управления по сети Modbus RTU блока ПБР-3ИМ-БД.

Результаты испытаний:

1. Проведены стендовые испытания совместной работы блоков ПБР-3ИМ-БД и контроллера SIMATIC S7-300. Был взят контроллер Siemens SIMATIC S7-300 состоящий из:
   - Блок питания PS
   - Центральный процессор CPU 312
   - Коммуникационный процессор CP 341 с интерфейсом RS-422/485
   - Загружаемый драйвер Modbus RTU Master для CP 341.

К нему по двухпроводному интерфейсу RS-485 было подключено два исполнительных механизма, состоящие из:

- Блока ПБР-3ИМ-БД9-С
- Имитатора пульта управления
- Блок датчиков БД-1-ОС-220
- Электрический однооборотный механизм МЭО.

В ходе испытаний была установлена связь между контролером SIMATIC S7-300 и блоком ПБР-3ИМ-БД9-С по интерфейсу RS-485 по протоколу Modbus RTU. Было осуществлено сетевое управление двумя механизмами – подавались команды на закрытие, открытие и

АБС ЭЛЕКТРО

остановку. Исполнительные механизмы полностью выполнили подаваемые команды, подтвердив возможность сетевого управления.

Вывод: управление исполнительными механизмами МЭО по протоколу Modbus RTU совместно с контроллером SIMATIC S7-300 возможно, используя стандартные аппаратные и программные средства SIMATIC S7-300/400.

2. Блок ПБР-3ИМ-БД9-С имеет возможность диагностировать свое состояние, состояние блока датчиков БД-1-ОС-220 и осуществлять передачу диагностической информации по протоколу Modbus RTU, а так же производить измерение тока в фазах А и В питающего напряжения 380В.

   Вывод: рекомендуется использование сетевой диагностики и информации блока при визуализации электрических схем в SCADA системе.

Руководитель ДТРиР ОАО «АБС Автоматизация» — Дарвин А.А.

Руководитель ДСА ОАО «АБС Автоматизация» — Тимофеев А.С.

Ведущий инженер-программист ДТРиР — Коновалов В.К.

Зав. Сектором АСУ ООО «Уралмаш-Инжиниринг» — Поздняков Д.В.

Инженер-конструктор 2-й категории ООО «Уралмаш-Инжиниринг» — Харлов А.С.

МОСЭНЕРГО

ОТКРЫТОЕ АКЦИОНЕРНОЕ ОБЩЕСТВО
ЭНЕРГЕТИКИ И ЭЛЕКТРИФИКАЦИИ «МОСЭНЕРГО»

(ОАО «Мосэнерго»)

филиал
ТЭЦ-26

Вострянский пр-д, д.10, г. Москва, Российская Федерация, 117403
Тел.: (495) 384 90 94, факс: (495) 383 12 90
ОКПО 04628244, ОГРН 1027700302420, ИНН/КПП 7705035012/773702001

22.11.2013 № 226-1261

На № _____ от _____

Директору по науке и техническому развитию ОАО «АБС Автоматизация» Дарвину А.А.
Просп. Яковлева, д.1
Г.Чебоксары, 428020
тел: (8352) 30-51-37
факс: (8352) 55-32-35
E-mail : da@zeim.ru

Отзыв об интеллектуальном механизме на базе МЭОФ 250(375)/25-0.25ЕД05-10К У1 (КИМ3-380-Д05-1)

Уважаемый Андрей Алексеевич!

На энергоблоке № 3 ТЭЦ-26 ОАО «Мосэнерго» с сентября 2013 г. по настоящее время находится в эксплуатации исполнительный механизм на базе МЭОФ250(375)/25-0.25ЕД05-10КУ1(КИМ3-380-Д05-1), установленный на регулирующем клапане трубопровода впрыска II. нитка "А" РК102.40.00-Э-03 «НПО ФЛЕЙМ» в составе регулятора температуры острого пара энергетического котла ТГМП-314.

За указанный период работы нарушений и сбоев в работе оборудования и программного обеспечения не наблюдалось.

Основные преимущества данного исполнения интеллектуальных приводов:

- Отсек с клеммной колодкой для подключения кабельных связей питания и управления, что позволяет производить подключение напрямую без дополнительных устройств коммутации.
- Гибкая ориентация корпуса на приводе, пульт местного управления и кабельные ввода на корпусе позволяют устанавливать привод в любом пространственном положении с разворотом пульта местного управления в сторону площадок обслуживания.
- Встроенный пульт местного управления дает возможность механической блокировки переключатель режима работы «ДИСТАНЦИОННОЕ», «СТОП», «МЕСТНОЕ»; графический ЖК-дисплей для указания текущего положения рабочего органа арматуры, отображения другой информации при работе и настройке; светодиодная индикация (наличия движения, конечных положений, превышения момента, неисправности, необходимости замены батареи). Данный функционал позволяет оператору непосредственно по месту воздействовать на арматуру, с отображением информации на ЖК-дисплее.
- Бесконтактный реверсивный тиристорный пускатель трехфазный: - коммутирующий ток 9А(3кВт) – встроенный в привод, позволяет сократить дополнительные затраты на пусковое устройство, линии связи, шкафы управления, и трудозатраты на внутришкафной монтаж.
- Абсолютный бесконтактный цифровой датчик положения. Аналоговый выход по положению (токовый сигнал 4 -20 мА, активный). Электронный цифровой датчик момента. Измерение момента на выходном валу электропривода. Аналоговый выход по моменту (токовый сигнал 4-20 мА, активный). Сигнализация о превышении момента. Аналоговый выход по положению позволяет выполнять схемы блокировок по указателю положения. Аналоговый выход по моменту позволяет оператору оценить механическое состояние арматуры.
- USB интерфейс для подключения к ПК. 2 интерфейсных канала RS-485 (протокол MODBUS) с возможностью резервирования для подключения к контроллеру АСУ ТП. ZigBee интерфейс для связи с пультом настройки ПН3. Возможность сопряжения с любой АСУ ТП. ZigBee интерфейс с пультом ПН3 позволяет диагностировать и настраивать привод без вскрытия.
- КИМ3 проверяет работоспособность своих компонентов, в том числе и энергонезависимую память хранения программы и параметров, правильность работы интерфейсов, исправность датчиков положения, момента с архивацией в журнале событий. Позволяет быстро определить время и причину отказа регулятора.

По результатам опытной эксплуатации, будет принято решение о замене ранее установленных исполнительных механизмов, отработавших свой ресурс, на более современные и имеющие большие функциональные возможности интеллектуальные механизмы на базе МЭОФ250(375)/25-0.25ЕД05-10КУ1(КИМ3-380-Д05-1)

Главный инженер **С.С. Серебрянский**

САиК ДТССРиТ УТ ТЭЦ-26
С.В. Самарин (495) 957-16-84

КОНТАКТЫ

Генеральный директор
(8352) 30-51-48

Директор по качеству
(8352) 30-51-33

Департамент средств автоматизации
(8352) 30-52-63

Директор по науке и техническому развитию
(8352) 30-51-37

Отдел продаж
(8352) 30-52-21

Техническая поддержка
(8352) 30-52-63, 30-52-68

Почтовый адрес ОАО «АБС ЗЭиМ Автоматизация»
Российская Федерация, Чувашская Республика,
428020, г. Чебоксары, пр. И. Яковлева, 1
Факс: (8352) 30-51-11, 55-15-49
adm@zeim.ru - администрация
sales@zeim.ru - отдел продаж
www.abs-zeim.ru
www.abselectro.com

Банковские реквизиты ОАО «АБС ЗЭиМ Автоматизация»
Филиал ОАО Банк ВТБ в г. Нижний Новгород
Расчетный счет № 40702 81000 92400 00160
БИК 042202837
Кор. счет № 30101 81020 00000 00837
ИНН 2128006240, КПП 213001001
Код ОКОНХ 1432180400, Код ОКПО 05784911
Код СОАТО 1197401368
Отгрузочные реквизиты
Станция Чебоксары Горьковской ж/д
Код станции 248504
Код предприятия 4205

РЕГИОНАЛЬНЫЕ ПРЕДСТАВИТЕЛЬСТВА

г. Москва
Россия, 109028, г. Москва,
Серебряническая набережная, д. 29
телефон: (495) 735-4244
факс: (495) 735-4259
e-mail: moscow@zeim.ru

Схема расположения ОАО «АБС ЗЭиМ Автоматизация»

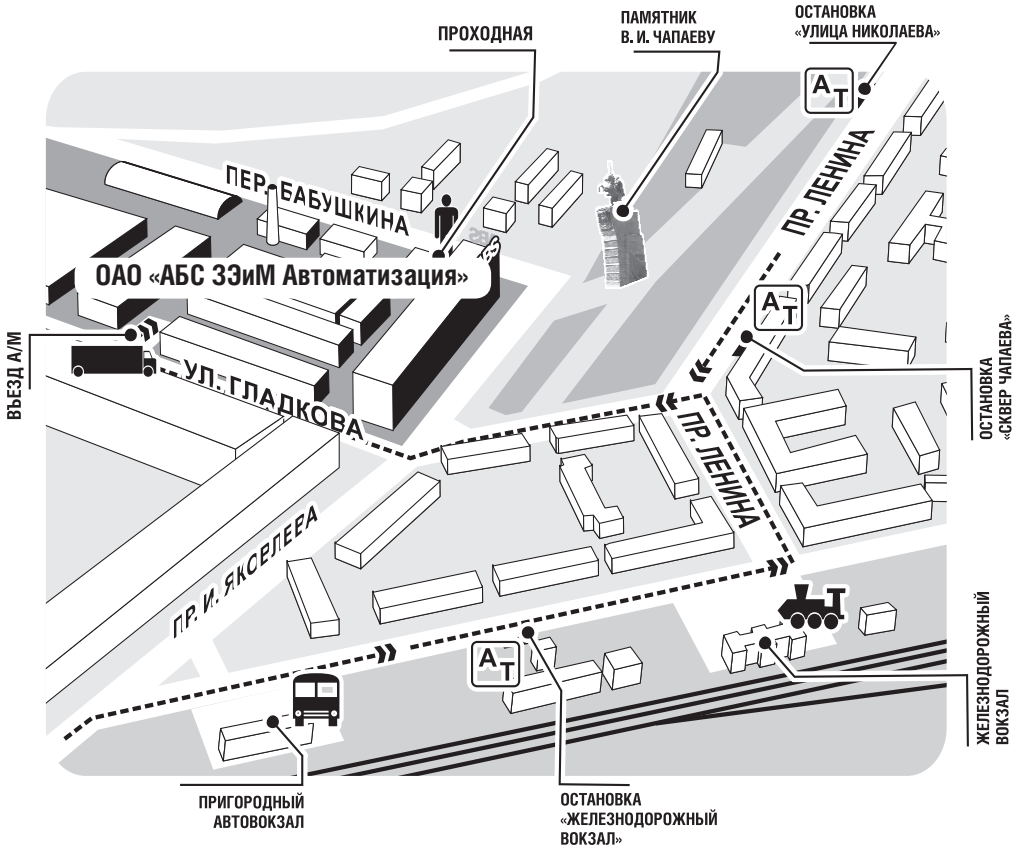

© «АБС Электро» 05.2015 Отпечатано в России

АБС Электро

«АБС Электро»

109028, Российская Федерация, г. Москва,
Серебряническая набережная, д. 29
Тел.: +7 (495) 735-4244
Факс: +7 (495) 735-4259
E-mail: info@abselectro.com

www.abselectro.com

ОАО «АБС ЗЭиМ Автоматизация»

428020, Российская Федерация, Чувашская
Республика, г. Чебоксары, пр. И. Яковлева, д. 1
Тел.: +7 (8352) 30-5148
Факс: +7 (8352) 30-5111
E-mail: adm@zeim.ru

www.abs-zeim.ru