ЗАО ЛИСКИМОНТАЖКОНСТРУКЦИЯ

КАТАЛОГ
ДЕТАЛЕЙ ТРУБОПРОВОДОВ

ЛИСКИ

Закрытое акционерное общество «Лискимонтажконструкция» - один из основных в России производителей и поставщиков деталей трубопроводов. Более 50 лет предприятие специализируется на изготовлении деталей для технологических трубопроводов нефти, газа, пара и горячей воды. Удобное географическое расположение предприятия (город Лиски – один из крупнейших железнодорожных узлов в центре России) способствует оперативному решению проблемы транспортировки.

ЗАО «Лискимонтажконструкция» приобрело большой опыт международного сотрудничества, выполняя зарубежные заказы. Более 250 отечественных и зарубежных заказчиков хорошо знают ЗАО «Лискимонтажконструкция» как надежного партнера.

ЗАО «Лискимонтажконструкция» располагает производственными площадями более 38 тыс.кв.м, оборудованием отечественным и импортным, в том числе, уникальным, необходимым для производства соединительных деталей трубопроводов, набором средств измерения и испытательного оборудования для проведения испытаний, предусмотренных при приемке деталей. Производственные мощности ЗАО «Лискимонтажконструкция» позволяют выпускать до 50 тысяч тонн изделий в год. Предприятие располагает современными инструментальным и тремя кузнечнопрессовыми цехами, ремонтно-механическим и столярным участками. Завод самостоятельно проектирует и изготавливает нестандартное оборудование и технологическую оснастку, приспособления для механической обработки, сборно-сварочную оснастку (штампы, приспособления для газопламенной и плазменной резки металлов). У завода налажены тесные связи с научно-исследовательскими и проектно-конструкторскими институтами страны. Ассортимент выпускаемой продукции постоянно расширяется благодаря богатым сырьевым и энергетическим ресурсам региона и прекрасно оснащенной производственной базе. Разнообразие технологического оборудования и внедрение новых способов производства направлены на успешное выполнение заказов, в том числе и специфических.

В настоящее время идет строительство 2 новых кузнечнопрессовых цехов общей площадью более 15 тыс.кв.м, столярного цеха для изготовления качественной тары для изделий, складского комплекса общей площадью 20 тыс.кв.м. Планируется строительство современного инструментального цеха.

ЗАО «Лискимонтажконструкция» работает по системе качества ISO 9001:2008. Немецкий орган по сертификации TÜV CERT в марте 2010 года проверил соответствие системы обеспечения качества требованиям международного стандарта ISO 9001:2008, и выдал предприятию сертификат соответствия, удостоверяющий, что ЗАО «Лискимонтажконструкция» внедрило, и применяет систему качества при производстве отводов, фланцев, тройников, днищ и др.

«Продукция только высшего качества» - концепция, которая реализуется на предприятии благодаря оперативному контролю на всех этапах производства.

Также предприятие имеет следующие документы, подтверждающие качество продукции и право на ее изготовление:

- Лицензия на право изготовления оборудования для атомных станций;
- Лицензия на применение знака соответствия системы сертификации ГОСТ Р;
- Лицензия на изготовление соединительных частей трубопроводов и трубных узлов для магистральных и промысловых трубопроводов;
- Лицензия на право изготовления. Отводы бесшовные приварные.
- Сертификат соответствия ГОСТ Р ИСО 9001-2001;
- Сертификаты соответствия на всю выпускаемую продукцию

Акционерное общество также имеет гигиенические сертификаты, подтверждающие качество выпускаемых изделий. Неустанно ведется экологический контроль производства продукции. Среди стратегических направлений развития - проведение мероприятий по охране окружающей среды.

ЗАО «Лискимонтажконструкция» изготавливает соединительные детали трубопроводов, в том числе других типоразмеров, не вошедших в настоящий перечень. Заявки на детали, не вошедшие в перечень, рассматриваются по согласованию с заказчиком.

ИСТОРИЧЕСКАЯ СПРАВКА

1946 год – предприятие было создано на базе механической мастерской, которая производила нестандартное элеваторное оборудование.

1955 год - мастерская входит в подчинение союзному тресту«Промбурвод» Минстроя СССР. Мастерская стала выпускать буровое оборудование для бурения скважин на воду, реечные и винтовые домкраты, грузоподъемные блоки грузоподъемностью до 30 тонн.

1957год – механическая мастерская преобразована в механический завод. Завод приступил к выпуску автокранов «АК-75» грузоподъемностью 7,5 тн, наждачно-заточных станков, фланцев, штампованных отводов, заглушек и переходов мелких номиналов

1962 год – механический завод переименован в завод монтажных заготовок и металлоконструкций союзного треста «Промтехмонтаж» Минстроя СССР.

1963 год – завод передается в ведение Глав УПП Минмонтажспецстроя СССР. Наращивается выпуск отводов, фланцев, автокранов.

1969 год – выпуск сборно-разборных зданий и витражных панелей.

1973 год – завод становится головным предприятием по выпуску сборно-разборных зданий.

1985 год –изготовление штампованных тройников диаметром 426 и 530мм.

1991 год – завод налаживает производство товаров народного потребления: котлы КС-ТГВ 16 и 20 кВт, которые работают на жидком и твердом топливе, котлы отопительные газовые КС-50 кВт и 100 кВт, автономные котельные АК-200 и 600 кВт.

1992 год – завод преобразован в ОАО «Лискимонтажконструкция».

2003 год – предприятие подверглось значительной реконструкции: построены два новых кузнечно-прессовых цеха общей площадью 12 тыс.кв.м, складские помещения, помещения для кислородно-компрессорного хозяйства и столярного участка, гараж на 36 автотранспортных единиц, административное здание. Получена лицензия на право конструирования и изготовления деталей и сборочных единиц для атомных станций и изготовлены детали трубопроводов для Нововоронежской, Калининской, Балаковской, Смоленской и Курской АЭС

2004 год – освоено производство днищ диаметром 720, 820, 1020, 1220 мм и тройников штампосварных диаметром 1020, 1220 и 1420 мм, введена в строй уникальная линия по протяжке отводов диаметром 1020, 1220 мм.

2005 год - завод преобразован в ЗАО «Лискимонтажконструкция». Запущены линии по штамповке фланцев на базе прессов усилием 4000тн и 8000тн. Приобретены вальцы для гибки листа толщиной до 90 мм.

2006 год – запущен трубогиб «COJAFEX PB1400» для гибки труб диаметром до 1420 мм.

2007 год – приобретен тайваньский пресс «IST-1200» для гидроформовки тройников диаметром от 45 до 273 мм и станки для обработки.

2008 год – освоено производство днищ диаметром 1420 мм.

2010 год – проведена аттестация новых технологий сварки, закуплено новое сварочное оборудование, начато строительство новых цехов.

В настоящее время завод является одним из самых мощных производителей деталей трубопроводов в России. Подходит к завершению строительство цеха площадью 13 тыс.кв. м по производству тройников штампосварных диаметром от 426 до 1020 мм методом гидроформовки. В цехе будут производится изделия по самым современным технологиям и достижениям в производстве. С этой целью в республике Южная Корея

закуплен уникальный пресс усилием 20 тыс. тонн. Введение в производство в сентябре 2011 года нового пресса позволит увеличить производительность почти в два раза и повысить качество выпускаемой продукции. В новом цехе будут также размещены: центральная заводская лаборатория, оснащённая новым испытательным оборудованием; участок по изготовлению обечаек трубных длиной до 7 метров методом пошаговой гибки. Для оснащения данного производства приобретены пресс пошаговой гибки усилием 2500тн, станочное оборудование, комплекс автоматизированного сварочного оборудования для выполнения внутренних и наружных сварочных швов; современного контрольного и диагностического рентгено-телевизионного и автоматического ультразвукового контроля сварных швов; стенд для гидравлического испытания трубных обечаек.

Еще один цех строится специально для еще одного уникального оборудования - это специальный горячештамповочный гидравлический пресс усилием 6000тс., который позволит выйти на совершенно новый качественный уровень в изготовлении тройников диаметром 1020÷1420 мм с толщиной стенки до 90 мм по новой современной технологии штамповки.

СОДЕРЖАНИЕ

Заглушки (днища) эллиптические

Заглушки эллиптические на Ру до 16 МПа по ГОСТ……. 6
Днища эллиптические на Ру до 9,8 МПа по ТУ…….. 7
Днища эллиптические на Ру свыше 9,8 МПа по ТУ…..……. 9

Отводы крутоизогнутые

Отводы крутоизогнутые на Ру до 16 МПа по ГОСТ…..…….. 10
Отводы крутоизогнутые на Ру до 9,8 МПа по ТУ……..... 13
Отводы крутоизогнутые на Ру свыше 9,8 МПа по ТУ……... 17
Отводы крутоизогнутые на Ру до 16 МПа по ТУ……... 18

Отводы гнутые

Отводы гнутые на Ру до 16 МПа по ТУ ……..…….. 19

Переходы концентрические

Переходы концентрические на Ру до 16 МПа по ГОСТ…..……... 20
Переходы концентрические на Ру до 16 МПа по ТУ...……. 23

Тройники штампованные и штампосварные

Тройники штампованные бесшовные на Ру до 16 МПа по ГОСТ……... 26
Тройники штампосварные на Ру до 16 МПа по ТУ (нефть)……..……... 29
Тройники штампосварные на Ру до 16 МПа по ТУ (газ)……..……... 34

Узлы трубопроводов

Узлы трубопроводов …… 41

Фланцы стальные

Фланцы стальные плоские по ГОСТ…….…… 41
Фланцы стальные плоские PN-EN 1092-1……. 43
Фланцы стальные воротниковые по ГОСТ…… 43
Фланцы стальные воротниковые DIN 2633…….. 46

ДЕТАЛИ И СБОРОЧНЫЕ ЕДИНИЦЫ ДЛЯ ТЕХНОЛОГИЧЕСКИХ И МАГИСТРАЛЬНЫХ ТРУБОПРОВОДОВ

ЗАГЛУШКИ (ДНИЩА) ЭЛЛИПТИЧЕСКИЕ

Назначение: герметизация трубопроводов.

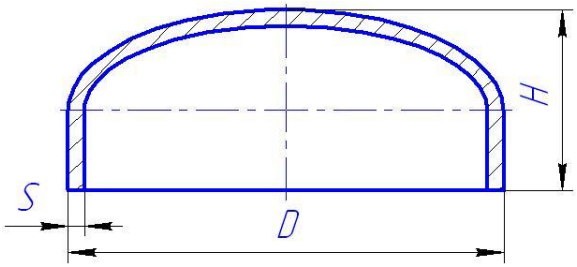

D – наружный диаметр;
S – номинальная толщина стенки детали;
H – высота заглушки (днища).

Заглушки эллиптические на $P_у$ до 16 МПа по ГОСТ

Заглушки эллиптические (днища) стальные приварные изготавливаются по ГОСТ 17379-2001 с техническими требованиями по ГОСТ 17380-2001 на условное давление до 16 МПа (160 кгс/см^2). Предназначены для газо- и нефтепроводов, транспортирующих некоррозионно-активные и малоагрессивные среды. Изготавливаются из листовой стали 20 по ГОСТ 1050-88 и 09Г2С по ГОСТ 19281-89 и по другим стандартам или техническим условиям, включая зарубежные, если установленные в них требования не ниже, чем в упомянутых стандартах. Температурный режим эксплуатации от минус 60°С до плюс 450°С. Возможно, по требованию Заказчика, нанесение на детали антикоррозионного полиуретанового покрытия. Расчет условного давления может быть произведен по СНиП 2.05.06-85 (до 9,8 МПа) и СП 34-116-95 (свыше 9,8 МПа) – необходимо указать при заказе.

Обозначение при заказе:
заглушки наружным диаметром 57 мм толщиной стенки 5,0 мм из стали 09Г2С
Заглушка 57х5 09Г2С ГОСТ 17379-2001
то же для трубопроводов, подконтрольных органам Госгортехнадзора России
Заглушка П 57х5 09Г2С ГОСТ 17379-2001

Условный проход DN, мм	Наружный диаметр D, мм	Высота заглушки H, мм	Толщина стенки S, мм	Номинальное (условное) давление PN, МПа				Масса, кг
				Расчет ГОСТ		Расчет СНиП, СП		
				Сталь20	09Г2С	Сталь20	09Г2С	
40	45	20	4,0	16,0	16,0	16,0	16,0	0,2
50	57	30	3,0	10,0	12,5	16,0	16,0	0,2
			5,0	16,0	16,0	16,0	16,0	0,3
65	76	40	3,5	8,0	10,0	16,0	16,0	0,4
			6,0	16,0	16,0	16,0	16,0	0,5

Условный проход DN, мм	Наружный диаметр D, мм	Высота заглушки H, мм	Толщина стенки S, мм	Номинальное (условное) давление PN, МПа				Масса, кг
				Расчет ГОСТ		Расчет СНиП, СП		
				Сталь20	09Г2С	Сталь20	09Г2С	
80	89	45	3,5	8,0	8,0	12,5	12,5	0,6
			8,0	16,0	16,0	16,0	16,0	0,9
100	108	50	4,0	8,0	8,0	12,5	12,5	0,7
			8,0	12,5	16,0	16,0	16,0	1,3
	114	50	5,0	8,0	10,0	12,5	16,0	1,0
			8,0	12,5	16,0	16,0	16,0	1,4
			12,0	16,0	16,0	16,0	16,0	2,1
125	133	55	4,0	6,3	6,3	10,0	10,0	0,9
			8,0	12,5	12,5	16,0	16,0	2,0
150	159	65	4,5	4,0	6,3	8,0	10,0	1,5
			8,0	10,0	10,0	16,0	16,0	2,3
			12,0	16,0	16,0	16,0	16,0	3,45
200	219	75	6,0	4,0	6,3	8,0	10,0	3,45
			8,0	6,3	8,0	12,5	12,5	4,6
			10,0	8,0	10,0	12,5	16,0	5,1
			12,0	10,0	12,5	16,0	16,0	6,1
250	273	85	8,0	6,3	6,3	10,0	10,0	5,6
			10,0	6,3	8,0	12,5	12,5	7,0
			12,0	8,0	10,0	12,5	16,0	9,2
			14,0	10,0	12,5	16,0	16,0	11,0
300	325	100	10,0	6,3	6,3	10,0	10,0	10,6
			12,0	6,3	8,0	12,5	12,5	12,7
			14,0	8,0	10,0	12,5	16,0	14,8
			16,0	10,0	10,0	16,0	16,0	16,9
350	377	115	9,0	4,0	4,0	6,3	8,0	15,1
			12,0	6,3	6,3	10,0	12,5	19,8
400	426	125	8,0	4,0	4,0	4,0	6,3	15,9
			10,0	4,0	4,0	6,3	8,0	19,0
			12,0	4,0	6,3	8,0	10,0	22,0
500	530	150	10,0	4,0	4,0	6,3	6,3	25,0
			12,0	4,0	4,0	6,3	8,0	30,0
			16,0	6,3	6,3	10,0	10,0	40,0
			18,0	6,3	8,0	10,0	12,5	45,0
			21,0	8,0	8,0	12,5	12,5	53,0

Днища эллиптические на $P_у$ до 9,8 МПа по ТУ

Днища штампованные эллиптические стальные приварные изготавливаются по конструкции, размерам и техническим требованиям ТУ 1469-014-01395041-03 (с требованиями ОТТ-08.00-60.30.00-КТН-036-1-05), ТУ 1469-012-01395041-10 (с требованиями ОТТ-23.040.00-КТН-190-10), ГазТУ 1469-014-01395041-03 на рабочее давление до 9,8 МПа. Предназначены для магистральных и промысловых газо- и нефтепроводов, транспортирующих некоррозионно-активные и малоагрессивные среды. Изготавливаются из листовой стали 09Г2С, 17Г1С, 10Г2ФБЮ. Температурный режим эксплуатации от минус 60°С до плюс 150°С. Возможно, по требованию Заказчика, нанесение на детали антикоррозионного полиуретанового покрытия.

Обозначение при заказе:
днища эллиптического наружным диаметром 530 мм, толщиной стенки присоединяемой трубы 12 мм класса прочности К48 , на рабочее давление 8,5 МПа, при коэффициенте условий работы 0,75, климатического исполнения У:
ДШ 530(12)К48 - 8,5 - 0,75 - У ТУ 1469-014-01395041-03;
ДШ 530(12К48) - 8,5 - 0,75 - У Газ ТУ 1469-014-01395041-07;
ДШ 530(12)К48 - 8,5 - 0,75 - У - Рисп=11,3 МПа ТУ 1469-012-01395041-10

Наружный диаметр D, мм	Высота днища H, мм	Толщина стенки исп. листа S, мм	Максимальное рабочее давление, МПа								Масса, кг
			К48		К52		К56		К60		
			0,6	0,75	0,6	0,75	0,6	0,75	0,6	0,75	
530	157	10	6,2	7,7	6,7	8,4	7,2	9,0	7,7	9,7	25
		12	7,4	9,3	8,1	9,8	8,7	9,8	9,3	9,8	30
		16	9,8	9,8	9,8	9,8	9,8	9,8	9,8	9,8	40
		21	9,8	9,8	9,8	9,8	9,8	9,8	9,8	9,8	53
		22	9,8	9,8	9,8	9,8	9,8	9,8	9,8	9,8	58
630	182	12	6,2	7,8	6,7	8,4	7,3	9,1	7,8	9,8	47
		14	7,3	9,1	7,9	9,8	8,5	9,8	9,2	9,8	57
		16	8,4	9,8	9,1	9,8	9,8	9,8	9,8	9,8	63
	197	21	9,8	9,8	9,8	9,8	9,8	9,8	9,8	9,8	82
720	205	12	5,4	6,8	5,9	7,3	6,3	7,9	6,8	8,5	62
	220	14	6,4	7,9	6,9	8,6	7,4	9,3	8,0	9,8	72
		16	7,3	9,1	7,9	9,8	8,5	9,8	9,2	9,8	84
		20	9,2	9,8	9,8	9,8	9,8	9,8	9,8	9,8	105
		21	9,7	9,8	9,8	9,8	9,8	9,8	9,8	9,8	114
820	230	12	4,7	5,9	5,1	6,4	5,5	6,9	5,9	7,4	81
	245	16	6,4	8,0	6,9	8,6	7,5	9,3	8,0	9,8	112
		20	8,0	9,8	8,7	9,8	9,4	9,8	9,8	9,8	140
		21	8,5	9,8	9,2	9,8	9,8	9,8	9,8	9,8	142
1020	295	16	5,1	6,4	5,5	6,9	6,0	7,4	6,4	8,0	165
		20	6,4	8,0	7,0	8,7	7,5	9,4	8,0	9,8	206
		21	6,7	8,4	7,3	9,1	7,9	9,8	8,5	9,8	208
	315	26	8,4	9,8	9,1	9,8	9,8	9,8	9,8	9,8	266
		32	9,8	9,8	9,8	9,8	9,8	9,8	9,8	9,8	329
1067	315	16	4,9	6,1	5,3	6,6	5,7	7,1	6,1	7,6	172
	340	26	8,0	9,8	8,7	9,8	9,4	9,8	9,8	9,8	287
		34	9,8	9,8	9,8	9,8	9,8	9,8	9,8	9,8	376
1220	345	16	4,0	5,0	4,4	5,5	4,7	5,9	5,1	6,3	222
		20	5,1	6,3	5,5	6,9	5,9	7,4	6,4	8,0	277
	365	21	5,3	6,7	5,8	7,2	6,2	7,8	6,7	8,4	291
		26	6,7	8,3	7,2	9,0	7,8	9,7	8,4	9,8	360
		28	7,2	9,0	7,8	9,8	8,4	9,8	9,0	9,8	388
		34	8,8	9,8	9,6	9,8	9,8	9,8	9,8	9,8	484
		36	9,4	9,8	9,8	9,8	9,8	9,8	9,8	9,8	497
1420	395	30	6,3	7,9	6,8	8,5	7,4	9,2	7,9	9,8	576
		34	7,2	9,0	7,8	9,7	8,4	9,8	9,0	9,8	610
		36	7,6	9,5	8,3	9,8	8,9	9,8	9,6	9,8	643
		45	9,6	9,8	9,8	9,8	9,8	9,8	9,8	9,8	807

Максимальное рабочее давление и масса указаны справочно, каждое изделие при заказе подвергается индивидуальному расчету

Днища эллиптические на $P_у$ свыше 9,8 МПа по ТУ

Днища эллиптические стальные приварные изготавливаются по конструкции, размерам и техническим требованиям ТУ 1469-015-01395041-05 (с требованиями по СТТ-08.00-60.30.00-КТН-015-1-05), ТУ 1469-012-01395041-10 (с требованиями ОТТ-23.040.00-КТН-190-10) на рабочее давление до 14,0 МПа, ТУ 1469-016-01395041-08 на рабочее давление до 11,8 МПа для магистральных газопроводов и до 16,0 МПа для промысловых трубопроводов. Предназначены для магистральных и промысловых газо- и нефтепроводов, транспортирующих некоррозионно-активные и малоагрессивные среды. Изготавливаются из листовой стали 09Г2С, 17Г1С, 10Г2ФБЮ. Температурный режим эксплуатации от минус 60°С до плюс 150°С. Возможно, по требованию Заказчика, нанесение на детали антикоррозионного полиуретанового покрытия.
Обозначение при заказе:
днища эллиптического наружным диаметром 1020 мм, толщиной стенки присоединяемой трубы 26 мм класса прочности К60, на рабочее давление 12,5 МПа, при коэффициенте условий работы 0,75, климатического исполнения У:
ДШ 1020(26К60)-12,5-0,75-У ТУ 1469-015-01395041-05;
ДШ 1020(26К60)-12,5-0,75-У- Рисп=22 МПа ТУ 1469-012-01395041-10;
ДШ 1020(26К60)-12,5-С-У- ТУ 1469-016-01395041-08

Наружный диаметр D, мм	Высота днища H, мм	Толщина стенки S, мм	Максимальное рабочее давление, МПа								Масса, кг
			К48		К52		К56		К60		
			0,6	0,75	0,6	0,75	0,6	0,75	0,6	0,75	
530	157	16	10,1	12,6	10,9	13,7	11,8	14,7	12,6	15,8	40
		21	13,5	16,0	14,6	16,0	15,7	16,0	16,0	16,0	53
		22	14,1	16,0	15,3	16,0	16,0	16,0	16,0	16,0	58
630	182	16	-	10,5	-	11,4	9,8	12,3	10,5	13,2	63
		21	11,2	14,0	12,1	15,2	13,1	16,0	14,0	16,0	82
720	220	20	-	11,5	10,0	12,5	10,8	13,5	11,6	14,5	105
		21	-	12,1	10,5	13,2	11,4	14,2	12,2	15,2	114
820	245	20	-	10,1	-	10,9	-	11,8	10,1	12,6	140
		21	-	10,6	-	11,5	9,9	12,4	10,6	13,3	142
1020	315	26	-	10,5	-	11,4	9,9	12,3	10,6	13,2	266
		32	10,5	13,1	11,4	14,2	12,3	15,3	13,2	16,0	329
1067	340	26	-	10,0	-	10,9	-	11,8	10,1	12,6	287
		34	10,7	13,3	11,6	14,5	12,5	15,6	13,4	16,0	376
1220	365	34	-	11,0	-	11,9	10,3	12,9	11,1	13,8	484
		36	-	11,7	10,2	12,7	11,0	13,7	11,7	14,7	497
1420	395	36	-	-	-	10,3	-	11,1	-	11,9	643
		45	-	12,0	10,5	13,1	11,3	14,1	12,1	15,1	807

Максимальное рабочее давление и масса указаны справочно, каждое изделие при заказе подвергается индивидуальному расчету.

Возможно изготовление заглушек (днищ) по другим стандартам, в том числе иностранным (DIN, ASME и др.) по согласованию с Заказчиком.

ОТВОДЫ КРУТОИЗОГНУТЫЕ

Назначение: поворот трубопровода

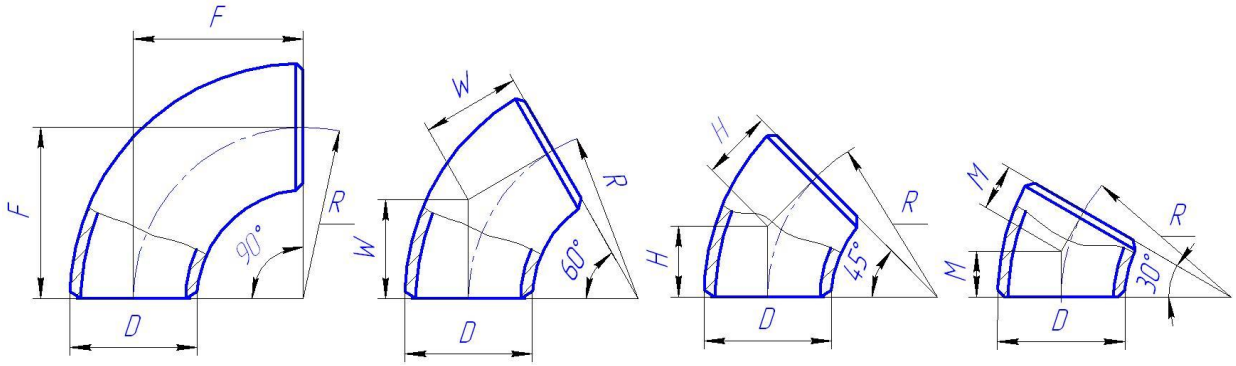

D – наружный диаметр;
S – толщина стенки детали;
R – радиус изгиба;
F, W, H, M – строительная длина отводов 90°, 60°, 45° и 30° соответственно.
В таблицах указана масса отводов 90°. Масса отводов 60°, 45° и 30° соответственно в 1,5, 2 и 3 раза меньше массы с углом 90°.

Отводы крутоизогнутые P_y до 16 МПа по ГОСТ

Отводы крутоизогнутые стальные приварные углами гиба 30°, 45°, 60°, 90°, изготавливаются методом протяжки по рогообразному сердечнику по ГОСТ 17375-2001 (отводы типа 3D) и ГОСТ 30753-2001 (отводы типа 2D) с техническими требованиями по ГОСТ 17380-2001 на условное давление до 16 МПа (160 кгс/см^2). Предназначены для газо- и нефтепроводов, транспортирующих некоррозионно-активные и малоагрессивные среды. Изготавливаются из стали 20 и 09Г2С. Температурный режим эксплуатации от минус 60°С до плюс 450°С. Возможно, по требованию Заказчика, нанесение на детали антикоррозионного полиуретанового покрытия. Расчет условного давления может быть произведен по СНиП 2.05.06-85 (до 9,8 МПа) и СП 34-116-95 (свыше 9,8 МПа) – необходимо указать при заказе.

Обозначение при заказе:
отвода исполнения 2 наружным диаметром 57 мм, толщиной стенки 5,0 мм из стали 09Г2С
Отвод 57х5 09Г2С ГОСТ 17375-2001
то же для трубопроводов, подконтрольных органам Госгортехнадзора России
Отвод П 57х5 09Г2С ГОСТ 17375-2001

Отводы типа 3D (R≈1,5DN) исполнения 2

Условный проход DN, мм	Диаметр наружный D, мм	Строительная длина, мм				Толщина стенки исп.трубы S, мм	Номинальное (условное) давление PN, МПа				Масса отвода (угол 90°), кг
		F (R)	W	H	M		Расчет ГОСТ		Расчет СНиП и СП		
		90°	60°	45°	30°		Сталь20	09Г2С	Сталь20	09Г2С	
25	32	38	22	18	-	2,5	12,5	16,0	16,0	16,0	0,13
						3,0	16,0	16,0	16,0	16,0	0,15
						4,0	16,0	16,0	16,0	16,0	0,18
32	38	48	28	23	-	2,5	10,0	12,5	16,0	16,0	0,13
						3,0	12,5	16,0	16,0	16,0	0,16
						4,0	16,0	16,0	16,0	16,0	0,24
40	45	60	35	25	-	2,5	10,0	10,0	16,0	16,0	0,25

Условный проход DN, мм	Диаметр наружный D, мм	Строительная длина, мм				Толщина стенки исп.трубы S, мм	Номинальное (условное) давление PN, МПа				Масса отвода (угол 90°), кг
		F (R)	W	H	M		Расчет ГОСТ		Расчет СНиП и СП		
		90°	60°	45°	30°		Сталь20	09Г2С	Сталь20	09Г2С	
						3,0	12,5	12,5	16,0	16,0	0,3
						3,5	12,5	16,0	16,0	16,0	0,4
						4,0	16,0	16,0	16,0	16,0	0,4
50	57	75	43	30	20	2,5	8,0	8,0	10,0	12,5	0,4
						3,0	8,0	10,0	12,5	12,5	0,5
						3,5	10,0	12,5	16,0	16,0	0,6
						4,0	12,5	12,5	16,0	16,0	0,7
						4,5	12,5	16,0	16,0	16,0	0,7
						5,0	16,0	16,0	16,0	16,0	0,8
						5,5	16,0	16,0	16,0	16,0	0,9
						6,0	16,0	16,0	16,0	16,0	1,0
65	76	100	57	41	28	3,0	6,3	8,0	8,0	10,0	0,8
						3,5	8,0	8,0	10,0	12,5	1,0
						4,0	8,0	10,0	12,5	12,5	1,1
						4,5	10,0	12,5	12,5	16,0	1,3
						5,0	10,0	12,5	16,0	16,0	1,4
						5,5	12,5	12,5	16,0	16,0	1,6
						6,0	12,5	16,0	16,0	16,0	1,7
80	89	120	69	50	32	3,0	6,3	6,3	8,0	8,0	1,2
						3,5	6,3	8,0	8,0	10,0	1,4
						4,0	8,0	8,0	10,0	12,5	1,5
						4,5	8,0	10,0	12,5	12,5	1,7
						5,0	10,0	10,0	12,5	16,0	2,0
						5,5	10,0	12,5	16,0	16,0	2,1
						6,0	12,5	12,5	16,0	16,0	2,4
						7,0	12,5	16,0	16,0	16,0	2,7
100	102	150	87	62	40	4,0	6,3	8,0	8,0	10,0	2,4
	108	150	87	62	40	4,0	6,3	8,0	8,0	10,0	2,5
						5,0	8,0	8,0	10,0	12,5	3,2
						6,0	10,0	10,0	12,5	16,0	3,8
						8,0	12,5	12,5	16,0	16,0	4,7
						9,0	12,5	16,0	16,0	16,0	4,7
	114	150	87	62	40	4,0	6,3	6,3	8,0	8,0	2,2
						5,0	8,0	8,0	10,0	12,5	3,3
						6,0	8,0	10,0	12,5	12,5	3,8
						7,0	10,0	12,5	12,5	16,0	4,4
						8,0	12,5	12,5	16,0	16,0	5,0
						9,0	12,5	16,0	16,0	16,0	5,7
						10,0	16,0	16,0	16,0	16,0	6,1
						12,0	16,0	16,0	16,0	16,0	7,1
						14,0	16,0	16,0	16,0	16,0	8,9
125	133	190	110	79	50	4,0	4,0	6,3	6,3	8,0	3,8
						5,0	6,3	8,0	8,0	10,0	4,8
						6,0	8,0	8,0	10,0	12,5	5,8
						8,0	10,0	12,5	12,5	16,0	7,4

Условный проход DN, мм	Диаметр наружный D, мм	Строительная длина, мм				Толщина стенки исп.трубы S, мм	Номинальное (условное) давление PN, МПа				Масса отвода (угол 90°), кг
		F (R)	W	H	M		Расчет ГОСТ		Расчет СНиП и СП		
		90°	60°	45°	30°		Сталь20	09Г2С	Сталь20	09Г2С	
						9,0	12,5	14,0	16,0	16,0	7,4
150	159	225	130	93	60	4,0	4,0	4,0	4,0	6,3	5,5
						4,5	4,0	4,0	6,3	8,0	6,1
						5,0	4,0	6,3	6,3	8,0	7,0
						6,0	6,3	8,0	8,0	10,0	8,4
						8,0	8,0	10,0	12,5	12,5	10,5
						10,0	10,0	12,5	16,0	16,0	13,1
						12,0	12,5	16,0	16,0	16,0	16,0
						14,0	16,0	16,0	16,0	16,0	18,0
	168	225	130	93	60	4,5	4,0	4,0	6,3	6,3	6,4
						6,0	6,3	6,3	8,0	10,0	9,7
						8,0	8,0	10,0	10,0	12,5	13,3
						10,0	10,0	12,5	12,5	16,0	14,0
						12,0	12,5	12,5	16,0	16,0	16,0
						14,0	12,5	16,0	16,0	16,0	19,0
						16,0	16,0	16,0	16,0	16,0	19,0
200	219	300	173	124	80	6,0	4,0	4,0	6,3	6,3	15,0
						7,0	4,0	6,3	8,0	10,0	17,4
						8,0	6,3	8,0	8,0	10,0	20,0
						9,0	6,3	8,0	10,0	10,0	22,8
						10,0	8,0	8,0	10,0	12,5	25,3
						11,0	8,0	10,0	12,5	12,5	27,0
						12,0	10,0	10,0	12,5	16,0	29,0
						14,0	10,0	12,5	16,0	16,0	34,0
						16,0	12,5	12,5	16,0	16,0	39,0
250	273	375	217	155	100	6,0	4,0	4,0	4,0	4,0	24,8
						7,0	4,0	4,0	6,3	6,3	28,0
						8,0	4,0	6,3	6,3	8,0	31,0
						9,0	4,0	6,3	8,0	8,0	35,5
						10,0	6,3	6,3	8,0	10,0	39,4
						11,0	6,3	8,0	10,0	10,0	43,0
						12,0	8,0	8,0	10,	12,5	46,7
						14,0	8,0	10,0	12,5	12,5	54,0
						18,0	10,0	12,5	16,0	16,0	70,0
						20,0	12,5	12,5	16,0	16,0	78,0
						22,0	12,5	16,0	16,0	16,0	85,0
						25,0	16,0	16,0	16,0	16,0	95,0
300	325	450	260	186	120	8,0	4,0	4,0	4,0	6,3	45,0
						9,0	4,0	4,0	6,3	6,3	50,0
						10,0	4,0	6,3	6,3	8,0	56,0
						11,0	6,3	6,3	8,0	8,0	61,0
						12,0	6,3	6,3	8,0	10,0	66,0
						14,0	8,0	8,0	10,0	10,0	77,0
						16,0	8,0	10,0	12,5	12,5	87,3
						18,0	10,0	10,0	16,0	16,0	100,0

Условный проход DN, мм	Диаметр наружный D, мм	Строительная длина, мм				Толщина стенки исп.трубы S, мм	Номинальное (условное) давление PN, МПа				Масса отвода (угол 90°), кг
		F (R)	W	H	M		Расчет ГОСТ		Расчет СНиП и СП		
		90°	60°	45°	30°		Сталь20	09Г2С	Сталь20	09Г2С	
						20,0	10,0	12,5	16,0	16,0	110,0
350	377	525	303	217	141	10,0	4,0	4,0	6,3	6,3	75,0
						12,0	4,0	6,3	6,3	8,0	90,0
						16,0	6,3	8,0	10,0	10,0	119,0
400	426	600	346	248	161	10,0	4,0	4,0	4,0	6,3	121,0
						11,0	4,0	4,0	6,3	6,3	133,0
						12,0	4,0	4,0	6,3	8,0	145,0
						14,0	4,0	6,3	8,0	8,0	169,0
						16,0	6,3	8,0	8,0	10,0	173,0
						18,0	6,3	8,0	10,0	10,0	183,0
700	720	1000	577	404	268	12,0	2,5	2,5	4,0	4,0	329,0
						14,0	2,5	4,0	4,0	4,0	383,0
						16,0	4,0	4,0	4,0	6,3	436,0
						20,0	4,0	4,0	6,3	6,3	542,0
800	820	1200	693	497	321	15,0	2,5	2,5	4,0	4,0	329,0
						16,0	2,5	4,0	4,0	4,0	383,0
						20,0	4,0	4,0	4,0	6,3	436,0
						21,0	4,0	4,0	4,0	6,3	542,0

Отводы типа 2D (R≈1,0DN) исполнения 2

Условный проход DN, мм	Диаметр наружный D, мм	Строительная длина, мм				Толщина стенки исп.трубы S, мм	Номинальное (условное) давление PN, МПа				Масса отвода (угол 90°), кг
		F (R)	W	H	M		Расчет ГОСТ		Расчет СНиП		
		90°	60°	45°	30°		Сталь20	09Г2С	Сталь20	09Г2С	
500	530	500	289	207	134	11,0	2,5	2,5	4,0	4,0	120
						12,0	2,5	4,0	4,0	6,3	130
						16,0	4,0	4,0	6,3	8,0	173
						18,0	4,0	4,0	8,0	8,0	195
						19,0	4,0	4,0	8,0	8,0	205
						20,0	4,0	6,3	8,0	10,0	215
600	630	600	346	248	161	12,0	2,5	2,5	2,5	4,0	195
						13,0	2,5	2,5	4,0	4,0	210
						20,0	4,0	4,0	6,3	8,0	325
700	720	700	405	283	188	12,0	1,6	2,5	4,0	4,0	260
						13,0	2,5	2,5	4,0	4,0	270
						14,0	2,5	4,0	4,0	4,0	300
						20,0	4,0	4,0	6,3	6,3	380
						28,0	6,3	6,3	8,0	10,0	530

Отводы крутоизогнутые на $P_у$ до 9,8 МПа по ТУ

Отводы крутоизогнутые стальные приварные углами гиба 30°, 45°, 60°, 90° изготавливаются методом протяжки по рогообразному сердечнику по конструкции, размерам и техническим требованиям ТУ 1469-014-01395041-03 (с требованиями ОТТ-08.00-60.30.00-КТН-036-1-05), ТУ 1469-012-01395041-10 (с требованиями ОТТ-23.040.00-

КТН-190-10), ГазТУ 1469-014-01395041-03 на условное давление до 9,8 МПа. Предназначены для газо- и нефтепроводов, транспортирующих некоррозионно-активные и малоагрессивные среды. Изготавливаются из стали 09Г2С, 17Г1С, 10Г2ФБЮ. Температурный режим эксплуатации от минус 60°С до плюс 150°С. Возможно, по требованию Заказчика, нанесение на детали антикоррозионного полиуретанового покрытия.

Обозначение при заказе:

отвода с углом поворота 90° наружным диаметром 530 мм, толщиной стенки присоединяемой трубы 12 мм класса прочности К52, радиуса изгиба 1 Ду, на рабочее давление 7,5 МПа, при коэффициенте условий работы 0,6, хладостойкого исполнения:

ОКШ 90° 530(12)К52-1,0Ду-7,5-0,6-ХЛ ТУ 1469-014-01395041-03;

ОКШ 90° 530(12К52)- 1,0Ду-7,5-0,6-ХЛ Газ ТУ 1469-014-01395041-07;

ОКШ 90° 530(12)К52-1,0Ду-7,5-0,6-ХЛ-Рисп=15,16 ТУ 1469-012-01395041-10

Отводы крутоизогнутые R = 1DN

Условный проход, DN, мм	Наружный диаметр D, мм	Строительная длина, мм				Толщина стенки исп.трубы S, мм	Максимальное рабочее давление, МПа								Масса отвода (угол90°) кг
		F=R	W	H	M		К48		К52		К56		К60		
		90°	60°	45°	30°		0,6	0,75	0,6	0,75	0,6	0,75	0,6	0,75	
500	530	500	289	207	134	11,0	4,9	6,1	5,3	6,6	5,7	7,1	-	-	120
						12,0	5,3	6,7	5,8	7,2	6,3	7,8	-	-	125
						13,0	5,8	7,3	6,3	7,9	6,8	8,5	-	-	130
						16,0	7,2	9,0	7,8	9,8	9,8	8,4	-	-	173
						17,0	7,7	9,6	8,3	9,8	8,4	9,8	-	-	183
						18,0	8,1	9,8	8,8	9,8	9,5	9,8	-	-	195
						19,0	8,6	9,8	9,3	9,8	9,8	9,8	-	-	205
						20,0	9,1	9,8	9,8	9,8	9,8	9,8	-	-	215
600	630	600	346	248	161	12,0	4,5	5,6	4,9	6,1	5,2	6,5	-	-	195
						13,0	4,9	6,1	5,3	6,6	5,7	7,1	-	-	210
						20,0	7,6	9,5	8,2	9,8	8,9	9,8	-	-	326
700	720	700	404	290	188	12,0	3,9	4,9	4,2	5,3	4,6	5,7	-	-	260
						13,0	4,2	5,3	4,6	5,7	5,0	6,2	-	-	270
						14,0	4,6	5,7	5,0	6,2	5,3	6,7	-	-	300
						20,0	6,6	8,3	7,2	9,0	7,7	9,7	-	-	380
						28,0	9,4	9,8	9,8	9,8	9,8	9,8	-	-	530
800	820	800	462	331	214	15,0	4,3	5,4	4,7	5,8	5,0	6,3	5,4	6,7	374
						16,0	4,6	5,7	5,0	6,2	5,4	6,7	5,8	7,2	405
1200	1220	1200	693	497	321	20,5	3,7	4,7	4,1	5,1	4,4	5,5	4,7	5,9	1181
						24,0	4,4	5,5	4,8	6,0	5,2	6,4	5,5	6,9	1334

Максимальное рабочее давление и масса указаны справочно, каждое изделие при заказе подвергается индивидуальному расчету.

Отводы крутоизогнутые R = 1,5DN

Условный проход DN, мм	Наружный диаметр D, мм	Строительная длина, мм				Толщина стенки исп. трубы S, мм	Максимальное давление, МПа				Масса отвода (угол90°) кг
		F=R	W	H	M		К42		К48		
		90°	60°	45°	30°		0,6	0,75	0,6	0,75	

Условный проход DN, мм	Наружный диаметр D, мм	Строительная длина, мм				Толщина стенки исп. трубы S, мм	Максимальное давление, МПа				Масса отвода (угол90°) кг
		F=R	W	H	M		К42		К48		
		90°	60°	45°	30°		0,6	0,75	0,6	0,75	
50	57	75	43	41	20	4,0	9,8	9,8	9,8	9,8	0,65
						5,0	9,8	9,8	9,8	9,8	0,75
						6,0	9,8	9,8	9,8	9,8	0,90
65	76	105	61	43	28	4,0	9,8	9,8	9,8	9,8	1,1
						5,0	9,8	9,8	9,8	9,8	1,4
						6,0	9,8	9,8	9,8	9,8	1,7
80	89	120	69	50	32	4,0	9,8	9,8	9,8	9,8	1,6
						5,0	9,8	9,8	9,8	9,8	2,0
						6,0	9,8	9,8	9,8	9,8	2,4
100	102	150	87	62	40	4,0	9,4	9,8	9,8	9,8	2,3
100	108	150	87	62	40	4,0	8,9	9,8	9,8	9,8	2,5
						5,0	9,8	9,8	9,8	9,8	3,2
						6,0	9,8	9,8	9,8	9,8	3,8
						8,0	9,8	9,8	9,8	9,8	4,7
						9,0	9,8	9,8	9,8	9,8	5,3
	114	150	87	62	40	4,0	8,4	9,8	9,8	9,8	2,6
						5,0	9,8	9,8	9,8	9,8	3,1
						6,0	9,8	9,8	9,8	9,8	3,8
						7,0	9,8	9,8	9,8	9,8	4,3
						9,0	9,8	9,8	9,8	9,8	5,3
						10,0	9,8	9,8	9,8	9,8	6,0
						11,0	9,8	9,8	9,8	9,8	6,5
						12,0	9,8	9,8	9,8	9,8	7,1
						14,0	9,8	9,8	9,8	9,8	8,9
125	133	185	108	77	50	4,0	7,1	8,9	8,1	9,8	3,8
						5,0	9,0	9,8	9,8	9,8	4,8
						6,0	9,8	9,8	9,8	9,8	5,8
						8,0	9,8	9,8	9,8	9,8	7,4
						9,0	9,8	9,8	9,8	9,8	8,2
150	159	225	130	93	60	4,0	6,3	7,8	7,2	9,0	5,5
						5,0	7,9	9,8	9,1	9,8	7,0
						6,0	9,8	9,8	9,8	9,8	8,4
						8,0	9,8	9,8	9,8	9,8	11,0
						10,0	9,8	9,8	9,8	9,8	13,0
						11,0	9,8	9,8	9,8	9,8	14,0
						12,0	9,8	9,8	9,8	9,8	15,7
						14,0	9,8	9,8	9,8	9,8	17,7
150	168	225	130	93	60	5,0	7,0	8,8	8,1	9,8	6,5
						6,0	8,5	9,8	9,8	9,8	7,7
						8,0	9,8	9,8	9,8	9,8	11,9
						10,0	9,8	9,8	9,8	9,8	14,0
						12,0	9,8	9,8	9,8	9,8	16,0
						14,0	9,8	9,8	9,8	9,8	19,0
						16,0	9,8	9,8	9,8	9,8	22,2
200	219	300	173	124	80	7,0	7,6	9,5	8,7	9,8	17,0
						8,0	8,7	9,8	9,8	9,8	20,0

Условный проход DN, мм	Наружный диаметр D, мм	Строительная длина, мм				Толщина стенки исп. трубы S, мм	Максимальное давление, МПа				Масса отвода (угол90°) кг
		F=R	W	H	M		К42		К48		
		90°	60°	45°	30°		0,6	0,75	0,6	0,75	
						9,0	9,8	9,8	9,8	9,8	23,0
						10,0	9,8	9,8	9,8	9,8	25,0
						11,0	9,8	9,8	9,8	9,8	27,0
						12,0	9,8	9,8	9,8	9,8	29,0
						15,0	9,8	9,8	9,8	9,8	34,0
						16,0	9,8	9,8	9,8	9,8	39,0
250	273	375	216	155	100	8,0	6,9	8,6	7,9	9,8	31,0
						9,0	7,8	9,8	9,0	9,8	35,5
						10,0	8,7	9,8	9,8	9,8	39,4
						12,0	9,8	9,8	9,8	9,8	46,7
						14,0	9,8	9,8	9,8	9,8	58,0
						16,0	9,8	9,8	9,8	9,8	62,0
						18,0	9,8	9,8	9,8	9,8	71,0
						20,0	9,8	9,8	9,8	9,8	73,0
						22,0	9,8	9,8	9,8	9,8	80,0
						25,0	9,8	9,8	9,8	9,8	90,0
300	325	450	260	186	120	8,0	5,8	7,2	6,6	8,3	43,9
						9,0	6,5	8,2	7,5	9,3	50,0
						10,0	7,3	9,1	8,3	9,8	54,9
						12,0	8,8	9,8	9,8	9,8	66,0
						13,0	9,6	9,8	9,8	9,8	72,0
						14,0	9,8	9,8	9,8	9,8	77,0
						16,0	9,8	9,8	9,8	9,8	87,0
						20,0	9,8	9,8	9,8	9,8	110,0
350	377	525	303	217	141	10,0	6,2	7,8	7,1	8,9	75,0
						12,0	7,5	9,4	8,6	9,8	89,0
						16,0	9,8	9,8	9,8	9,8	118,0
400	426	600	346	248	161	8,0	4,4	5,5	5,0	6,3	78,0
						9,0	4,9	6,2	5,6	7,1	87,0
						10,0	5,5	6,9	6,3	7,9	97,0
						11,0	6,1	7,6	7,0	8,7	110,0
						13,0	7,2	9,0	8,3	9,8	129,0
						15,0	8,4	9,8	9,6	9,8	147,0
						16,0	9,0	9,8	9,8	9,8	174,0
						19,0	9,8	9,8	9,8	9,8	185,0

Максимальное рабочее давление и масса указаны справочно, каждое изделие при заказе подвергается индивидуальному расчету.

Отводы крутоизогнутые R = 1,5DN

Условный проход DN	Наружный диаметр D, мм	Строительная длина, мм				Толщина стенки исп. трубы S, мм	Условное давление, МПа								Масса отвода (угол90°) кг
		F=R	W	H	M		К48		К52		К56		К60		
		90°	60°	45°	30°		0,6	0,75	0,6	0,75	0,6	0,75	0,6	0,75	
700	720	1000	577	414	268	12,0	4,4	5,5	4,8	6,0	5,2	6,5	-	-	329
						13,0	4,8	6,0	5,2	6,5	5,6	7,0	-	-	356

Условный проход DN	Наружный диаметр D, мм	Строительная длина, мм				Толщина стенки исп. трубы S, мм	Условное давление, МПа								Масса отвода (угол90°) кг
		F=R	W	H	M		К48		К52		К56		К60		
		90°	60°	45°	30°		0,6	0,75	0,6	0,75	0,6	0,75	0,6	0,75	
						14,0	5,2	6,5	5,6	7,0	6,1	7,6	-	-	383
						16,0	5,9	7,4	6,5	8,1	7,0	8,7	-	-	436
						18,0	6,7	8,4	7,3	9,1	7,9	9,8	-	-	489
						20,0	7,5	9,4	8,1	9,8	8,8	9,8	-	-	542
800	820	1200	693	497	321	15,0	4,9	6,1	5,3	6,6	5,7	7,1	6,1	7,6	561
						16,0	5,2	6,5	5,6	7,1	6,1	7,6	6,5	8,2	598
						20,0	6,6	8,2	7,51	8,9	7,7	9,6	8,2	9,8	748
						21,0	6,9	8,6	7,5	9,3	8,1	9,8	8,7	9,8	755
1000	1020	1500	866	621	402	18,0	4,7	5,9	5,1	6,4	5,5	6,9	5,9	7,4	972
						20,0	5,2	6,5	5,7	7,1	6,1	7,6	6,6	8,2	1075
						22,0	5,8	7,2	6,3	7,8	6,8	8,4	7,2	9,1	1275
						24,0	6,3	7,9	6,8	8,6	7,4	9,2	7,9	9,8	1389
1200	1220	1800	1039	746	482	21,0	4,4	5,4	4,7	5,9	5,1	6,4	5,5	6,8	1500
						24,0	5,0	6,2	5,4	6,8	5,8	7,3	6,3	7,8	1700

Максимальное рабочее давление и масса указаны справочно, каждое изделие при заказе подвергается индивидуальному расчету.

Отводы крутоизогнутые на $P_у$ свыше 9,8 МПа по ТУ

Отводы крутоизогнутые стальные приварные углами гиба 30°, 45°, 60°, 90°, изготавливаются методом протяжки по рогообразному сердечнику по конструкции, размерам и техническим требованиям ТУ 1469-015-01395041-05 (с требованиями по СТТ-08.00-60.30.00-КТН-015-1-05), ТУ 1469-012-01395041-10 (с требованиями ОТТ-23.040.00-КТН-190-10) на рабочее давление до 14,0 МПа, ТУ 1469-016-01395041-08 на рабочее давление до 11,8 МПа для магистральных газопроводов и до 16,0 МПа для промысловых трубопроводов. Предназначены для магистральных и промысловых газо- и нефтепроводов, транспортирующих некоррозионно-активные и малоагрессивные среды. Изготавливаются из стали 09Г2С, 17Г1С, 10Г2ФБЮ. Температурный режим эксплуатации от минус 60°С до плюс 150°С. Возможно, по требованию Заказчика, нанесение на детали антикоррозионного полиуретанового покрытия.

Обозначение при заказе:
отвода с углом поворота 90° наружным диаметром 1220 мм, толщиной стенки присоединяемой трубы 28 мм класса прочности К60, на рабочее давление 12,5 МПа, при коэффициенте условий работы 0,75, радиусом гиба 1,5DN, хладостойкого исполнения:

ОКШ 90° 1220(28К60)-12,5-0,75-ХЛ ТУ 1469-015-01395041-05
ОКШ 90° 1220(28К60)-12,5-0,75-ХЛ ТУ 1469-012-01395041-10
ОКШ 90° 1220(28К60)-12,5- С -УХЛ ТУ 1469-016-01395041-08
Отводы крутоизогнутые R = 1DN

Условный проход, DN	Наружный диаметр D, мм	Строительная длина, мм				Толщина стенки исп. трубы S, мм	Максимальное рабочее давление, МПа								Масса, кг
		F=R	W	H	M		К48		К52		К56		К60		
		90°	60°	45°	30°		0,6	0,75	0,6	0,75	0,6	0,75	0,6	0,75	90°
500	530	500	289	207	134	18,0	-	10,2	-	11,0	-	11,9	-	-	195
						19,0	-	10,8	-	11,7	10,1	12,6	-	-	205

						20,0	-	11,4	9,9	12,3	10,6	13,3	-	-	215
600	630	600	346	248	161	20,0	-	-	-	10,3	-	11,1	-	-	326
700	720	700	404	290	188	28,0	-	11,7	10,2	12,7	11,0	13,7	-	-	530

Отводы крутоизогнутые R = 1,5DN

Условный проход DN	D, мм	Строительная длина, мм				Толщина стенки исп. трубы S, мм	Максимальное рабочее давление, МПа								Масса, кг
		F=R	W	H	M		К48		К52		К56		К60		
		90°	60°	45°	30°		0,6	0,75	0,6	0,75	0,6	0,75	0,6	0,75	90°
700	720	1000	577	414	268	20,0	-	-	-	10,2	-	11,0	-	-	542
800	820	1200	693	497	321	21,0	-	-	-	-	-	10,1		10,8	755
1000	1020	1500	866	621	402	30,0	-	10,0	-	10,8	-	11,6	10,0	12,5	1735
1200	1220	1800	1039	746	482	34,0	-	10,8	-	11,7	10,1	12,6	10,9	13,6	2800

Максимальное рабочее давление и масса указаны справочно, каждое изделие при заказе подвергается индивидуальному расчету.

Отводы крутоизогнутые на P_y до 16,0 МПа по ТУ

Конструкция, размеры и технические требования - ТУ 1468–120–1411419–93

Материал - сталь 12Х18Н10Т

Условный проход DN, мм	Наружный диаметр D, мм	Радиус гиба, R, мм	Строительная длина L, мм	Толщина стенки S, мм	Номинальное (условное) давление PN, МПа	Масса отвода (угол 90°), кг
25	32	38	38	3,0	10,0	0,12
40	45	60	60	2,5	10,0	0,3
				4,0	16,0	0,4
50	57	75	75	3,0	10,0	0,5
				5,0	16,0	0,8
65	76	100	100	3,5	10,0	1,0
				5,0	10,0	1,4
				6,0	16,0	1,7
80	89	120	120	3,5	8,0	1,4
				6,0	10,0	2,3
100	108	150	150	4,0	6,3	2,5
				6,0	10,0	3,8
	114	150	150	6,0	10,0	3,8
125	133	190	190	6,0	8,0	5,8
150	159	225	225	4,5	4,0	6,1
				6,0	8,0	8,1
				8,0	10,0	10,6
				10,0	10,0	13,1
200	219	300	300	6,0	6,3	20,0
				8,0	8,0	25,0
				10,0	10,0	26,5
				12,0	10,0	29,1
				14,0	10,0	36,1
				16,0	10,0	40,0
250	273	375	375	8,0	4,0	35,2
				10,0	10,0	39,1
				12,0	10,0	45,8

Условный проход DN, мм	Наружный диаметр D, мм	Радиус гиба, R, мм	Строительная длина L, мм	Толщина стенки S, мм	Номинальное (условное) давление PN, МПа	Масса отвода (угол 90°), кг
25	32	38	38	3,0	10,0	0,12
300	325	450	450	8,0	4,0	52,0
				12,0	8,0	70,0
				14,0	8,0	80,0
				16,0	10,0	92,0
350	377	525	525	12,0	6,3	80,0
400	426	600	600	10,0	8,0	122,5
				12,0	8,0	127,6
				14,0	10,0	150,0

Возможно изготовление отводов по другим стандартам, в том числе иностранным (DIN 2605, ASME B 16.9-1993 и др.) по согласованию с Заказчиком.

ОТВОДЫ ГНУТЫЕ

Назначение: поворот трубопровода

D – наружный диаметр;
S – толщина стенки детали;
R – радиус изгиба;
a, b – строительные длины изогнутых участков;
L, L_1 –длины прямых участков;
A, B – строительные длины.
Отводы изготавливаются углами поворота от 3° до 90° с градацией через 3° (по согласованию с Заказчиком через 1°).
По согласованию с Заказчиком возможно изготовление отводов с любой длиной прямых участков.

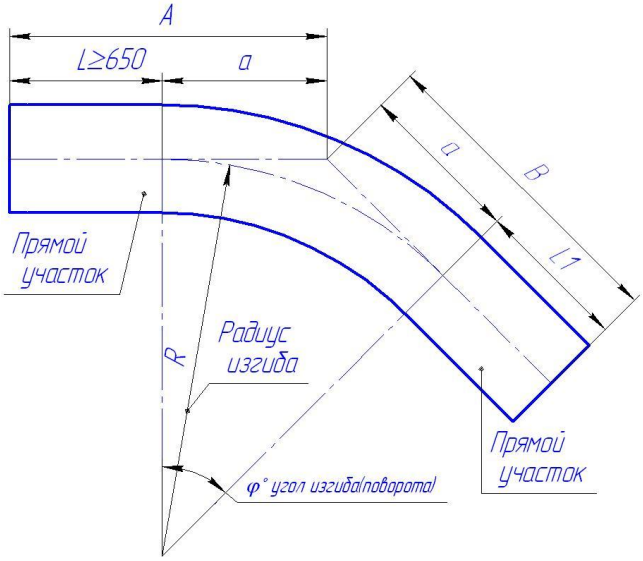

Отводы гнутые

Отводы гнутые стальные приварные, изготавливаются по конструкции, размерам и техническим требованиям ТУ 1469-014-01395041-03 (с требованиями ОТТ-08.00-60.30.00-КТН-036-1-05), ГазТУ 1469-014-01395041-03 на условное давление до 9,8 МПа, ТУ 1469-015-01395041-05 (с требованиями по СТТ-08.00-60.30.00-КТН-015-1-05), ТУ 1469-012-01395041-10 (с требованиями ОТТ-23.040.00-КТН-190-10) на рабочее давление до 14,0 МПа, ТУ 1469-016-01395041-08 на рабочее давление до 11,8 МПа для магистральных газопроводов и до 16,0 МПа для промысловых трубопроводов. Предназначены для газо- и нефтепроводов, транспортирующих некоррозионно-активные и малоагрессивные среды. Температурный режим эксплуатации от минус 60°С до плюс 150°С. Возможно, по требованию Заказчика, нанесение на детали антикоррозионного полиуретанового покрытия.
Обозначение при заказе:
отвода горячегнутого на угол φ=12°, наружным диаметром 1020 мм с толщиной стенки присоединяемой трубы 14 мм класса прочности К52, на рабочее давление 6,3 МПа, при коэффициенте условий работы 0,75, радиусом поворота 5DN со строительными длинами 650 мм и 3000 мм, обычного исполнения:
ОГ 12°-1020(14)К52-6,3-0,75-5DN-650/3000-У ТУ 1469-014-01395041-03

ОГ 12°-1020(14К52)-6,3-0,75-5DN-650/3000-У ГазТУ 1469-014-01395041-07
ОГ 12°-1020(14)К52-6,3-0,75-5DN-650/3000-У ТУ 1469-012-01395041-10
ОГ 12°-1020(14К52)-6,3-С-5DN-650/3000-У ТУ 1469-016-01395041-08

Условный проход, DN, мм	Наружный диаметр, D, мм	Радиус поворота (в условных проходах)								
		2,5 DN	3,5 DN	5,0 DN	6,0 DN	7,0 DN	8,5 DN	10,0 DN	16,0 DN	20,0 DN
		Радиус изгиба R, мм								
80	89	-	-	400	480	550	680	800	1250	1600
100	108, 114	-	-	500	600	700	850	1000	1600	2000
125	133	-	-	600	750	900	1000	1250	2000	2500
150	159, 168	-	-	750	900	1000	1250	1500	2400	3000
200	219	-	-	1000	1200	1400	1700	2000	3200	4000
250	273	-	-	1250	1500	1800	2100	2500	4000	5000
300	325	-	-	1500	1800	2100	2500	3000	4800	6000
350	377	-	1250	1800	2100	2500	3000	3500	5600	7000
400	426	-	1400	2000	2400	2800	3400	4000	6400	8000
500	530	1250	1800	2500	3000	3500	4200	5000	8000	-
600	630	1500	2100	3000	3600	4200	5100	6000	-	-
700	720	1800	2500	3500	4200	5000	6000	7000	-	-
800	820	2000	2800	4000	4800	5600	6800	-	-	-
1000	1020, 1067	2500	3500	5000	6000	7000	-	-	-	-
1200	1220	3000	4200	6000	7200	-	-	-	-	-
1400	1420	3500	4900	7000	-	-	-	-	-	-

ПЕРЕХОДЫ КОНЦЕНТРИЧЕСКИЕ

Назначение: изменение диаметра трубопровода

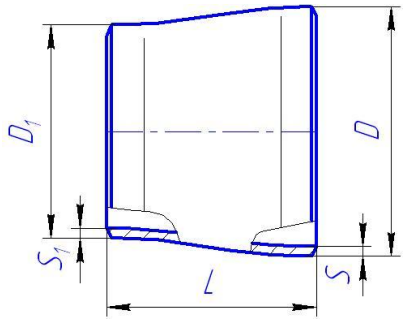

D, D_1 – наружный диаметр;
S, S_1 – толщина стенки детали;
L – строительная длина перехода.

Переходы концентрические на $P_у$ 16,0 МПа по ГОСТ

Переходы концентрические стальные приварные изготавливаются по ГОСТ 17378-2001 с требованиями по ГОСТ 17380-2001 на условное давление до 16 МПа (160 кгс/см^2). Предназначены для газо- и нефтепроводов, транспортирующих некоррозионно-активные и малоагрессивные среды. Изготавливаются из стали 20 по ГОСТ 1050-88 и 09Г2С по ГОСТ 19281-89 и по другим стандартам или техническим условиям, включая зарубежные, если установленные в них требования не ниже, чем в упомянутых стандартах. Температурный режим эксплуатации от минус 60°С до плюс 450°С. Возможно, по требованию Заказчика, нанесение на детали антикоррозионного полиуретанового покрытия. Расчет условного давления может быть произведен по СНиП 2.05.06-85 (до 9,8 МПа) и СП 34-116-95 (свыше 9,8 МПа) – необходимо указать при заказе.

Обозначение при заказе:
перехода D=57 мм, S=4,0 мм D_1=45 мм, S_1=4,0 мм из стали 09Г2С
Переход 57х4 – 45 х4 09Г2С ГОСТ 17378-2001
то же для трубопроводов, подконтрольных органам Госгортехнадзора России
Переход П57х4 – 45 х4 09Г2С ГОСТ 17378-2001

Условный проход DN, мм	Наружный диаметр D, мм	Толщина стенки S, мм	Наружный диаметр D_1, мм	Толщина стенки S_1, мм	Строительная длина L, мм	Номинальное (условное) давление, PN, МПа				Масса кг
						Расчет ГОСТ		Расчет СНиП		
						Сталь 20	09Г2С	Сталь 20	09Г2С	
40	45	2,5	32	2,0	30	10,0	12,5	16,0	16,0	0,1
50	57	4,0	45	4,0	60	12,5	16,0	16,0	16,0	0,3
			38	4,0	45	12,5	16,0	16,0	16,0	
			32	3,0	45	12,5	16,0	16,0	16,0	
			25	3,0	45	12,5	16,0	16,0	16,0	
65	76	3,5	57	3,0	70	8,0	10,0	16,0	16,0	0,5
		5,0		5,0		12,5	16,0	16,0	16,0	0,7
80	89	3,5	76	3,5	75	8,0	8,0	12,5	12,5	0,6
		5,0		5,0		10,0	12,5	16,0	16,0	0,8
		3,5	57	3,0		8,0	8,0	12,5	12,5	0,6
		5,0		5,0		10,0	12,5	16,0	16,0	0,9
100	108	4,0	89	3,5	80	8,0	8,0	10,0	12,5	0,9
		6,0		6,0		10,0	12,5	16,0	16,0	1,2
		8,0		8,0		16,0	16,0	16,0	16,0	1,6
		10,0		8,0		16,0	16,0	16,0	16,0	2,1
		4,0	76	3,5		8,0	8,0	10,0	12,5	0,9
		6,0		5,0		10,0	12,5	16,0	16,0	1,2
		8,0		6,0		16,0	16,0	16,0	16,0	1,6
100	108	4,0	57	3,0	80	8,0	8,0	10,0	12,5	0,9
		6,0		4,0		10,0	12,5	16,0	16,0	1,2
		8,0		5,0		16,0	16,0	16,0	16,0	1,6
	114	6,0	89	6,0	80	10,0	12,5	16,0	16,0	1,3
		8,0		8,0		12,5	16,0	16,0	16,0	1,9
		6,0	76	5,0		10,0	12,5	16,0	16,0	1,3
		6,0	57	4,0		10,0	12,5	16,0	16,0	1,3
125	133	5,0	108	4,0	100	8,0	8,0	12,5	12,5	1,7
		4,0	89	3,5		6,3	6,3	10,0	10,0	1,5
150	159	4,5	108	4,0	130	4,0	6,3	8,0	10,0	2,4
		8,0		6,0		10,0	10,0	16,0	16,0	3,9
		10,0		8,0		12,5	12,5	16,0	16,0	4,8
		4,5	89	3,5		4,0	6,3	8,0	10,0	2,3
		8,0		6,0		10,0	10,0	16,0	16,0	3,9
		4,5	76	3,5	75	4,0	6,3	8,0	10,0	1,5
		8,0		4,0		10,0	10,0	16,0	16,0	2,6
		4,5	57	3,0		4,0	6,3	8,0	10,0	1,5
		8,0		4,0		10,0	10,0	16,0	16,0	2,6
200	219	10,0	168	8,0	140	8,0	10,0	12,5	16,0	7,2
		12,0		10,0		10,0	12,5	16,0	16,0	8,8
		6,0	159	4,5		4,0	6,3	8,0	10,0	4,4
		8,0		6,0		6,3	8,0	10,0	12,5	6,3
		10,0		8,0		8,0	10,0	12,5	16,0	7,2

Условный проход DN, мм	Наружный диаметр D, мм	Толщина стенки S, мм	Наружный диаметр D_1, мм	Толщина стенки S_1, мм	Строительная длина L, мм	Номинальное (условное) давление, PN, МПа				Масса кг
						Расчет ГОСТ		Расчет СНиП		
						Сталь 20	09Г2С	Сталь 20	09Г2С	
		12,0		10,0		10,0	12,5	16,0	16,0	8,8
		6,0	133	4,0		4,0	6,3	8,0	10,0	6,3
		6,0	108	4,0	95	4,0	6,3	8,0	10,0	2,9
		10,0		6,0		8,0	10,0	12,5	16,0	4,6
		6,0	89	3,5		4,0	6,3	8,0	10,0	2,9
		10,0		5,0		8,0	10,0	12,5	16,0	4,6
		6,0	76	3,5		4,0	6,3	8,0	10,0	2,9
		10,0		5,0		8,0	10,0	12,5	16,0	4,6
		6,0	57	3,0		4,0	6,3	8,0	10,0	2,9
		10,0		4,0		8,0	10,0	12,5	16,0	4,6
250	273	7,0	219	6,0	180	4,0	6,3	7,5	8,0	12,0
		10,0		8,0		6,3	8,0	10,0	12,5	12,0
		12,0		10,0		8,0	10,0	12,5	16,0	14,0
		7,0	159	4,5		4,0	6,3	7,5	8,0	8,3
		10,0		8,0		6,3	8,0	10,0	12,5	12,0
		8,0	133	4,0	140	6,3	6,3	8,0	10,0	6,8
		8,0	108	4,0		6,3	6,3	8,0	10,0	6,8
		10,0		5,0		6,3	8,0	10,0	12,5	8,5
300	325	10,0	273	10,0	180	6,3	6,3	10,0	10,0	14,0
		12,0		10,0		8,0	8,0	10,0	12,5	16,8
		10,0	219	8,0		6,3	6,3	10,0	10,0	14,0
		12,0		10,0		8,0	8,0	10,0	12,5	17,0
		8,0	159	4,5	140	6,3	6,3	6,3	8,0	11,0
		12,0		8,0		8,0	8,0	10,0	10,0	16,0
		12,0	108	6,0		8,0	8,0	10,0	12,5	16,0
350	377	12,0	219	8,0	220	6,3	6,3	10,0	10,0	25,0
		12,0	273	10,0		6,3	6,3	10,0	10,0	24,0
		14,0		12,0		8,0	8,0	10,0	12,5	28,0
		12,0	325	10,0		6,3	6,3	10,0	10,0	24,0
400	426	12,0	377	12,0	220	4,0	6,3	8,0	10,0	33,

Условный проход DN, мм	Наружный диаметр D, мм	Толщина стенки S, мм	Наружный диаметр D_1, мм	Толщина стенки S_1, мм	Строительная длина L, мм	Номинальное (условное) давление, PN, МПа				Масса кг
						Расчет ГОСТ		Расчет СНиП		
						Сталь 20	09Г2С	Сталь 20	09Г2С	
										0
		14,0		14,0		6,3	8,0	10,0	10,0	33,0
		16,0		16,0		8,0	8,0	10,0	12,5	36,0
		10,0		8,0		4,0	4,0	6,3	10,0	26,0
		12,0	325	10,0		4,0	6,3	8,0	10,0	27,0
		14,0		12,0		6,3	8,0	10,0	10,0	31,0
		16,0		12,0		8,0	8,0	10,0	12,5	36,0
		12,0		10,0		4,0	6,3	8,0	10,0	27,0
		14,0	273	12,0		6,3	8,0	10,0	10,0	31,0
		16,0		12,0		8,0	8,0	10,0	12,5	36,0
500	530	12,0	426	12,0	300	4,0	4,0	6,3	8,0	46,0
		14,0		12,0		4,0	6,3	8,0	8,0	54,0
		12,0	377	12,0		4,0	4,0	6,3	8,0	46,0
		14,0		12,0		4,0	6,3	8,0	8,0	54,0
		12,0	325	10,0		4,0	4,0	6,3	8,0	54,0
		14,0		12,0		4,0	6,3	8,0	8,0	54,0

Переходы концентрические на $P_у$ до 16 МПа по ТУ

Переходы концентрические стальные приварные изготавливаются по конструкции, размерам и техническим требованиям ТУ 1469-014-01395041-03 (с требованиями ОТТ-08.00-60.30.00-КТН-036-1-05), ГазТУ 1469-014-01395041-03 на условное давление до 9,8 МПа, ТУ 1469-015-01395041-05 (с требованиями СТТ-08.00-60.30.00-КТН-015-1-05), ТУ 1469-012-01395041-10 (с требованиями ОТТ-23.040.00-КТН-190-10) на рабочее давление до 14,0 МПа, ТУ 1469-016-01395041-08 на рабочее давление до 11,8 МПа для магистральных газопроводов и до 16,0 МПа для промысловых трубопроводов. Предназначены для газо- и нефтепроводов, транспортирующих некоррозионно-активные и малоагрессивные среды. Изготавливаются из стали 09Г2С, 17Г1С, 10Г2ФБЮ. Температурный режим эксплуатации от минус 60°С до плюс 150°С. Возможно, по

требованию Заказчика, нанесение на детали антикоррозионного полиуретанового покрытия.

Обозначение при заказе: перехода концентрического наружными диаметрами 630 и 530 мм, толщинами стенок присоединяемых труб 12 и 10 мм класса прочности К48 , на рабочее давление 8,5 МПа, при коэффициенте условий работы 0,75, хладостойкого исполнения:

ПШС 630(12)К48х530(10)К48-8,5-0,75-ХЛ ТУ 1469-014-01395041-03
ПШС 630(12К48)х530(10К48)-8,5-0,75-ХЛ ГазТУ 1469-014-01395041-07
ПШС 630(12)К48х530(10)К48-8,5-0,75-ХЛ ТУ 1469-012-01395041-10

Наружный диаметр D, мм	Наружный диаметр D_1, мм	Строительная длина L, мм	Толщина исп. трубы(листа), мм	Максимальное рабочее давление, МПа								Масса, кг
				К48		К52		К56		К60		
				0,6	0,75	0,6	0,75	0,6	0,75	0,6	0,75	
630	530	340	15,0	7,8	9,8	8,5	10,6	9,2	11,5	9,8	12,3	65
			16,0	8,4	10,5	9,1	11,4	9,8	12,3	10,5	13,2	73
			21,0	11,2	14,0	12,1	15,2	13,1	16,0	14,0	16,0	90
720	630	315	14,0	6,4	7,9	6,9	8,6	7,4	9,3	8,0	10,0	72
			16,0	7,3	9,1	7,9	9,9	8,5	10,7	9,2	11,5	85
			20,0	9,2	11,5	10,0	12,5	10,8	13,5	11,6	14,5	102
			21,0	9,7	12,1	10,5	13,2	11,4	14,2	12,2	15,2	107
	530	700	16,0	7,3	9,1	7,9	9,9	8,5	10,7	9,2	11,5	156
			21,0	9,7	12,1	10,5	13,2	11,4	14,2	12,2	15,2	221
			26,0	12,2	15,2	13,2	16,0	14,2	16,0	15,3	16,0	287
820	720	500	16,0	6,4	8,0	6,9	8,6	7,5	9,3	8,0	10,0	150
			18,0	7,2	9,0	7,8	9,8	8,4	10,5	9,0	11,3	168
			21,0	8,5	10,6	9,2	11,5	9,9	12,4	10,6	13,3	194
	630	560	16,0	6,4	8,0	6,9	8,6	7,5	9,3	8,0	10,0	170
			21,0	8,5	10,6	9,2	11,5	9,9	12,4	10,6	13,3	223
	530	800	16,0	6,4	8,0	6,9	8,6	7,5	9,3	8,0	10,0	211
			21,0	8,5	10,6	9,2	11,5	9,9	12,4	10,6	13,3	275
1020	820	800	16,0	5,1	6,4	5,5	6,9	6,0	7,4	6,4	8,0	305

Наружный диаметр D, мм	Наружный диаметр D_1, мм	Строительная длина L, мм	Толщина исп. трубы(листа), мм	Максимальное рабочее давление, МПа								Масса, кг
				К48		К52		К56		К60		
				0,6	0,75	0,6	0,75	0,6	0,75	0,6	0,75	
			21,0	6,7	8,4	7,3	9,1	7,9	9,9	8,5	10,6	375
			26,0	8,4	10,5	9,1	11,4	9,8	12,3	10,5	13,2	467
	720	1000	16,0	5,1	6,4	5,5	6,9	6,0	7,4	6,4	8,0	340
			21,0	6,7	8,4	7,3	9,1	7,9	9,9	8,5	10,6	444
			26,0	8,4	10,5	9,1	11,4	9,8	12,3	10,5	13,2	560
			30,0	9,8	12,2	10,6	13,3	11,5	14,3	12,3	15,4	655
	630	1030	16,0	5,1	6,4	5,5	6,9	6,0	7,4	6,4	8,0	331
			21,0	6,7	8,4	7,3	9,1	7,9	9,9	8,5	10,6	436
1220	1020	700	16,0	4,0	5,0	4,4	5,5	4,7	5,9	5,1	6,3	262
			21,0	5,3	6,7	5,8	7,2	6,2	7,8	6,7	8,4	402
			26,0	6,7	8,3	7,2	9,0	7,8	9,7	8,4	10,4	510
	820	1060	16,0	4,0	5,0	4,4	5,5	4,7	5,9	5,1	6,3	437
			21,0	5,3	6,7	5,8	7,2	6,2	7,8	6,7	8,4	555
			26,0	6,7	8,3	7,2	9,0	7,8	9,7	8,4	10,4	685
	720	1280	16,0	4,0	5,0	4,4	5,5	4,7	5,9	5,1	6,3	490
			21,0	5,3	6,7	5,8	7,2	6,2	7,8	6,7	8,4	620
			26,0	6,7	8,3	7,2	9,0	7,8	9,7	8,4	10,4	750
1420	1220	700	16,0	3,3	4,1	3,6	4,5	3,9	4,8	4,1	5,2	370
			21,0	4,4	5,4	4,7	5,9	5,1	6,4	5,5	6,8	485
			26,0	5,4	6,8	5,9	7,4	6,4	7,9	6,8	8,5	600

Возможно изготовление переходов по другим стандартам, в том числе иностранным (DIN 2616, ASME B 16.9-1993 и др.) по согласованию с Заказчиком.

ТРОЙНИКИ ШТАМПОСВАРНЫЕ И ШТАМПОВАННЫЕ

Назначение: ответвление трубопровода.

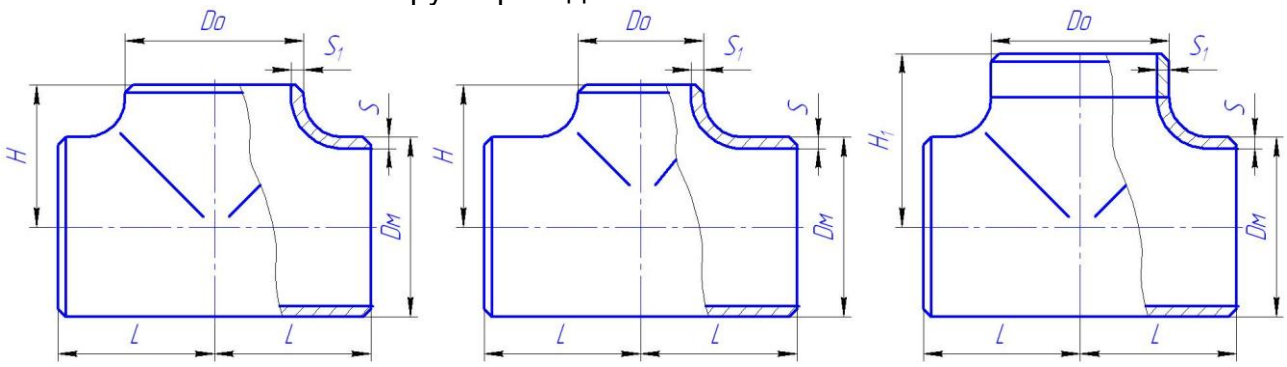

По согласованию с заказчиком тройники изготавливаются с решеткой

Тройники штампованные бесшовные на $P_У$ до 16 МПа по ГОСТ

Тройники штампованные стальные приварные изготавливаются по ГОСТ 17376-2001 с требованиями по ГОСТ 17380-2001 на условное давление до 16 МПа методом гидроформовки на современном прессе IST-1200 (производства Тайвань) из стали 20, 09Г2С и других марок сталей (метод гидроформовки является самым современным, он позволяет снизить металлоемкость, повысить производительность и качество изделий). Предназначены для газо- и нефтепроводов, транспортирующих некоррозионно-активные и малоагрессивные среды. Изготавливаются.

Температурный режим эксплуатации от минус 60°С до плюс 450°С. Возможно, по требованию Заказчика, нанесение на детали антикоррозионного полиуретанового покрытия. Расчет условного давления может быть произведен по СНиП 2.05.06-85 (до 9,8 МПа) и СП 34-116-95 (свыше 9,8 МПа) – необходимо указать при заказе.

Обозначение при заказе:
тройника D=89 мм, S=5,0 мм D_1=57 мм, S_1=5,0 мм из стали 09Г2С
Тройник 89х5 – 57 х5 09Г2С ГОСТ 17378-2001
то же для трубопроводов, подконтрольных органам Госгортехнадзора России
Тройник П89х5 – 57 х5 09Г2С ГОСТ 17378-2001

Условный проход DN, мм	Наружный диаметр D, мм	Толщина стенки S, мм	Наружный диаметр d, мм	Толщина стенки S_1, мм	Строительная длина L, мм	Строительная высота H, мм	Номинальное (условное) давление, PN, МПа		Масса, кг
							Сталь 20	09Г2С	
40	45	2,5	45	2,5	40	40	6,3	8,5	0,3
		3,0		3,0			8,5	10,0	0,3
		4,0		4,0			10,0	12,5	0,4
		5,0		5,0			12,5	16,0	0,6
		6,0		6,0			16,0	16,0	0,8
50	57	3,0	57	3,0	50	45	6,3	6,3	0,5
		3,5		3,5			6,3	8,5	0,6
		4,0		4,0			8,5	10,0	0,7
		5,0		5,0			10,0	12,5	0,9
		6,0		6,0			12,5	16,0	1,0
		7,0		7,0			16,0	16,0	1,2
		8,0		8,0			16,0	16,0	1,3
		3,0	45	3,0			6,3	6,3	0,7
		4,0		4,0			8,5	10,0	0,9
		5,0		5,0			12,5	16,0	1,1
65	76	3,0	76	3,0	50	45	4,0	4,0	0,9
		3,5		3,5			4,0	6,3	1,1
		4,0		4,0			6,3	6,3	1,3
		5,0		5,0			8,5	10,0	1,6
		6,0		6,0			10,0	10,0	1,9
		7,0		7,0			12,5	12,5	2,1
		8,0		8,0			12,5	16,0	2,5
		9,0		9,0			16,0	16,0	2,8
		10,0		10,0			16,0	16,0	3,1
80	89	3,5	89	3,5	80	70	4,0	4,0	1,6
		4,0		4,0			4,0	6,3	1,8
		5,0		5,0			6,3	8,5	2,2

Условный проход DN, мм	Наружный диаметр D, мм	Толщина стенки S, мм	Наружный диаметр d, мм	Толщина стенки S_1, мм	Строительная длина L, мм	Строительная высота H, мм	Номинальное (условное) давление, PN, МПа		Масса, кг
							Сталь 20	09Г2С	
		6,0		6,0			8,5	10,0	2,7
		7,0		7,0			10,0	10,0	3,5
		8,0		8,0			12,5	12,5	3,7
		9,0		9,0			12,5	12,5	4,2
		10,0		10,0			12,5	16,0	4,5
		11,0		11,0			16,0	16,0	5,1
		3,0	57	3,0			4,0	4,0	1,5
		4,0		4,0			4,0	6,3	1,8
		5,0		5,0			6,3	8,5	2,2
		6,0		6,0			8,5	10,0	2,7
		8,0		8,0			10,0	12,5	3,4
100	108	4,0	108	4,0	100	80	4,0	4,0	2,5
		5,0		5,0			4,0	6,3	3,0
		6,0		6,0			6,3	8,5	4,1
		7,0		7,0			8,5	10,0	4,6
		8,0		8,0			10,0	10,0	5,5
		9,0		9,0			10,0	12,5	6,0
		10,0		10,0			12,5	12,5	6,7
		4,0	89	4,0			4,0	4,0	2,7
		5,0		5,0			4,0	6,3	3,3
		6,0		6,0			6,3	8,5	4,0
		8,0		8,0			10,0	10,0	5,1
		9,0		9,0			10,0	12,5	5,7
		4,0	57	4,0			4,0	4,0	2,7
		5,0		5,0			4,0	6,3	3,3
		6,0		6,0			6,3	8,5	3,8
		7,0		7,0			8,5	10,0	4,3
		8,0		8,0			10,0	10,0	4,9
		9,0		9,0			10,0	12,5	5,4
	114	4,0	114	4,0	100	80	4,0	4,0	3,1
		5,0		5,0			4,0	6,3	3,5
		6,0		6,0			6,3	6,3	4,6
		7,0		7,0			6,3	8,5	5,2
		8,0		8,0			8,5	10,0	6,6
		9,0		9,0			10,0	10,0	6,8
		10,0		10,0			10,0	12,5	7,0
		12,0		12,0			12,5	12,5	8,7
150	159	5,0	159	5,0	130	110	4,0	4,0	6,0
		6,0		6,0			4,0	4,0	7,1
		7,0		7,0			4,0	6,3	7,9
		8,0		8,0			6,3	6,3	9,6
		9,0		9,0			6,3	8,5	10,3
		10,0		10,0			6,3	8,5	11,7
		12,0		12,0			10,0	10,0	14,1
		4,0	108	4,0			2,5	4,0	5,2
		5,0		5,0			4,0	4,0	6,1

Условный проход DN, мм	Наружный диаметр D, мм	Толщина стенки S, мм	Наружный диаметр d, мм	Толщина стенки S_1, мм	Строительная длина L, мм	Строительная высота H, мм	Номинальное (условное) давление, PN, МПа		Масса, кг
							Сталь 20	09Г2С	
		6,0		6,0			4,0	4,0	7,4
		7,0		7,0			4,0	6,3	8,5
		8,0		8,0			6,3	6,3	9,6
		10,0		10,0			6,3	8,5	11,9
		12,0		12,0			10,0	10,0	13,8
	168	6,0	168	6,0	130	110	4,0	4,0	7,6
		7,0		7,0			4,0	6,3	9,1
		8,0		8,0			6,3	6,3	10,5
		9,0		9,0			6,3	6,3	11,3
		10,0		10,0			6,3	8,5	12,0
		12,0		12,0			8,5	10,0	14,9
200	219	6,0	219	6,0	160	140	2,5	4,0	12,7
		7,0		7,0			4,0	4,0	14,1
		8,0		8,0			4,0	4,0	16,8
		9,0		9,0			4,0	6,3	18,6
		10,0		10,0			4,0	6,3	20,1
		11,0		11,0			6,3	6,3	23,0
		12,0		12,0			6,3	6,3	24,9
		14,0		14,0			8,5	8,5	27,4
		15,0		15,0			8,5	10,0	29,6
		16,0		16,0			8,5	10,0	30,3
		6,0	159	6,0			2,5	4,0	11,8
		8,0		8,0			4,0	4,0	15,6
		9,0		9,0			4,0	6,3	17,5
		10,0		10,0			4,0	6,3	19,1
		11,0		11,0			6,3	6,3	20,8
		12,0		12,0			6,3	6,3	22,8
250	273	7,0	273	7,0	190	175	2,5	2,5	21,3
		8,0		8,0			2,5	4,0	24,6
		9,0		9,0			4,0	4,0	26,9
		10,0		10,0			4,0	4,0	29,6
		11,0		11,0			4,0	4,0	32,5
		12,0		12,0			4,0	6,3	35,3
		14,0		14,0			6,3	6,3	41,0
		8,0	219	6,0			2,5	4,0	27,0
		10,0		8,0			4,0	4,0	32,9
		12,0		10,0			4,0	6,3	43,3
		8,0	159	4,5			2,5	4,0	23,1
		10,0		6,0			4,0	4,0	28,5
		12,0		8,0			4,0	6,3	44,8
		8,0	114	8,0			4,0	4,0	31,5
300	325	8,0	325	8,0	220	200	2,5	4,0	40,1
		10,0		10,0			4,0	4,0	46,0
		12,0		12,0			4,0	4,0	53,0
		8,0	273	7,0			2,5	4,0	35,6
		10,0		10,0			4,0	4,0	45,7

Условный проход DN, мм	Наружный диаметр D, мм	Толщина стенки S, мм	Наружный диаметр d, мм	Толщина стенки S_1, мм	Строительная длина L, мм	Строительная высота H, мм	Номинальное (условное) давление, PN, МПа		Масса, кг
							Сталь 20	09Г2С	
		10,0	219	8,0			4,0	4,0	45,2
		12,0		10,0			4,0	6,3	52,0
		16,0		12,0			6,3	8,0	59,0
		10,0	114	8,0			2,5	4,0	45,0
350	377	10,0	377	10,0-	240	225	2,5	4,0	73,0
		9,0	325	8,0			4.0	4.0	53,9
		10,0	273	7,0			4.0	4.0	55,5
		10,0	219	10,0			4,0	6,3	68,0
		9,0	108	4,0			6,3	6,3	55,0
400	426	10,0	426	10,0	270	250	2,5	2,5	88,0
		12,0		12,0			2,5	2,5	98,0
		10,0	325	8,0			2,5	4,0	70,7
		16,0		10,0			4,0	6,3	114
		12,0	273	12,0			2,5	4,0	94
		10,0	219	10,0			2,5	4,0	85
		9,0		9,0			2,5	2,5	74
		8,0		8,0			2,5	2,5	74
		8,0	159	8,0			2,5	2,5	74
		8,0	114	8,0			2,5	4,0	74

Расчет условного давления выполнен по формуле 2 п.5.1.7 ГОСТ 17380-2001.
Возможно изготовление других номиналов не указанных в таблице

Тройники штампосварные на $P_у$ до 16 МПа по ТУ (транспортировка нефтепродуктов)
Тройники штампосварные изготавливаются по конструкции, размерам и техническим требованиям по ТУ 1469-014-01395041-03 (с требованиями ОТТ-08.00-60.30.00-КТН-036-1-05) на условное давление до 9,8 МПа и по ТУ 1469-015-01395041-05 (с требованиями СТТ-08.00-60.30.00-КТН-015-1-05 на условное давление свыше 9,8 МПа до 14,0 МПа, ТУ 1469-012-01395041-10 (с требованиями ОТТ-23.040.00-КТН-190-10). Предназначены для нефтепроводов, транспортирующих некоррозионно-активные и малоагрессивные среды. Изготавливаются из стали 09Г2С, 17Г1С, 10Г2ФБЮ. Температурный режим эксплуатации от минус 60°С до плюс 150°С. Возможно, по требованию Заказчика, нанесение на детали антикоррозионного полиуретанового покрытия.
Обозначение при заказе: тройника штампосварного наружными диаметрами 1020 мм и 325 мм, толщинами стенок присоединяемых труб 18 мм класса прочности К60 и 8 мм класса прочности К52, на рабочее давление 6,4 МПа, при коэффициенте условий работы 0,75, исполнения ХЛ:
ТШС 1020(18)К60 × 325(8)К52 - 6,4 - 0,75 - ХЛ ТУ 1469-014-01395041-03,
ТШС 1020(18)К60 × 325(8)К52 - 6,4 - 0,75 - ХЛ ТУ 1469-012-01395041-10
ТШС 1020(18К60) × 325(8К52) - 6,4 - 0,75 - ХЛ ТУ 1469-015-01395041-03
В скобках указана высота тройника Н1 с приварным кольцом.

Наружный диаметр D_M, мм	Наружный диаметр Do, мм	Строительная длина L, мм	Строительная высота H, (H_1), мм	Толщина стенки, мм		Условное давление, МПа								Масса кг
						К 48		К 52		К56		К60		
				S	S_1	0,6	0,75	0,6	0,75	0,6	0,75	0,6	0,75	

Наружный диаметр D_M, мм	Наружный диаметр Do, мм	Строительная длина L, мм	Строительная высота H, (H_1), мм	Толщина стенки, мм		Условное давление, МПа								Масса кг
						К 48		К 52		К56		К60		
				S	S_1	0,6	0,75	0,6	0,75	0,6	0,75	0,6	0,75	
530	530	425	365 (630)	15	11	5,2	6,5	5,6	7,1	6,1	7,6	6,5	8,2	218
				21	15	7,2	9,0	7,8	9,7	8,4	10,5	9,0	11,2	278
				24	17	8,2	10,2	8,9	11,1	9,6	11,9	10,3	12,8	331
	426	390	365 (630)	15	11	6,9	8,6	7,4	9,3	8,0	10,0	8,6	10,8	191
				21	15	9,5	11,9	10,3	12,9	11,1	13,9	11,9	14,0	253
	377	340	365 (630)	15	11	8,0	10,0	8,7	10,9	9,4	11,8	10,1	12,6	163
				21	16	11,9	14,0	13,0	14,0	14,0	14,0	14,0	14,0	223
	325	300	365 (630)	15	11	8,1	10,1	8,8	11,0	9,5	11,9	10,2	12,7	148
				21	16	11,6	14,4	12,5	14,0	13,5	14,0	14,0	14,0	196
	273	250	365 (630)	15	11	8,4	10,6	9,2	11,5	9,9	12,4	10,6	13,3	110
				21	16	12,1	14,0	13,1	14,0	14,0	14,0	14,0	14,0	151
	219	215	305	15	11	9,0	11,2	9,8	12,2	10,5	13,1	11,3	14,0	83
				21	16	12,8	14,0	13,9	14,0	14,0	14,0	14,0	14,0	115
	159	180	305	15	11	9,5	11,9	10,3	12,9	11,1	13,9	11,9	14,0	69
				21	16	13,6	14,0	14,0	14,0	14,0	14,0	14,0	14,0	96
630	630	515	435 (700)	14	10	3,9	4,9	4,3	5,4	4,6	5,8	5,0	6,2	281
				16	11	4,4	5,4	4,7	5,9	5,1	6,4	5,5	6,8	311
				20	14	5,6	7,0	6,1	7,6	6,5	8,2	7,0	8,8	379
				21	15	6,0	7,5	6,5	8,1	7,0	8,8	7,5	9,4	393
				26	18	7,2	9,0	7,9	9,8	8,5	10,6	9,1	11,4	450
	530	480	415 (680)	14	10	4,9	6,1	5,3	6,6	5,7	7,1	6,1	7,7	249
				16	11	5,4	6,7	5,9	7,3	6,3	7,9	6,8	8,5	288
	426	390	415 (680)	12	9	5,2	6,5	5,6	7,1	6,1	7,6	6,5	8,2	179
				14	11	6,1	7,6	6,6	8,3	7,1	8,9	7,7	9,6	208
				16	12	7,0	8,8	7,6	9,5	8,2	10,3	8,8	11,0	231
				20	15	8,9	11,1	9,6	12,0	10,4	12,9	11,1	13,9	288
	377	340	415 (680)	12	9	5,4	6,8	5,9	7,3	6,3	7,9	6,8	8,5	159
				14	11	6,4	7,9	6,9	8,6	7,4	9,3	8,0	10,0	180
				16	12	7,3	9,1	7,9	9,9	8,5	10,7	9,2	11,5	205
630	325	300	415 (680)	12	9	5,6	7,0	6,1	7,6	6,6	8,2	7,0	8,8	139
				14	11	6,6	8,2	7,1	8,9	7,7	9,6	8,2	10,3	156
				16	12	7,5	9,4	8,2	10,2	8,8	11,0	9,5	11,8	179
	273	260	415 (680)	12	9	5,9	7,4	6,4	8,0	6,9	8,6	7,4	9,3	121
				14	11	6,9	8,6	7,5	9,4	8,1	10,1	8,7	10,9	136
				16	12	7,9	9,9	8,6	10,8	9,3	11,6	10,0	12,5	152
	219	260	355	12	9	6,1	7,6	6,6	8,3	7,2	8,9	7,7	9,6	96
				14	11	7,2	9,0	7,8	9,7	8,4	10,5	9,0	11,3	112
				16	12	8,2	10,3	8,9	11,2	9,6	12,1	10,3	12,9	128
	159	200	355	12	9	6,4	8,0	6,9	8,7	7,5	9,4	8,0	10,0	74
				14	11	7,5	9,4	8,2	10,2	8,8	11,0	9,4	11,8	86

Наружный диаметр D_M, мм	Наружный диаметр Do, мм	Строительная длина L, мм	Строительная высота H, (H_1), мм	Толщина стенки, мм		Условное давление, МПа								Масса кг
						К 48		К 52		К56		К60		
				S	S_1	0,6	0,75	0,6	0,75	0,6	0,75	0,6	0,75	
				16	12	8,6	10,8	9,4	11,7	10,1	12,6	10,9	13,6	98
720	720	580	500 (760)	14	10	3,4	4,3	3,7	4,7	4,0	5,0	4,3	5,4	358
				16	11	3,8	4,7	4,1	5,2	4,4	5,6	4,8	6,0	396
				18	13	4,5	5,6	4,9	6,1	5,3	6,6	5,7	7,1	448
				20	14	4,9	6,1	5,3	6,6	5,7	7,1	6,1	7,6	484
				24	17	5,9	7,4	6,4	8,1	6,9	8,7	7,5	9,3	558
				26	18	6,3	7,9	6,8	8,5	7,4	9,2	7,9	9,9	619
				30	21	7,4	9,2	8,0	10,0	8,7	10,8	9,3	11,6	715
				32	22	7,8	9,7	8,4	10,5	9,1	11,4	9,7	12,2	752
	630	580	480 (740)	14	10	4,1	5,1	4,4	5,5	4,8	5,9	5,1	6,4	335
				16	11	4,5	5,6	4,9	6,1	5,2	6,6	5,6	7,0	373
				18	13	5,3	6,7	5,8	7,2	6,2	7,8	6,7	8,3	434
				20	14	5,7	7,2	6,2	7,8	6,7	8,4	7,2	9,0	459
				24	17	7,0	8,8	7,6	9,5	8,2	10,3	8,8	11,0	543
	530	480	460 (720)	14	11	5,6	7,0	6,1	7,6	6,6	8,2	7,0	8,8	278
				16	12	6,1	7,7	6,6	8,3	7,2	9,0	7,7	9,6	310
				18	14	7,2	9,0	7,8	9,8	8,4	10,5	9,0	11,3	364
				20	15	7,7	9,7	8,4	10,5	9,0	11,3	9,7	12,1	385
				24	18	9,4	11,7	10,1	12,7	10,9	13,7	11,7	14,0	471
	426	390	460 (550)	14	11	5,5	6,9	6,0	7,5	6,5	8,1	6,9	8,7	227
				16	12	6,4	7,9	6,9	8,6	7,4	9,3	8,0	10,0	259
				18	14	7,2	9,0	7,8	9,7	8,4	10,5	9,0	11,3	294
				20	15	8,0	10,0	8,7	10,9	9,4	11,7	10,1	12,6	317
				24	18	9,7	12,1	10,5	13,2	11,4	14,0	12,2	14,0	369
	377	340	460 (720)	14	11	5,7	7,1	6,2	7,8	6,7	8,4	7,2	9,0	199
				16	12	6,6	8,2	7,1	8,9	7,7	9,6	8,2	10,3	222
				18	14	7,4	9,3	8,1	10,1	8,7	10,9	9,3	11,6	263
				20	15	8,3	10,4	9,0	11,2	9,7	12,1	10,4	13,0	278
				24	18	10,0	12,5	10,9	13,6	11,7	14,0	12,6	14,0	323
	325	300	460 (720)	14	11	5,9	7,4	6,4	8,0	6,9	8,7	7,4	9,3	176
				16	12	6,8	8,5	7,4	9,2	8,0	9,9	8,5	10,7	201
				18	14	7,7	9,6	8,3	10,4	9,0	11,2	9,6	12,1	228
				20	15	8,6	10,7	9,3	11,6	10,0	12,5	10,8	13,5	242
				24	18	10,4	13,0	11,3	14,0	12,2	14,0	13,0	14,0	286
	273	260	460 (720)	14	11	6,2	7,7	6,7	8,4	7,2	9,0	7,8	9,7	147
				16	12	7,1	8,9	7,7	9,6	8,3	10,4	8,9	11,1	166
				20	15	9,0	11,2	9,7	12,2	10,5	13,1	11,3	14,0	206
	219	260	400	14	11	6,4	8,0	7,0	8,7	7,5	9,4	8,1	10,1	128
				16	12	7,4	9,2	8,0	10,0	8,6	10,8	9,3	11,6	146
				20	15	9,3	11,6	10,1	12,6	10,9	13,6	11,7	14,0	181
820	820	700	570 (830)	14	10	3,0	3,8	3,3	4,1	3,5	4,4	3,8	4,7	477
				16	11	3,3	4,2	3,6	4,5	3,9	4,9	4,2	5,2	529
				20,5	14	4,3	5,3	4,6	5,8	5,0	6,2	5,3	6,7	661
				24	17	5,2	6,5	5,6	7,0	6,1	7,6	6,5	8,1	752
				30	21	6,5	8,1	7,0	8,8	7,6	9,4	8,1	10,1	960
				32	22	6,8	8,5	7,4	9,2	7,9	9,9	8,5	10,6	1010
	720	650	550	14	10	3,5	4,4	3,8	4,8	4,1	5,2	4,5	5,6	436

Наружный диаметр D_M, мм	Наружный диаметр Do, мм	Строительная длина L, мм	Строительная высота H, (H_1), мм	Толщина стенки, мм		Условное давление, МПа								Масса кг
						К 48		К 52		К56		К60		
				S	S_1	0,6	0,75	0,6	0,75	0,6	0,75	0,6	0,75	
			(810)	16	11	3,9	4,9	4,2	5,3	4,6	5,7	4,9	6,1	485
				20,5	14	5,0	6,3	5,4	6,8	5,9	7,3	6,3	7,9	594
				24	17	6,1	7,6	6,6	8,3	7,2	8,9	7,7	9,6	690
	630	580	530 (790)	14	10	4,2	5,2	4,5	5,7	4,9	6,1	5,3	6,6	387
				16	11	4,6	5,8	5,0	6,3	5,4	6,8	5,8	7,2	431
				20,5	14	5,9	7,4	6,4	8,0	6,9	8,7	7,4	9,3	530
				24	17	7,2	9,0	7,9	9,8	8,5	10,6	9,1	11,4	636
	530	480	510 (700)	14	11	4,7	5,9	5,1	6,4	5,5	6,9	5,9	7,4	324
				16	12	5,4	6,8	5,9	7,4	6,3	7,9	6,8	8,5	361
				20,5	15	7,0	8,8	7,6	9,5	8,2	10,2	8,8	11,0	444
				24	18	8,3	10,3	9,0	11,2	9,7	12,1	10,4	13,0	530
	426	390	510 (700)	14	11	5,0	6,3	5,4	6,8	5,9	7,3	6,3	7,8	255
				16	12	5,7	7,2	6,2	7,8	6,7	8,4	7,2	9,0	292
				20,5	15	7,4	9,3	8,1	10,1	8,7	10,9	9,3	11,6	366
				24	18	8,8	10,9	9,5	11,9	10,2	12,8	11,0	13,7	424
820	377	340	510 (700)	14	11	5,2	6,5	5,6	7,0	6,1	7,6	6,5	8,1	224
				16	12	5,9	7,4	6,4	8,1	6,9	8,7	7,5	9,3	250
				20,5	15	7,7	9,6	8,3	10,4	9,0	11,2	9,6	12,1	320
				24	18	9,1	11,3	9,8	12,3	10,6	13,3	11,4	14,0	371
	325	330	510 (700)	14	11	5,3	6,6	5,8	7,2	6,2	7,8	6,7	8,3	215
				16	12	6,1	7,6	6,6	8,3	7,1	8,9	7,7	9,6	246
				20,5	15	7,9	9,9	8,6	10,7	9,2	11,5	9,9	12,4	308
				24	18	9,3	11,6	10,1	12,6	10,9	13,6	11,7	14,0	357
1020	1020	820	710 (970)	18	13	3,2	3,9	3,4	4,3	3,7	4,6	4,0	5,0	863
				20	14	3,4	4,3	3,7	4,6	4,0	5,0	4,3	5,3	939
				21	15	3,7	4,6	4,0	5,0	4,3	5,3	4,6	5,7	996
				24	16	4,1	5,1	4,5	5,6	4,7	5,9	5,1	6,3	1105
				26	18	4,4	5,5	4,8	6,0	5,1	6,4	5,5	6,9	1186
				30	21	5,2	6,4	5,6	7,0	6,0	7,5	6,5	8,1	1365
				32	23	5,7	7,1	6,1	7,7	6,6	8,3	7,1	8,9	1518
				36	25	6,2	7,7	6,7	8,4	7,2	9,0	7,7	9,7	1636
				38	27	6,7	8,4	7,3	9,1	7,8	9,8	8,4	10,5	1709
				45	32	8,0	10,0	8,7	10,8	9,3	11,7	10,0	12,5	2021
				55	39	9,8	12,3	10,7	13,3	11,5	14,0	12,3	14,0	2444
	820	750	670 (930)	16	11	3,4	4,3	3,7	4,7	4,0	5,0	4,3	5,4	678
				18	13	4,1	5,1	4,4	5,5	4,8	6,0	5,1	6,4	749
				21	15	4,7	5,9	5,1	6,4	5,5	6,9	5,9	7,4	869
				24	16	5,2	6,5	5,7	7,1	6,1	7,7	6,6	8,2	973
				26	18	5,7	7,1	6,2	7,7	6,7	8,4	7,2	9,0	1075
				30	21	6,7	8,4	7,3	9,1	7,8	9,8	8,4	10,5	1213
				32	23	7,4	9,2	8,0	10,0	8,6	10,8	9,2	11,6	1333
	720	650	650 (750)	16	12	4,5	5,6	4,9	6,1	5,3	6,6	5,7	7,1	589
				18	14	5,3	6,6	5,7	7,2	6,2	7,7	6,6	8,3	651
				20	15	5,7	7,1	6,1	7,7	6,6	8,3	7,1	8,9	724
				21	16	6,1	7,6	6,6	8,2	7,1	8,9	7,6	9,5	755
				26	20	7,6	9,5	8,3	10,4	8,9	11,2	9,6	12,0	931
				30	23	8,8	11,0	9,6	12,0	10,3	12,9	11,1	13,9	1075

Наружный диаметр D_M, мм	Наружный диаметр Do, мм	Строительная длина L, мм	Строительная высота H, (H_1), мм	Толщина стенки, мм		Условное давление, МПа								Масса кг
						К 48		К 52		К56		К60		
				S	S_1	0,6	0,75	0,6	0,75	0,6	0,75	0,6	0,75	
				32	25	9,6	12,1	10,5	13,1	11,3	14,0	12,1	14,0	1193
	630	580	630 (750)	16	12	4,4	5,5	4,7	5,9	5,1	6,4	5,5	6,9	523
				18	14	4,9	6,2	5,3	6,7	5,8	7,2	6,2	7,7	579
				20	15	5,5	6,9	6,0	7,4	6,4	8,0	6,9	8,6	634
				21	16	5,8	7,2	6,3	7,8	6,8	8,4	7,2	9,1	672
				26	20	7,2	9,0	7,8	9,8	8,4	10,5	9,0	11,3	833
				30	23	8,4	10,5	9,1	11,4	9,8	12,2	10,5	13,1	942
	530	480	610 (700)	16	12	4,6	5,7	5,0	6,2	5,4	6,7	5,8	7,2	439
				18	14	5,2	6,5	5,6	7,0	6,1	7,6	6,5	8,1	485
				20	15	5,8	7,2	6,3	7,8	6,8	8,4	7,2	9,1	531
				21	16	6,1	7,6	6,6	8,2	7,1	8,9	7,6	9,5	554
				26	20	7,6	9,5	8,2	10,3	8,9	11,1	9,5	11,9	692
				30	23	8,8	11,0	9,5	11,9	10,3	12,9	11,0	13,8	783
				32	24	9,4	11,8	10,2	12,8	11,0	13,8	11,8	14,0	832
	426	410	610 (700)	16	12	4,8	6,0	5,2	6,5	5,6	7,1	6,1	7,6	367
				18	14	5,4	6,8	5,9	7,4	6,4	8,0	6,8	8,5	406
				21	16	6,4	8,0	6,9	8,7	7,5	9,3	8,0	10,0	471
				26	20	8,0	10,0	8,7	10,8	9,3	11,7	10,0	12,5	581
				30	23	9,3	11,6	10,1	12,6	10,9	13,6	11,6	14,0	658
	377	410	610 (700)	16	12	5,0	6,2	5,4	6,7	5,8	7,3	6,2	7,8	357
				18	14	5,6	7,0	6,1	7,6	6,5	8,2	7,0	8,8	402
				20	15	6,2	7,8	6,8	8,5	7,3	9,1	7,8	9,8	445
				21	16	6,6	8,2	7,1	8,9	7,7	9,6	8,2	10,3	467
				26	20	8,2	10,2	8,9	11,1	9,6	12,0	10,3	12,9	575
	325	410	610 (700)	16	12	5,1	6,4	5,5	6,9	6,0	7,5	6,4	8,0	359
				18	14	5,8	7,2	6,2	7,8	6,7	8,4	7,2	9,0	399
				20	15	6,4	8,0	7,0	8,7	7,5	9,4	8,1	10,1	443
				21	16	6,7	8,4	7,3	9,2	7,9	9,9	8,5	10,6	463
				26	20	8,4	10,5	9,1	11,4	9,9	12,3	10,6	13,2	566
1220	1220	980	850 (1000)	21	15	2,9	3,6	3,1	3,9	3,4	4,2	3,6	4,5	1460
				22	15	3,0	3,7	3,3	4,1	3,5	4,4	3,8	4,7	1517
				24	17	3,3	4,1	3,6	4,5	3,9	4,8	4,1	5,2	1630
				26	18	3,5	4,4	3,8	4,7	4,1	5,1	4,4	5,5	1721
				30	21	4,1	5,1	4,4	5,5	4,8	6,0	5,1	6,4	1979
				32	22	4,3	5,4	4,6	5,8	5,0	6,3	5,4	6,7	2088
				34	24	4,7	5,9	5,1	6,4	5,5	6,9	5,9	7,4	2223
				38	27	5,3	6,6	5,7	7,2	6,2	7,7	6,6	8,3	2516
				45	32	6,3	7,9	6,8	8,6	7,4	9,2	7,9	9,9	2943
				55	39	7,8	9,7	8,4	10,5	9,1	11,3	9,7	12,2	3522
	1020	925	810 (950)	21	15	3,6	4,5	3,9	4,9	4,2	5,3	4,5	5,7	1262
				22	15	3,7	4,7	4,0	5,1	4,4	5,5	4,7	5,9	1313
				24	17	4,1	5,1	4,4	5,6	4,8	6,0	5,1	6,4	1436
				26	18	4,3	5,4	4,7	5,9	5,1	6,4	5,5	6,8	1538
				30	21	5,1	6,4	5,5	6,9	6,0	7,4	6,4	8,0	1771
				32	22	5,3	6,7	5,8	7,2	6,3	7,8	6,7	8,4	1920
				38	27	6,6	8,3	7,2	9,0	7,7	9,7	8,3	10,4	2260
				45	32	7,9	9,9	8,6	10,7	9,2	11,5	9,9	12,4	2627

Наружный диаметр D_M, мм	Наружный диаметр Do, мм	Строительная длина L, мм	Строительная высота H, (H_1), мм	Толщина стенки, мм		Условное давление, МПа								Масса кг
						К 48		К 52		К56		К60		
				S	S_1	0,6	0,75	0,6	0,75	0,6	0,75	0,6	0,75	
	820	750	770 (900)	21	16	4,5	5,6	4,9	6,1	5,3	6,6	5,7	7,1	1024
				22	17	4,7	5,9	5,1	6,4	5,5	6,9	5,9	7,4	1099
				24	18	5,2	6,5	5,6	7,0	6,0	7,6	6,5	8,1	1184
				26	20	5,6	7,0	6,1	7,6	6,6	8,2	7,0	8,8	1268
				30	23	6,5	8,1	7,1	8,8	7,6	9,5	8,2	10,2	1461
				32	24	7,0	8,7	7,6	9,4	8,1	10,2	8,7	10,9	1544
				38	29	8,3	10,4	9,0	11,3	9,7	12,2	10,5	13,1	1834
	720	650	750 (900)	21	16	4,6	5,8	5,0	6,3	5,4	6,8	5,8	7,3	891
				22	17	4,9	6,1	5,3	6,6	5,7	7,1	6,1	7,7	939
				24	18	5,3	6,7	5,8	7,2	6,2	7,8	6,7	8,4	1013
				26	10	5,8	7,2	6,3	7,9	6,8	8,5	7,3	9,1	1099
				30	23	6,7	8,4	7,3	9,1	7,9	9,8	8,4	10,5	1269
				36	27	7,2	9,0	7,8	9,7	8,4	10,5	9,0	11,3	1521
				38	29	8,6	10,8	9,3	11,7	10,1	12,6	10,8	13,5	1593
	630	580	730 (900)	21	16	4,8	6,0	5,2	6,5	5,6	7,0	6,0	7,5	790
				22	17	5,0	6,3	5,5	6,8	5,9	7,4	6,3	7,9	823
				24	18	5,5	6,9	6,0	7,5	6,5	8,1	6,9	8,6	912
				26	10	6,0	7,5	6,5	8,1	7,0	8,8	7,5	9,4	979
				30	23	6,9	8,7	7,5	9,4	8,1	10,2	8,7	10,9	1124
				36	27	8,4	10,5	9,1	11,4	9,8	12,3	10,6	13,2	1330
	530	490	710 (850)	21	16	5,1	6,3	5,5	6,9	5,9	7,4	6,3	7,9	666
				22	17	5,3	6,6	5,8	7,2	6,2	7,8	6,7	8,3	694
				24	18	5,8	7,3	6,3	7,9	6,8	8,5	7,3	9,1	773
				26	10	6,3	7,9	6,8	8,6	7,4	9,2	7,9	9,9	830
				30	23	7,3	9,1	7,9	9,9	8,6	10,7	9,2	11,5	961
				34	26	8,3	10,4	9,1	11,3	9,8	12,2	10,5	13,1	1073
	426	490	710 (850)	19,1	14	4,8	5,9	5,2	6,4	5,6	7,0	6,0	7,5	602
				21	16	5,2	6,6	5,7	7,1	6,1	7,7	6,6	8,2	662
				24	18	6,0	7,5	6,5	8,2	7,0	8,8	7,6	9,4	754
				26	20	6,5	8,2	7,1	8,9	7,7	9,6	8,2	10,3	811
				30	23	7,6	9,5	8,2	10,3	8,9	11,1	9,5	11,9	930
				34	26	8,7	10,8	9,4	11,7	10,1	12,7	10,9	13,6	1042
				36	27	9,2	11,5	10,0	12,5	10,8	13,4	11,5	14,4	1099
	377	490	710 (850)	19,1	14	4,8	6,1	5,3	6,6	5,7	7,1	6,1	7,6	600
				21	16	5,3	6,7	5,8	7,2	6,2	7,8	6,7	8,4	689
				24	18	6,1	7,7	6,7	8,3	7,2	9,0	7,7	9,6	752
				26	20	6,7	8,3	7,2	9,0	7,8	9,7	8,4	10,5	812
				30	23	7,7	9,7	8,4	10,5	9,1	11,3	9,7	12,1	926
	325	490	710 (850)	19,1	14	4,9	6,2	5,4	6,7	5,8	7,2	6,2	7,7	595
				21	16	5,4	6,8	5,9	7,4	6,4	8,0	6,8	8,5	693
				24	18	6,2	7,8	6,8	8,5	7,3	9,1	7,8	9,8	745
				26	20	6,8	8,5	7,4	9,2	7,9	9,9	8,5	10,7	804
				30	23	7,9	9,9	8,6	10,7	9,2	11,5	9,9	12,4	919

Тройники штампосварные на P_y до 16 МПа по ТУ (транспортировка газа)

Тройники штампосварные изготавливаются по конструкции, размерам и техническим требованиям ГазТУ 1469-014-01395041-073, на условное давление до 9,8 МПа и ТУ 1469-016-01395041-08 на рабочее давление до 11,8 МПа для магистральных газопроводов и до

16,0 МПа для промысловых трубопроводов. Предназначены для газопроводов, транспортирующих некоррозионно-активные и малоагрессивные среды. Изготавливаются из стали 09Г2С, 17Г1С, 10Г2ФБЮ. Температурный режим эксплуатации от минус 60°С до плюс 150°С. Возможно, по требованию Заказчика, нанесение на детали антикоррозионного полиуретанового покрытия.

Обозначение при заказе:

тройника штампосварного наружными диаметрами 1020 мм и 325 мм, толщинами стенок присоединяемых труб 18 мм класса прочности К60 и 8 мм класса прочности К52, на рабочее давление 6,4 МПа, при коэффициенте условий работы 0,75, хладостойкого исполнения:

ТШС 1020(18К60) × 325(8)К52 - 6,4 - 0,75 - ХЛ ГазТУ 1469-014-01395041-07

ТШС 1020(18К60) × 325(8)К52 - 6,4 - С - ХЛ ТУ 1469-016-01395041-08

В скобках указана высота тройника H_1 с приварным кольцом.

Наружный диаметр D_M, мм	Наружный диаметр D_O, мм	Строительная длина L, мм	Строительная высота H, (H_1), мм	Толщина стенки, мм		Условное давление, МПа								Масса, кг
						К 48		К 52		К56		К60		
				S	S_1	0,6	0,75	0,6	0,75	0,6	0,75	0,6	0,75	
530	530	425	365 (630)	15	11	5,2	6,5	5,6	7,1	6,1	7,6	6,5	8,2	218
				21	15	7,2	9,0	7,8	9,7	8,4	10,5	9,0	9,8	278
				24	17	8,2	9,8	8,9	9,8	9,6	9,8	9,8	9,8	331
	426	390	365 (630)	15	11	6,9	8,6	7,4	9,3	8,0	9,8	8,6	9,8	191
				21	15	9,5	9,8	9,8	9,8	9,8	9,8	9,8	9,8	253
	377	340	365 (630)	15	11	8,0	9,8	8,7	9,8	9,4	9,8	9,8	9,8	163
				21	16	9,8	9,8	9,8	9,8	9,8	9,8	9,8	9,8	223
	325	300	365 (630)	15	11	8,1	9,8	8,8	9,8	9,5	9,8	9,8	9,8	148
				21	16	9,8	9,8	9,8	9,8	9,8	9,8	9,8	9,8	196
	273	250	365 (630)	15	11	8,4	9,8	9,2	9,8	9,8	9,8	9,8	9,8	110
				21	16	9,8	9,8	9,8	9,8	9,8	9,8	9,8	9,8	151
	219	215	365 (630)	15	11	9,0	9,8	9,8	9,8	9,8	9,8	9,8	9,8	83
				21	16	9,8	9,8	9,8	9,8	9,8	9,8	9,8	9,8	115
	159	215	365 (630)	15	11	9,5	9,8	9,8	9,8	9,8	9,8	9,8	9,8	69
				21	16	9,8	9,8	9,8	9,8	9,8	9,8	9,8	9,8	96
630	630	515	435 (700)	14	10	3,9	4,9	4,3	5,4	4,6	5,8	5,0	6,2	281
				16	11	4,4	5,4	4,7	5,9	5,1	6,4	5,5	6,8	311
				20	14	5,6	7,0	6,1	7,6	6,5	8,2	7,0	8,8	379
				21	15	6,0	7,5	6,5	8,1	7,0	8,8	7,5	9,4	393
				26	18	7,2	9,0	7,9	9,8	8,5	9,8	9,1	9,8	450
	530	480	415 (680)	14	10	4,9	6,1	5,3	6,6	5,7	7,1	6,1	7,7	249
				16	11	5,4	6,7	5,9	7,3	6,3	7,9	6,8	8,5	288
				20	15	8,9	9,8	9,6	9,8	9,8	9,8	9,8	9,8	327
	426	390	415 (680)	12	9	5,2	6,5	5,6	7,1	6,1	7,6	6,5	8,2	179
				14	11	6,1	7,6	6,6	8,3	7,1	8,9	7,7	9,6	208
				16	12	7,0	8,8	7,6	9,5	8,2	9,8	8,8	9,8	231
				20	15	8,9	9,8	9,6	9,8	9,8	9,8	9,8	9,8	288
	377	340	415 (680)	12	9	5,4	6,8	5,9	7,3	6,3	7,9	6,8	8,5	159
				14	11	6,4	7,9	6,9	8,6	7,4	9,3	8,0	9,8	180
				16	12	7,3	9,1	7,9	9,8	8,5	9,8	9,2	9,8	205
	325	300	415 (680)	12	9	5,6	7,0	6,1	7,6	6,6	8,2	7,0	8,8	139
				14	11	6,6	8,2	7,1	8,9	7,7	9,6	8,2	9,8	156

Наружный диаметр D_M, мм	Наружный диаметр D_O, мм	Строительная длина L, мм	Строительная высота H, (H_1), мм	Толщина стенки, мм		Условное давление, МПа								Масса, кг
						К 48		К 52		К56		К60		
				S	S_1	0,6	0,75	0,6	0,75	0,6	0,75	0,6	0,75	
				16	12	7,5	9,4	8,2	9,8	8,8	9,8	9,5	9,8	179
630	273	260	415 (680)	12	9	5,9	7,4	6,4	8,0	6,9	8,6	7,4	9,3	121
				14	11	6,9	8,6	7,5	9,4	8,1	9,8	8,7	9,8	136
				16	12	7,9	9,8	8,6	9,8	9,3	9,8	9,8	9,8	152
	219	260	415 (680)	12	9	6,1	7,6	6,6	8,3	7,2	8,9	7,7	9,6	96
				14	11	7,2	9,0	7,8	9,7	8,4	9,8	9,0	9,8	112
				16	12	8,2	9,8	8,9	9,8	9,6	9,8	9,8	9,8	128
	159	260	415 (680)	12	9	6,4	8,0	6,9	8,7	7,5	9,4	8,0	9,8	74
				14	11	7,5	9,4	8,2	9,8	8,8	9,8	9,4	9,8	86
				16	12	8,6	9,8	9,4	9,8	9,8	9,8	9,8	9,8	98
720	720	580	500 (760)	14	10	3,4	4,3	3,7	4,7	4,0	5,0	4,3	5,4	358
				16	11	3,8	4,7	4,1	5,2	4,4	5,6	4,8	6,0	396
				18	13	4,5	5,6	4,9	6,1	5,3	6,6	5,7	7,1	448
				20	14	4,9	6,1	5,3	6,6	5,7	7,1	6,1	7,6	484
				24	17	5,9	7,4	6,4	8,1	6,9	8,7	7,5	9,3	558
				26	18	6,3	7,9	6,8	8,5	7,4	9,2	7,9	9,8	619
				30	21	7,4	9,2	8,0	9,8	8,7	9,8	9,3	9,8	715
				32	22	7,8	9,7	8,4	9,8	9,1	9,8	9,7	9,8	752
	630	580	480 (740)	14	10	4,1	5,1	4,4	5,5	4,8	5,9	5,1	6,4	335
				16	11	4,5	5,6	4,9	6,1	5,2	6,6	5,6	7,0	373
				18	13	5,3	6,7	5,8	7,2	6,2	7,8	6,7	8,3	434
				20	14	5,7	7,2	6,2	7,8	6,7	8,4	7,2	9,0	459
				24	17	7,0	8,8	7,6	9,5	8,2	9,8	8,8	9,8	543
	530	480	460 (720)	14	11	5,6	7,0	6,1	7,6	6,6	8,2	7,0	8,8	278
				16	12	6,1	7,7	6,6	8,3	7,2	9,0	7,7	9,6	310
				18	14	7,2	9,0	7,8	9,8	8,4	9,8	9,0	9,8	364
				20	15	7,7	9,7	8,4	9,8	9,0	9,8	9,7	9,8	385
				24	18	9,4	9,8	9,8	9,8	9,8	9,8	9,8	9,8	471
	426	390	460 (550)	14	11	5,5	6,9	6,0	7,5	6,5	8,1	6,9	8,7	227
				16	12	6,4	7,9	6,9	8,6	7,4	9,3	8,0	9,8	259
				18	14	7,2	9,0	7,8	9,7	8,4	9,8	9,0	9,8	294
				20	15	8,0	9,8	8,7	9,8	9,4	9,8	9,8	9,8	317
				24	18	9,7	9,8	9,8	9,8	9,8	9,8	9,8	9,8	369
	377	340	460 (720)	14	11	5,7	7,1	6,2	7,8	6,7	8,4	7,2	9,0	199
				16	12	6,6	8,2	7,1	8,9	7,7	9,6	8,2	9,8	222
				18	14	7,4	9,3	8,1	9,8	8,7	9,8	9,3	9,8	263
				20	15	8,3	9,8	9,0	9,8	9,7	9,8	9,8	9,8	278
				24	18	9,8	9,8	9,8	9,8	9,8	9,8	9,8	9,8	323
	325	300	460 (720)	14	11	5,9	7,4	6,4	8,0	6,9	8,7	7,4	9,3	176
				16	12	6,8	8,5	7,4	9,2	8,0	9,9	8,5	9,8	201
				18	14	7,7	9,6	8,3	9,8	9,0	9,8	9,6	9,8	228
				20	15	8,6	9,8	9,3	9,8	9,8	9,8	9,8	9,8	242
				24	18	9,8	9,8	9,8	9,8	9,8	9,8	9,8	9,8	286
	273	260	460 (720)	14	11	6,2	7,7	6,7	8,4	7,2	9,0	7,8	9,7	172
				16	12	7,1	8,9	7,7	9,6	8,3	9,8	8,9	9,8	193
				20	15	9,0	9,8	9,7	9,8	9,8	9,8	9,8	9,8	206
	219	260	460	14	11	6,4	8,0	7,0	8,7	7,5	9,4	8,1	9,8	128

Наружный диаметр D_M, мм	Наружный диаметр D_O, мм	Строительная длина L, мм	Строительная высота H, (H_1), мм	Толщина стенки, мм		Условное давление, МПа								Масса, кг
						К 48		К 52		К56		К60		
				S	S_1	0,6	0,75	0,6	0,75	0,6	0,75	0,6	0,75	
			(720)	16	12	7,4	9,2	8,0	9,8	8,6	9,8	9,3	9,8	146
820	820	700	570 (830)	14	10	3,0	3,8	3,3	4,1	3,5	4,4	3,8	4,7	477
				16	11	3,3	4,2	3,6	4,5	3,9	4,9	4,2	5,2	529
				20,5	14	4,3	5,3	4,6	5,8	5,0	6,2	5,3	6,7	661
				24	17	5,2	6,5	5,6	7,0	6,1	7,6	6,5	8,1	752
				26	18	5,9	7,3	6,3	7,9	6,9	8,5	7,3	9,0	828
				30	21	6,5	8,1	7,0	8,8	7,6	9,4	8,1	9,8	960
				32	22	6,8	8,5	7,4	9,2	7,9	9,8	8,5	9,8	1010
	720	650	550 (810)	14	10	3,5	4,4	3,8	4,8	4,1	5,2	4,5	5,6	436
				16	11	3,9	4,9	4,2	5,3	4,6	5,7	4,9	6,1	485
				20,5	14	5,0	6,3	5,4	6,8	5,9	7,3	6,3	7,9	594
				24	17	6,1	7,6	6,6	8,3	7,2	8,9	7,7	9,6	690
	630	580	530 (790)	14	10	4,2	5,2	4,5	5,7	4,9	6,1	5,3	6,6	387
				16	11	4,6	5,8	5,0	6,3	5,4	6,8	5,8	7,2	431
				20,5	14	5,9	7,4	6,4	8,0	6,9	8,7	7,4	9,3	530
				24	17	7,2	9,0	7,9	9,8	8,5	9,8	9,1	9,8	636
	530	480	510 (770)	14	11	4,7	5,9	5,1	6,4	5,5	6,9	5,9	7,4	324
				16	12	5,4	6,8	5,9	7,4	6,3	7,9	6,8	8,5	361
				20,5	15	7,0	8,8	7,6	9,5	8,2	9,8	8,8	9,8	444
				24	18	8,3	9,8	9,0	9,8	9,7	9,8	9,8	9,8	530
	426	390	510 (770)	14	11	5,0	6,3	5,4	6,8	5,9	7,3	6,3	7,8	255
				16	12	5,7	7,2	6,2	7,8	6,7	8,4	7,2	9,0	292
				20,5	15	7,4	9,3	8,1	9,8	8,7	9,8	9,3	9,8	366
				24	18	8,8	9,8	9,5	9,8	9,8	9,8	9,8	9,8	424
820	377	340	510 (770)	14	11	5,2	6,5	5,6	7,0	6,1	7,6	6,5	8,1	224
				16	12	5,9	7,4	6,4	8,1	6,9	8,7	7,5	9,3	250
				20,5	15	7,7	9,6	8,3	9,8	9,0	9,8	9,6	9,8	320
				24	18	9,1	9,8	9,8	9,8	9,8	9,8	9,8	9,8	371
	325	300	510 (770)	14	11	5,3	6,6	5,8	7,2	6,2	7,8	6,7	8,3	215
				16	12	6,1	7,6	6,6	8,3	7,1	8,9	7,7	9,6	246
				20,5	15	7,9	9,9	8,6	9,8	9,2	9,8	9,8	9,8	308
				24	18	9,3	9,8	9,8	9,8	9,8	9,8	9,8	9,8	357
1020	1020	820	710 (970)	18	13	3,2	3,9	3,4	4,3	3,7	4,6	4,0	5,0	863
				20	14	3,4	4,3	3,7	4,6	4,0	5,0	4,3	5,3	939
				21	15	3,7	4,6	4,0	5,0	4,3	5,3	4,6	5,7	996
				24	16	4,1	5,1	4,5	5,6	4,7	5,9	5,1	6,3	1105
				26	18	4,4	5,5	4,8	6,0	5,1	6,4	5,5	6,9	1186
				30	21	5,2	6,4	5,6	7,0	6,0	7,5	6,5	8,1	1365
				32	23	5,7	7,1	6,1	7,7	6,6	8,3	7,1	8,9	1518
				36	25	6,2	7,7	6,7	8,4	7,2	9,0	7,7	9,7	1636
				38	27	6,7	8,4	7,3	9,1	7,8	9,8	8,4	9,8	1709
				45	32	8,0	9,8	8,7	9,8	9,3	9,8	9,8	9,8	2021
				55	39	9,8	9,8	9,8	9,8	9,8	9,8	9,8	9,8	2444
	820	750	670 (930)	16	11	3,4	4,3	3,7	4,7	4,0	5,0	4,3	5,4	678
				18	13	4,1	5,1	4,4	5,5	4,8	6,0	5,1	6,4	749
				20	14	4,4	5,5	4,8	6,0	5,2	6,5	5,5	6,9	819
				21	15	4,7	5,9	5,1	6,4	5,5	6,9	5,9	7,4	869

Наружный диаметр D_M, мм	Наружный диаметр D_O, мм	Строительная длина L, мм	Строительная высота H, (H_1), мм	Толщина стенки, мм		Условное давление, МПа								Масса, кг
						К 48		К 52		К56		К60		
				S	S_1	0,6	0,75	0,6	0,75	0,6	0,75	0,6	0,75	
				26	18	5,7	7,1	6,2	7,7	6,7	8,4	7,2	9,0	1075
				30	21	6,7	8,4	7,3	9,1	7,8	9,8	8,4	9,8	1213
				32	23	7,4	9,2	8,0	9,8	8,6	9,8	9,2	9,8	1333
	720	650	650 (910)	16	12	4,5	5,6	4,9	6,1	5,3	6,6	5,7	7,1	589
				18	14	5,3	6,6	5,7	7,2	6,2	7,7	6,6	8,3	651
				20	15	5,7	7,1	6,1	7,7	6,6	8,3	7,1	8,9	724
				21	16	6,1	7,6	6,6	8,2	7,1	8,9	7,6	9,5	755
				26	20	7,6	9,5	8,3	9,8	8,9	9,8	9,6	9,8	931
				30	23	8,8	9,8	9,6	9,8	9,8	9,8	9,8	9,8	1075
				32	25	9,6	9,8	9,8	9,8	9,8	9,8	9,8	9,8	1193
	630	580	630 (890)	16	12	4,4	5,5	4,7	5,9	5,1	6,4	5,5	6,9	523
				18	14	4,9	6,2	5,3	6,7	5,8	7,2	6,2	7,7	579
				20	15	5,5	6,9	6,0	7,4	6,4	8,0	6,9	8,6	634
				21	16	5,8	7,2	6,3	7,8	6,8	8,4	7,2	9,1	672
				26	20	7,2	9,0	7,8	9,8	8,4	9,8	9,0	9,8	833
				30	23	8,4	9,8	9,1	9,8	9,8	9,8	9,8	9,8	942
	530	480	610 (870)	16	12	4,6	5,7	5,0	6,2	5,4	6,7	5,8	7,2	439
				18	14	5,2	6,5	5,6	7,0	6,1	7,6	6,5	8,1	485
				20	15	5,8	7,2	6,3	7,8	6,8	8,4	7,2	9,1	531
				21	16	6,1	7,6	6,6	8,2	7,1	8,9	7,6	9,5	554
				26	20	7,6	9,5	8,2	9,8	8,9	9,8	9,5	9,8	692
				30	23	8,8	9,8	9,5	9,8	9,8	9,8	9,8	9,8	783
	426	410	610 (870)	16	12	4,8	6,0	5,2	6,5	5,6	7,1	6,1	7,6	367
				18	14	5,4	6,8	5,9	7,4	6,4	8,0	6,8	8,5	406
				20	15	6,1	7,6	6,6	8,2	7,1	8,9	7,6	9,5	452
				21	16	6,4	8,0	6,9	8,7	7,5	9,3	8,0	9,8	471
				26	20	8,0	9,8	8,7	9,8	9,3	9,8	9,8	9,8	581
				30	23	9,3	9,8	9,8	9,8	9,8	9,8	9,8	9,8	658
	377	410	610 (870)	16	12	5,0	6,2	5,4	6,7	5,8	7,3	6,2	7,8	357
				18	14	5,6	7,0	6,1	7,6	6,5	8,2	7,0	8,8	402
				20	15	6,2	7,8	6,8	8,5	7,3	9,1	7,8	9,8	445
1020	377	410	610 (870)	21	16	6,6	8,2	7,1	8,9	7,7	9,6	8,2	9,8	467
				26	20	8,2	9,8	8,9	9,8	9,6	9,8	9,8	9,8	575
	325	410	610 (870)	16	12	5,1	6,4	5,5	6,9	6,0	7,5	6,4	8,0	359
				18	14	5,8	7,2	6,2	7,8	6,7	8,4	7,2	9,0	399
				20	15	6,4	8,0	7,0	8,7	7,5	9,4	8,1	9,8	443
				21	16	6,7	8,4	7,3	9,2	7,9	9,8	8,5	9,8	463
				26	20	8,4	9,8	9,1	9,8	9,8	9,8	9,8	9,8	566
1220	1220	980	850 (1110)	21	15	2,9	3,6	3,1	3,9	3,4	4,2	3,6	4,5	1460
				22	15	3,0	3,7	3,3	4,1	3,5	4,4	3,8	4,7	1517
				24	17	3,3	4,1	3,6	4,5	3,9	4,8	4,1	5,2	1630
				26	18	3,5	4,4	3,8	4,7	4,1	5,1	4,4	5,5	1721
				30	21	4,1	5,1	4,4	5,5	4,8	6,0	5,1	6,4	1979
				32	22	4,3	5,4	4,6	5,8	5,0	6,3	5,4	6,7	2088
				34	24	4,7	5,9	5,1	6,4	5,5	6,9	5,9	7,4	2223
				38	27	5,3	6,6	5,7	7,2	6,2	7,7	6,6	8,3	2516
				45	32	6,3	7,9	6,8	8,6	7,4	9,2	7,9	9,8	2943

Наружный диаметр D_M, мм	Наружный диаметр D_O, мм	Строительная длина L, мм	Строительная высота H, (H_1), мм	Толщина стенки, мм		Условное давление, МПа								Масса, кг
						К 48		К 52		К56		К60		
				S	S_1	0,6	0,75	0,6	0,75	0,6	0,75	0,6	0,75	
				55	39	7,8	9,7	8,4	9,8	9,1	9,8	9,7	9,8	3522
	1020	925	810 (1070)	21	15	3,6	4,5	3,9	4,9	4,2	5,3	4,5	5,7	1262
				22	15	3,7	4,7	4,0	5,1	4,4	5,5	4,7	5,9	1313
				24	17	4,1	5,1	4,4	5,6	4,8	6,0	5,1	6,4	1436
				26	18	4,3	5,4	4,7	5,9	5,1	6,4	5,5	6,8	1538
				30	21	5,1	6,4	5,5	6,9	6,0	7,4	6,4	8,0	1771
				32	22	5,3	6,7	5,8	7,2	6,3	7,8	6,7	8,4	1920
				38	27	6,6	8,3	7,2	9,0	7,7	9,7	8,3	9,8	2260
				45	32	7,9	9,8	8,6	9,8	9,2	9,8	9,8	9,8	2627
	820	750	770 (1030)	21	16	4,5	5,6	4,9	6,1	5,3	6,6	5,7	7,1	1024
				22	17	4,7	5,9	5,1	6,4	5,5	6,9	5,9	7,4	1099
				24	18	5,2	6,5	5,6	7,0	6,0	7,6	6,5	8,1	1184
				26	20	5,6	7,0	6,1	7,6	6,6	8,2	7,0	8,8	1268
				30	23	6,5	8,1	7,1	8,8	7,6	9,5	8,2	9,8	1461
				32	24	7,0	8,7	7,6	9,4	8,1	9,8	8,7	9,8	1544
				38	29	8,3	9,8	9,0	9,8	9,7	9,8	9,8	9,8	1834
	720	650	750 (1010)	21	16	4,6	5,8	5,0	6,3	5,4	6,8	5,8	7,3	891
				22	17	4,9	6,1	5,3	6,6	5,7	7,1	6,1	7,7	939
				24	18	5,3	6,7	5,8	7,2	6,2	7,8	6,7	8,4	1013
				26	10	5,8	7,2	6,3	7,9	6,8	8,5	7,3	9,1	1099
				30	23	6,7	8,4	7,3	9,1	7,9	9,8	8,4	9,8	1269
				36	27	7,2	9,0	7,8	9,7	8,4	9,8	9,0	9,8	1521
				38	29	8,6	9,8	9,3	9,8	9,8	9,8	9,8	9,8	1593
	630	580	730 (970)	21	16	4,8	6,0	5,2	6,5	5,6	7,0	6,0	7,5	790
				22	17	5,0	6,3	5,5	6,8	5,9	7,4	6,3	7,9	823
				24	18	5,5	6,9	6,0	7,5	6,5	8,1	6,9	8,6	912
				26	10	6,0	7,5	6,5	8,1	7,0	8,8	7,5	9,4	979
				30	23	6,9	8,7	7,5	9,4	8,1	9,8	8,7	9,8	1124
				36	27	8,4	9,8	9,1	9,8	9,8	9,8	9,8	9,8	1330
	530	490	710 (970)	21	16	5,1	6,3	5,5	6,9	5,9	7,4	6,3	7,9	666
				22	17	5,3	6,6	5,8	7,2	6,2	7,8	6,7	8,3	694
				24	18	5,8	7,3	6,3	7,9	6,8	8,5	7,3	9,1	773
				26	10	6,3	7,9	6,8	8,6	7,4	9,2	7,9	9,8	830
				30	23	7,3	9,1	7,9	9,8	8,6	9,8	9,2	9,8	961
				34	26	8,3	9,8	9,1	9,8	9,8	9,8	9,8	9,8	1073
	426	490	710 (970)	19,1	14	4,8	5,9	5,2	6,4	5,6	7,0	6,0	7,5	602
				21	16	5,2	6,6	5,7	7,1	6,1	7,7	6,6	8,2	662
				24	18	6,0	7,5	6,5	8,2	7,0	8,8	7,6	9,4	754
				26	20	6,5	8,2	7,1	8,9	7,7	9,6	8,2	9,8	811
				30	23	7,6	9,5	8,2	9,8	8,9	9,8	9,5	9,8	930
				34	26	8,7	9,8	9,4	9,8	9,8	9,8	9,8	9,8	1042
				36	27	9,2	9,8	9,8	9,8	9,8	9,8	9,8	9,8	1099
	377	490	710 (970)	19,1	14	4,8	6,1	5,3	6,6	5,7	7,1	6,1	7,6	600
				21	16	5,3	6,7	5,8	7,2	6,2	7,8	6,7	8,4	689
				24	18	6,1	7,7	6,7	8,3	7,2	9,0	7,7	9,6	752
	377	490	710 (970)	26	20	6,7	8,3	7,2	9,0	7,8	9,7	8,4	9,8	812
				30	23	7,7	9,7	8,4	9,8	9,1	9,8	9,7	9,8	926

Наружный диаметр D_M, мм	Наружный диаметр D_O, мм	Строительная длина L, мм	Строительная высота H, (H_1), мм	Толщина стенки, мм		Условное давление, МПа								Масса, кг
						К 48		К 52		К56		К60		
				S	S_1	0,6	0,75	0,6	0,75	0,6	0,75	0,6	0,75	
	325	490	710 (970)	19,1	14	4,9	6,2	5,4	6,7	5,8	7,2	6,2	7,7	595
				21	16	5,4	6,8	5,9	7,4	6,4	8,0	6,8	8,5	693
				24	18	6,2	7,8	6,8	8,5	7,3	9,1	7,8	9,8	745
				26	20	6,8	8,5	7,4	9,2	7,9	9,8	8,5	9,8	804
				30	23	7,9	9,8	8,6	9,8	9,2	9,8	9,8	9,8	919
1420	1420	1150	990 (1150)	30	21	3,3	4,1	3,6	4,4	3,9	4,8	4,1	5,2	2740
				31,9	22	3,7	4,4	4,0	4,8	4,3	5,2	4,4	5,5	2797
				34	26	4,1	4,8	4,4	5,2	4,7	5,6	4,8	5,9	2860
				38	27	4,3	5,4	4,7	5,9	5,1	6,3	5,4	6,8	3238
				45	32	5,1	6,4	5,6	7,0	6,0	7,5	6,5	8,1	3776
				55	39	6,3	7,9	6,9	8,6	7,4	9,2	7,9	9,8	4569
				75	52	8,6	10,8	9,4	11,7	10,0	12,5	10,8	13,4	6278
	1220	1150	950 (1100)	25,8	18	3,4	4,3	3,7	4,7	4,0	5,0	4,3	5,4	2238
				31,9	22	4,2	5,3	4,6	5,8	5,0	6,2	5,3	6,7	2629
				38	27	5,2	6,5	5,7	7,1	6,1	7,7	6,6	8,2	3189
				45	32	6,2	7,8	6,8	8,5	7,3	9,1	7,8	9,8	3724
	1020	925	910 (1050)	25,8	18	4,6	5,8	5,0	6,2	5,3	6,6	5,8	7,1	1830
				30	23	5,6	7,0	6,1	7,6	6,5	8,2	7,0	8,8	2105
				31,9	24	5,8	7,3	6,3	7,9	6,8	8,5	7,3	9,2	2142
				34	26	6,3	7,9	6,9	8,6	7,4	9,3	8,0	9,8	2282
				38	29	7,1	8,9	7,7	9,6	8,3	9,8	8,9	9,8	2549
	820	750	870 (1000)	25,8	18	4,8	6,0	5,2	6,5	5,6	7,0	6,0	7,5	1241
				30	21	5,5	6,9	6,0	7,5	6,5	8,1	6,9	8,7	1423
				31,9	24	5,9	7,4	6,4	8,0	6,9	8,6	7,4	9,2	1514
				34	26	6,3	7,9	6,8	8,5	7,4	9,2	7,9	9,8	1613
	720	650	850 (1000)	25,8	18	4,9	6,2	5,3	6,7	5,8	7,2	6,2	7,7	1230
				30	21	5,7	7,1	6,2	7,7	6,7	8,4	7,2	9,0	1419
				31,9	24	6,1	7,6	6,6	8,3	7,1	8,9	7,6	9,6	1500
				34	26	6,5	8,1	7,1	8,8	7,6	9,5	8,2	9,8	1598
	630	580	830 (1000)	25,8	18	5,1	6,4	5,5	6,9	6,0	7,5	6,4	8,0	1094
				30	21	5,9	7,4	6,4	8,0	6,9	8,7	7,4	9,3	1271
				31,9	24	6,3	7,9	6,8	8,5	7,4	9,2	7,9	9,8	1345
				34	26	6,7	8,4	7,3	9,1	7,9	9,8	8,5	9,8	1426
	530	580	810 (900)	25,8	18	5,3	6,6	5,7	7,2	6,2	7,7	6,6	8,3	1085
				30	21	6,1	7,7	6,7	8,3	7,2	9,0	7,7	9,6	1259
				31,9	24	6,5	8,2	7,1	8,9	7,6	9,6	8,2	9,8	1333
				34	26	7,0	8,7	7,6	9,5	8,2	9,8	8,8	9,8	1415
	426	580	810 (900)	25,8	18	5,5	6,9	6,0	7,4	6,4	8,0	6,9	8,6	801
				30	21	6,4	8,0	6,9	8,6	7,4	9,3	8,0	9,8	958
				31,9	24	6,8	8,5	7,4	9,2	7,9	9,8	8,5	9,8	1153
				34	26	7,2	9,1	7,9	9,8	8,5	9,8	9,1	9,8	1347
	377	580	810 (900)	25,8	20	5,5	6,9	6,0	7,4	6,4	8,0	6,9	8,6	801
				30	23	6,4	8,0	6,9	8,6	7,4	9,3	8,0	9,8	958
				31,9	24	6,8	8,5	7,4	9,2	7,9	9,8	8,5	9,8	1114
				34	26	7,2	9,1	7,9	9,8	8,5	9,8	9,1	9,8	1309
	325	580	810 (900)	25,8	18	5,6	7,1	6,1	7,7	6,6	8,3	7,1	8,9	801
				30	21	6,5	8,2	7,1	8,9	7,7	9,6	8,2	9,8	958

Наружный диаметр D_M, мм	Наружный диаметр D_O, мм	Строительная длина L, мм	Строительная высота H, (H_1), мм	Толщина стенки, мм		Условное давление, МПа								Масса, кг
						К 48		К 52		К56		К60		
				S	S_1	0,6	0,75	0,6	0,75	0,6	0,75	0,6	0,75	
				31,9	24	7,0	8,7	7,6	9,5	8,2	9,8	8,8	9,8	1114
				34	26	7,5	9,3	8,1	9,8	8,7	9,8	9,4	9,8	1270

УЗЛЫ ТРУБОПРОВОДОВ

Назначение узлов: для монтажа компрессорных и насосных станций.
Изготавливаются по конструкторской документации (чертежам) заказчика. Диметр деталей, входящих в узел 530 - 1420 мм. Габариты узлов - см. рисунок
Возможно изготовление узлов с антикоррозионным полиуретановым покрытием.

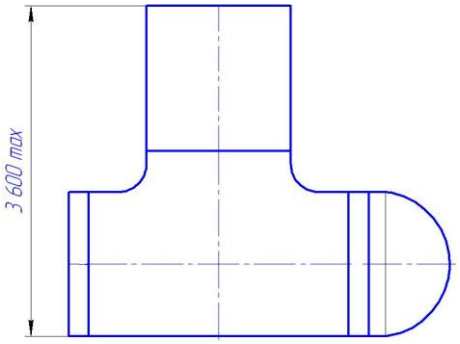

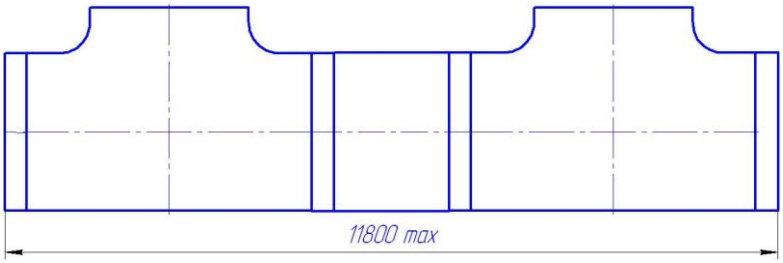

Фланцы стальные плоские приварные
Технические условия - ГОСТ 12816-80
Конструкция и размеры - ГОСТ 12820-80
Материал - Ст3сп, сталь 20, 09Г2С, 12Х18Н9Т

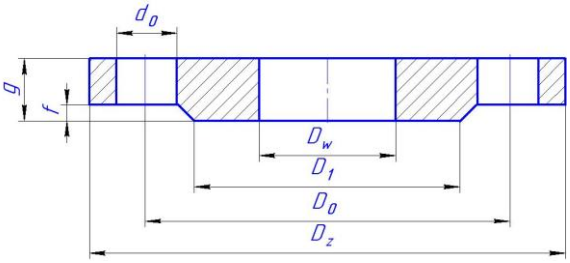

Обозначение	Размеры, мм								Масса, кг	Кол-во отв.	Диаметр болтов
	труба	D_W	D_Z	D_O	D_1	f	g	d_O			
$P_У$ =0,6 МПа (6 кгс/см^2)											
1-15-6	18	19	80	55	40	2	10	11	0,33	4	M10
1-20-6	25	26	90	65	50	2	12	11	0,53	4	M10
1-25-6	32	33	100	75	60	2	12	11	0,64	4	M10
1-32-6	38	39	120	90	70	2	13	14	1,01	4	M12
1-40-6	45	46	130	100	80	3	13	14	1,21	4	M12
1-50-6	57	59	140	110	90	3	13	14	1,33	4	M12
1-65-6	76	78	160	130	100	3	13	14	1,63	4	M12
1-80-6	89	91	185	150	128	3	15	18	2,44	4	M16
1-100А-6	108	110	205	170	148	3	15	18	2,85	4	M16
1-100Б-6	114	116	205	170	148	3	15	18	2,73	4	M16
1-125А-6	133	135	235	200	178	3	17	18	3,88	8	M16
1-125Б-6	140	142	235	200	178	3	17	18	3,68	8	M16
1-150Б-6	159	161	260	225	202	3	17	18	4,39	8	M16
1-150В-6	168	170	260	225	202	3	17	18	4,09	8	M16

Обозначение	Размеры, мм								Масса, кг	Кол-во отв.	Диаметр болтов
	труба	D_W	D_Z	D_O	D_1	f	g	d_O			
1-200-6	219	222	315	280	258	3	19	18	5,89	8	M16
1-250-6	273	273	370	335	312	3	20	18	7,67	12	M16
1-300-6	325	325	435	395	365	4	20	22	10,28	12	M20
1-350-6	377	377	485	445	415	4	22	22	12,58	12	M20
P_y =1,0 МПа (10 кгс/см^2)											
1-15-10	18	19	95	65	47	2	10	14	0,51	4	M12
1-20-10	25	26	105	75	58	2	12	14	0,74	4	M12
1-25-10	32	33	115	85	68	2	12	14	0,89	4	M12
1-32-10	38	39	135	100	78	2	14	18	1,40	4	M16
1-40-10	45	46	145	110	88	3	15	18	1,71	4	M16
1-50-10	57	59	160	125	102	3	15	18	2,06	4	M16
1-65-10	76	78	180	145	122	3	17	18	2,80	4	M16
1-80-10	89	91	195	160	133	3	17	18	3,19	4	M16
1-100А-10	108	110	215	180	158	3	19	18	3,96	8	M16
1-100Б-10	114	116	215	180	158	3	19	18	3,81	8	M16
1-125А-10	133	135	245	210	184	3	21	18	5,40	8	M16
1-125Б-10	140	142	245	210	184	3	21	18	5,15	8	M16
1-150Б-10	159	161	280	240	212	3	21	22	6,62	8	M20
1-150В-10	168	170	280	240	212	3	21	22	6,24	8	M20
1-200-10	219	222	335	295	268	3	21	22	8,05	8	M20
1-250-10	273	273	390	350	320	3	23	22	10,65	12	M20
1-300-10	325	325	440	400	370	4	24	22	12,90	12	M20
1-350-10	377	377	500	460	430	4	24	22	15,85	16	M20
P_y = 1,6МПа (16 кгс/см^2)											
1-15-16	18	19	95	65	47	2	12	14	0.61	4	M12
1-20-16	25	26	105	75	58	2	14	14	0,86	4	M12
1-25-16	32	33	115	85	68	2	16	14	1,17	4	M12
1-32-16	38	39	135	100	78	2	16	18	1,58	4	M16
1-40-16	45	46	145	110	88	3	17	18	1,96	4	M16
1-50-16	57	59	160	125	102	3	19	18	2,58	4	M16
1-65-16	76	78	180	145	122	3	21	18	3,42	4	M16
1-80-16	89	91	195	160	133	3	21	18	3,71	4	M16
1-100А-16	108	110	215	180	158	3	23	18	4,73	8	M16
1-100Б-16	114	116	215	180	158	3	23	18	4,55	8	M16
1-125А-16	133	135	245	210	184	3	25	18	6,38	8	M16
1-125Б-16	140	142	245	210	184	3	25	18	6,08	8	M16
1-150Б-16	159	161	280	240	212	3	25	22	7,81	8	M20
1-150В-16	168	170	280	240	212	3	25	22	7,36	8	M20
1-200-16	219	222	335	295	268	3	27	22	10,1	12	M20
1-250-16	273	273	405	355	320	3	28	26	14,49	12	M24
1-300-16	325	325	460	410	370	4	28	26	17,78	12	M24
1-350-16	377	377	520	470	430	4	30	26	22,88	12	M24
P_y =2,5 МПа (25 кгс/см^2)											
1-15-25	18	19	95	65	47	2	14	14	0,7	4	M12
1-20-25	25	26	105	75	58	2	16	14	0,98	4	M12
1-25-25	32	33	115	85	68	2	16	14	1,17	4	M12
1-32-25	38	39	135	100	78	2	18	18	1,77	4	M16
1-40-25	45	46	145	110	88	3	19	18	2,18	4	M16
1-50-25	57	59	160	125	102	3	21	18	2,71	4	M16

Обозначение	Размеры, мм								Масса, кг	Кол-во отв.	Диаметр болтов
	труба	D_W	D_Z	D_O	D_1	f	g	d_O			
1-65-25	76	78	180	145	122	3	21	18	3,22	8	M16
1-80-25	89	91	195	160	133	3	23	18	4,06	8	M16
1-100А-25	108	110	230	190	158	3	25	22	5,92	8	M20
1-100А-25	114	116	230	190	158	3	25	22	5,72	8	M20
1-125А-25	133	135	270	220	184	3	27	26	8,26	8	M24
1-125Б-25	140	142	270	220	184	3	27	26	7,94	8	M24
1-150Б-25	159	161	300	250	212	3	27	26	10,12	8	M24
1-150В-25	168	170	300	250	212	3	27	26	10,12	8	M24
1-200-25	219	222	360	310	278	3	29	26	13,34	12	M24

Фланцы стальные плоские приварные PN-EN 1092-1
Технические условия - PN-EN1092-1
Конструкция и размеры - PN-EN1092-1
Материал - сталь St 3S, 20

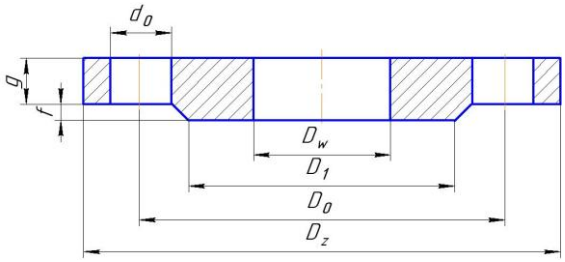

D_y, мм	Размеры, мм								Масса, кг	Кол-во отв.	Диаметр болтов
	труба	D_W	D_Z	D_O	D_1	f	g	d_O			
P_y =1,6 МПа (16 кгс/см^2)											
15	20 21,3	20,5 22,0	95	65	45	2	14	14	0,6 0,59	4	M12
20	25 26,9	26 27,5	105	75	58	2	16	14	0,86 0,85	4	M12
25	30 33,7	31 34,5	115	85	68	2	16	14	1,04 1,01	4	M12
32	38 42,4	39 43,5	140	100	78	2	18	18	1,39 1,35	4	M16
40	44,5 48,3	45,5 49,5	150	110	88	2	18	18	1,74 1,7	4	M16
50	57 60,3	58 61,5	165	125	102	2	19	18	2,32 2,28	4	M16
65	76,1	77,5	185	145	122	2	20	18	2,8	8	M16
80	88,9	90,5	200	160	138	2	20	18	3,56	8	M16
100	108 114,3	109 116	220	180	158	2	22	18	4,35 4,15	8	M16
125	133 139,7	135 141,5	250	210	188	2	22	18	5,88 5,57	8	M16
150	159 168,3	161 170,5	285	240	212	2	24	22	7,19 6,72	8	M20
200	219,1	221,5	340	295	268	2	26	22	9,92	12	M20

Фланцы стальные воротниковые приварные встык
Технические условия – ГОСТ 12816-80
Конструкция и размеры - ГОСТ 12821-80

Материал - Ст3сп, сталь 20, 09Г2С, 12Х18Н9Т

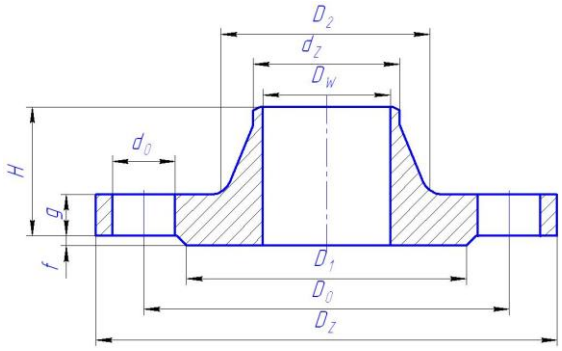

Dy, мм	Размеры, мм										Масса, кг	Кол-во отв.	Диаметр болтов
	d_Z	D_Z	D_O	d_O	H	g	D_2	D_W	D_1	f			
P_y =0,6 МПа (6 кгс/см^2)													
1-15-6	19	80	55	11	28	10	28	12	40	2	0,40	4	M10
1-20-6	26	90	65	11	30	10	36	18	50	2	0,53	4	M10
1-25-6	33	100	75	11	30	12	42	25	60	2	0,76	4	M10
1-32-6	39	120	90	14	33	12	50	31	70	2	1,10	4	M12
1-40-6	46	130	100	14	35	12	60	38	80	3	1,36	4	M12
1-50-6	58	140	110	14	35	12	70	49	90	3	1,53	4	M12
1-65-6	77	160	130	14	35	12	88	66	100	3	1,97	4	M12
1-80-6	90	185	150	18	37	13	102	78	128	3	2,76	4	M16
1-100-6	110	205	170	18	38	13	122	96	148	3	3,35	8	M16
1-125-6	135	235	200	18	40	15	148	121	178	3	4,66	8	M16
1-150-6	161	260	225	18	43	15	172	146	202	3	5,37	8	M16
1-200-6	222	315	280	18	47	17	235	202	258	3	8,37	8	M16
1-250-6	278	370	335	18	50	18	288	254	312	3	10,99	12	M16
P_y =1,0 МПа (10 кгс/см^2)													
1-15-10	19	95	65	14	33	12	30	12	47	2	0,58	4	M12
1-20-10	26	105	75	14	36	12	38	18	58	2	0,87	4	M12
1-25-10	33	115	85	14	38	12	45	25	68	2	1,05	4	M12
1-32-10	39	135	100	18	40	13	55	31	78	2	1,54	4	M16
1-40-10	46	145	110	18	42	13	62	38	88	3	1,83	4	M16
1-50-10	58	160	125	18	42	13	76	49	102	3	2,26	4	M16
1-65-10	77	180	145	18	45	15	94	66	122	3	3,17	4	M16
1-80-10	90	195	160	18	47	15	105	78	133	3	3,67	4	M16
1-100-10	110	215	180	18	48	17	128	96	158	3	4,70	8	M16
1-125-10	135	245	210	18	57	19	156	121	184	3	6,71	8	M16
1-150-10	161	280	240	22	57	19	180	146	212	3	8,17	8	M20
1-200-10	222	335	295	22	58	19	240	202	268	3	11,35	8	M20

D_y, мм	Размеры, мм										Масса, кг	Кол-во отв.	Диаметр болтов
	d_z	D_z	D_o	d_o	H	g	D_2	D_w	D_1	f			
1-250-10	278	390	350	22	60	21	290	254	320	3	14,64	12	M20
Ру = 1.6 МПа (16 кгс/см^2)													
1-15-16	19	95	65	14	33	12	30	12	47	2	0,68	4	M12
1-20-16	26	105	75	14	36	12	38	18	58	2	0,87	4	M12
1-25-16	33	115	85	14	38	12	45	25	68	2	1,05	4	M12
1-32-16	39	135	100	18	40	13	55	31	78	2	1,54	4	M16
1-40-16	46	145	110	18	42	13	64	38	88	3	1,85	4	M16
1-50-16	58	160	125	18	45	13	76	49	102	3	2,28	4	M16
1-65-16	77	180	145	18	47	15	94	66	122	3	3,19	4	M16
1-80-16	90	195	160	18	50	17	110	78	133	3	4,21	4	M16
1-100-16	110	215	180	18	50	17	130	96	158	3	4,90	8	M16
1-125-16	135	245	210	18	57	19	156	121	184	3	6,75	8	M16
1-150-16	161	280	240	22	57	19	180	146	212	3	8,30	8	M20
1-200-16	222	335	295	22	58	21	240	202	268	3	11,79	12	M20
1-250-16	278	405	355	26	65	23	292	254	320	3	17,36	12	M24
Ру = 2.5 МПа (25 кгс/см^2)													
1-15-25	19	95	65	14	33	14	30	12	47	2	0,79	4	M12
1-20-25	26	105	75	14	36	14	38	18	58	2	0,97	4	M12
1-25-25	33	115	85	14	36	14	45	25	68	2	1,18	4	M12
1-32-25	39	135	100	18	43	16	56	31	78	2	1,83	4	M16
1-40-25	46	145	110	18	45	16	64	38	88	3	2,19	4	M16
1-50-25	58	160	125	18	45	17	76	49	102	3	2,78	4	M16
1-65-25	77	180	145	18	50	19	96	66	122	3	3,71	8	M16
1-80-25	90	195	160	18	52	19	110	78	133	3	4,44	8	M16
Ру = 4.0 МПа (40 кгс/см^2)													
1-15-40	19	95	65	14	33	14	30	12	47	2	0,79	4	M12
1-20-	26	105	75	14	34	14	38	18	58	2	0,97	4	M12

D_y, мм	Размеры, мм										Масса, кг	Кол-во отв.	Диаметр болтов
	d_z	D_z	D_o	d_o	H	g	D_2	D_w	D_1	f			
40													
1-25-40	33	115	85	14	36	14	45	25	68	2	1,18	4	M12
1-32-40	39	135	100	18	43	16	56	31	78	2	1,83	4	M16
1-40-40	46	145	110	18	45	16	64	38	88	3	2,19	4	M16
1-50-40	58	160	125	18	45	17	76	48	102	3	2,81	4	M16
1-65-40	77	180	145	18	50	19	96	66	122	3	3,71	8	M16
1-80-40	90	195	160	18	55	21	112	78	133	3	4,80	8	M16

Фланцы стальные воротниковые приварные встык

Технические условия – DIN 2633
Конструкция и размеры - DIN 2633
Материал - St37

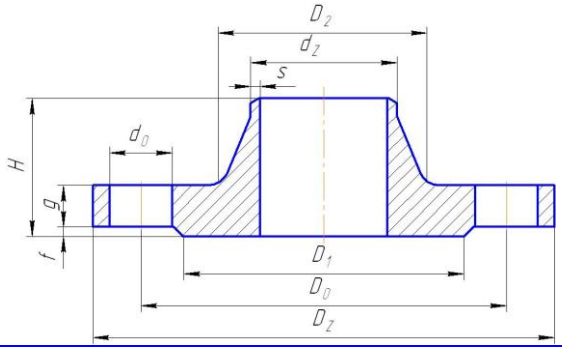

Dy, мм	Размеры, мм										Масса кг	Кол-во отв.	Диаметр болтов
	dz	Dz	Do	D_1	H	D_2	S	f	g	Do			
15	20 21,3	95	65	45	35	30 32	2	2	14	14	0,65 0,65	4	M12
20	25 26,9	105	75	58	38	38 40	2,3	2	16	14	0,95 0,95	4	M12
25	30 33,7	115	85	68	38	42 45	2,6	2	16	14	1,14 1,12	4	M12
32	38 42,4	140	100	78	40	52 56	2,6	2	16	18	1,69 1,65	4	M16
40	44,5 48,3	150	110	88	42	60 64	2,6	3	16	18	1,86 1,80	4	M16
50	57 60,3	165	125	102	45	72 75	2,9	3	18	18	2,53 2,47	4	M16
65	76,1	185	145	122	45	90	2,9	3	18	18	3,06	4	M16
80	88,9	200	160	138	50	105	3,2	3	20	18	3,70	8	M16
100	108 114,3	220	180	158	52	125 131	3,6	3	20	18	4,62 4,54	8	M16

125	133 139, 7	250	210	188	55	150 156	4,0	3	22	18	6,30 5,90	8	M16
150	159 168, 3	285	240	212	55	175 184	4,5	3	22	22	7,75 7,36	8	M20
175	193, 7	315	270	242	60	210	5,4	3	24	22	9,85	8	M20
200	219, 1	340	295	268	62	235	5,9	3	24	22	11	12	M20
250	273	405	355	320	70	292	6,3	3	26	26	15,60	12	M24

ЗАО «Лискимонтажконструкция» изготавливает соединительные детали трубопроводов, в том числе других типоразмеров, не вошедших в настоящий перечень. Заявки на детали, не вошедшие в перечень, рассматриваются по согласованию с заказчиком.

АДРЕСНАЯ КАРТОЧКА

Закрытого акционерного общества «Лискимонтажконструкция»

Полное название
Закрытое акционерное общество «Лискинский завод монтажных заготовок»

Сокращенное название
ЗАО «Лискимонтажконструкция»

Юридический адрес
397907 Россия, Воронежская область, г. Лиски, ул. Монтажников, 1

Почтовый адрес
397907 Россия, Воронежская область, г. Лиски, ул. Монтажников, 1

Основной государственный регистрационный номер (ОГРН)
1023601511284

ИНН / КПП
3652000930 / 36675001

Банковские реквизиты
Расчетный счет: 40702810613160000031 в Центрально-Черноземном Банке Сбербанка РФ г. Воронеж БИК 042007681
Кор. счет: 30101810600000000681

ОКОНХ: 14811, ОКПО: 01395041, ОКВЭД 27.22

Генеральный директор
Белоконев Николай Викторович
Тел.: (47391) 3-48-75
Факс: (47391) 3-21-47
Главный инженер
Груздев Валерий Николаевич
Тел.: (47391) 3-11-32
Факс: (47391) 3-21-47
Главный бухгалтер
Назарова Валентина Николаевна
Тел.: (47391) 3-51-46
Факс: (47391) 3-21-47
Генеральный директор торгового дома ЗАО «Лискимонтажконструкция»
Замятина Александра Кузьминична
Тел.: (47391) 3-41-24, 3-26-47
Факс: (47391) 3-32-34

E-mail: zmz@vmail.ru
Веб-сайт: www.liskifitting.ru